NOFER®

2019

dal 1925
GIAMPIERI
rubinetterie milano

WANDA METROPOLITANO
MADRID, SPAIN

ATLÉTICO DE MADRID
BIENVENIDOS AL WANDA METROPOLITANO

LUZHNIKI STADIUM
MOSCOW, RUSSIA

ASCIUGAMANI 10

ASCIUGACAPELLI 58

DOSATORI DI SAPONE 68

DISTRIBUTORI DI CARTA 86

ACCESSORI BAGNO 110

SANITARI IN ACCIAIO INOX 194

CONTENITORI DI RIFIUTI 248

ATTACCAPANNI E PORTA VALIGIE 262

MANIGLIONI E AUSILI PER SERVIZI IGIENICI 264

LAVAOCCHI E DOCCE DI EMERGENZA 300

FONTANELLE REFRIGERATE 308

FASCIATOI 312

RUBINETTERIA TEMPORIZZATA 316

RUBINETTERIA PROFESSIONALE 324

ELETTROINSETTICIDI 326

ESPOSITORI PUBBLICITARI E PROMOZIONALI 330

PRODOTTI OUTLET 331

INDICE DEI PRODOTTI 334

CONDIZIONI DI VENDITA 347

Bambini

Ospedale

Hotel

Disabili

Terza età

Anti vandalo

CODICE Controlla la disponibilità

fabbricato in ES

I bagni pubblici sono sempre stati un luogo inospitale, un antro scuro, un ambiente privo di design, fino a quando...

NOFER® *from Barcelona* ha rivoluzionato tutto.

La città di Barcellona è un punto di riferimento per la cultura, l'industria e il design europei.

NOFER® *from Barcelona* aspira all'eccellenza nella qualità dei suoi materiali, all'innovazione del suo design, alla precisione nel controllo della sua produzione, all'efficacia del suo servizio: qualità, design, controllo, servizio...

NOFER®

from Barcelona

Crea bagni pubblici per tutti. Si mette nei panni dell'utilizzatore per adattarsi alle sue necessità...Indipendentemente dalle sue origini, dalla sua razza, i suoi costumi e i suoi limiti...

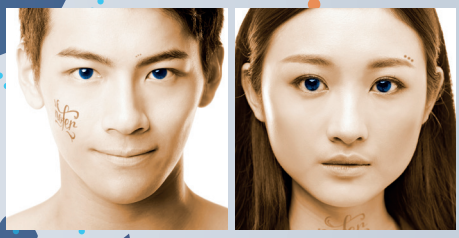

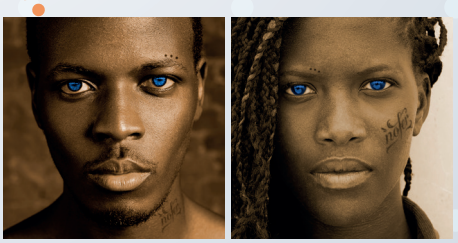

SECAMANOS - HAND DRYERS - SÈCHE
MAINS ÉLECTRIQUES - ASCIUGAMANI
ELLETRICI - **SECADORES DE MÃOS** -
SECAMANOS - HAND DRYERS - SÈCHE
MAINS ÉLECTRIQUES - **ASCIUGAMANI**
ELLETRICI - SECADORES DE MÃOS
SECAMANOS - HAND DRYERS - SÈCHE
MAINS ÉLECTRIQUES - ASCIUGAMANI
ELLETRICI - SECADORES DE MÃOS
SECAMANOS - HAND DRYERS - **SÈCHE**
MAINS ÉLECTRIQUES - ASCIUGAMANI
ELLETRICI - SECADORES DE MÃOS
SECAMANOS - **HAND DRYERS** - SÈCHE
MAINS ÉLECTRIQUES - ASCIUGAMANI
ELLETRICI - SECADORES DE MÃOS
SECAMANOS - HAND DRY CHE
MAINS ÉLECTRIQUES - AS IANI
ELLETRICI - SECADORES OS -
SECAMANOS - HAND DRY CHE
MAINS ÉLECTRIQUES - AS IANI
ELLETRICI - SECADORES DE MÃOS -

“L’unità è la varietà e la varietà nell’unità è la legge suprema dell’universo.” *Sir Isaac Newton*

...indipendentemente da quali siano la sua origine,
la sua razza, le sue abitudini, i suoi limiti...

NOFER®

Eco Efficienza

- **Risparmio energetico,** consumo molto ridotto.
- Motori a gran velocità per **un'asciugatura ultra rapida**.
- Tempo d'asciugatura: **6 – 12 secondi.**
- L'asciugamani elettrico ad alta velocità è l'**80% più efficiente** a livello energetico rispetto agli asciugamani generici e il **95% più economico** rispetto alle salviette di carta.
- **Certificazione Leed** (Sistema Internazionale di certificazione per edifici sostenibili).

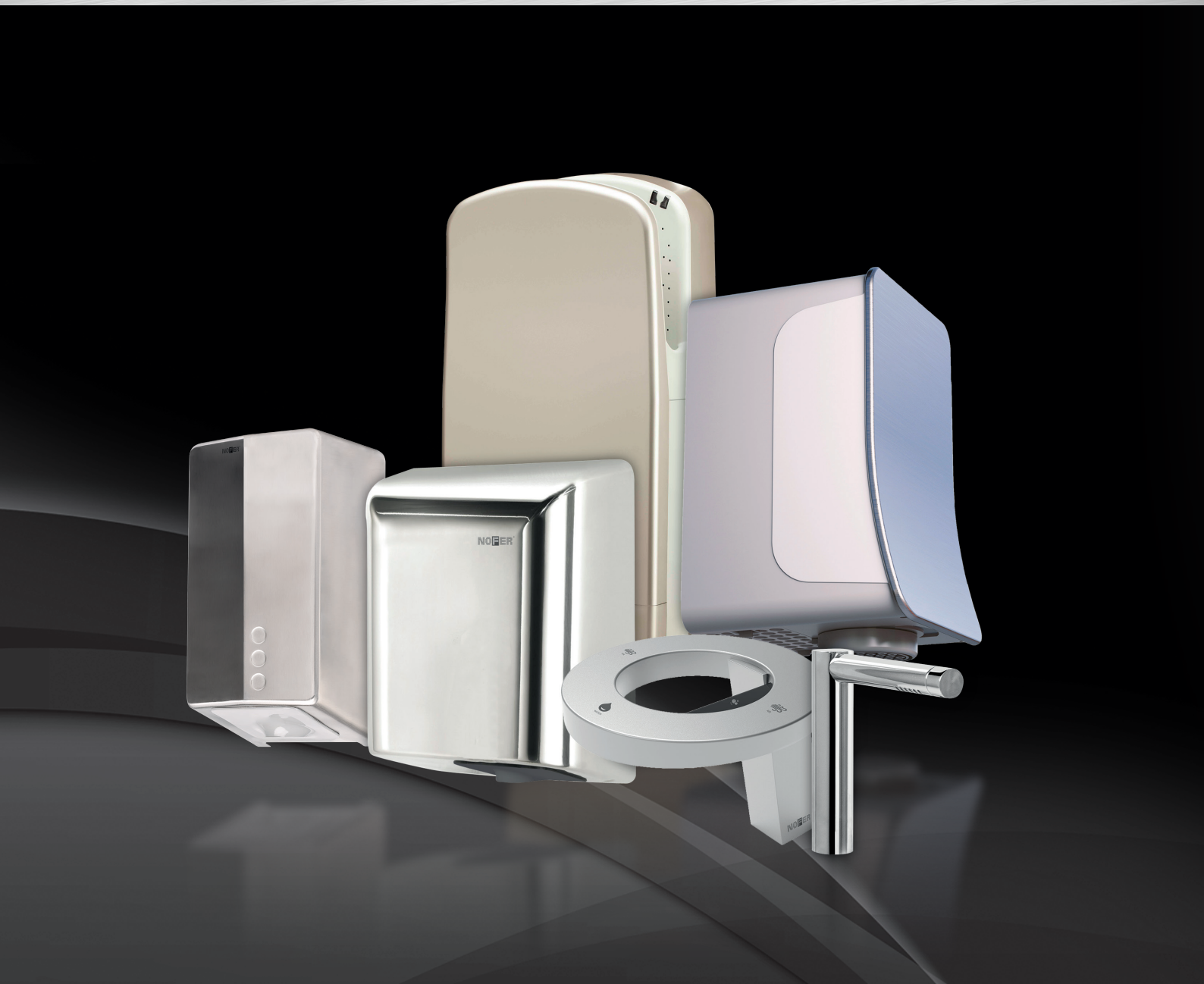

NOFER®

concept^3

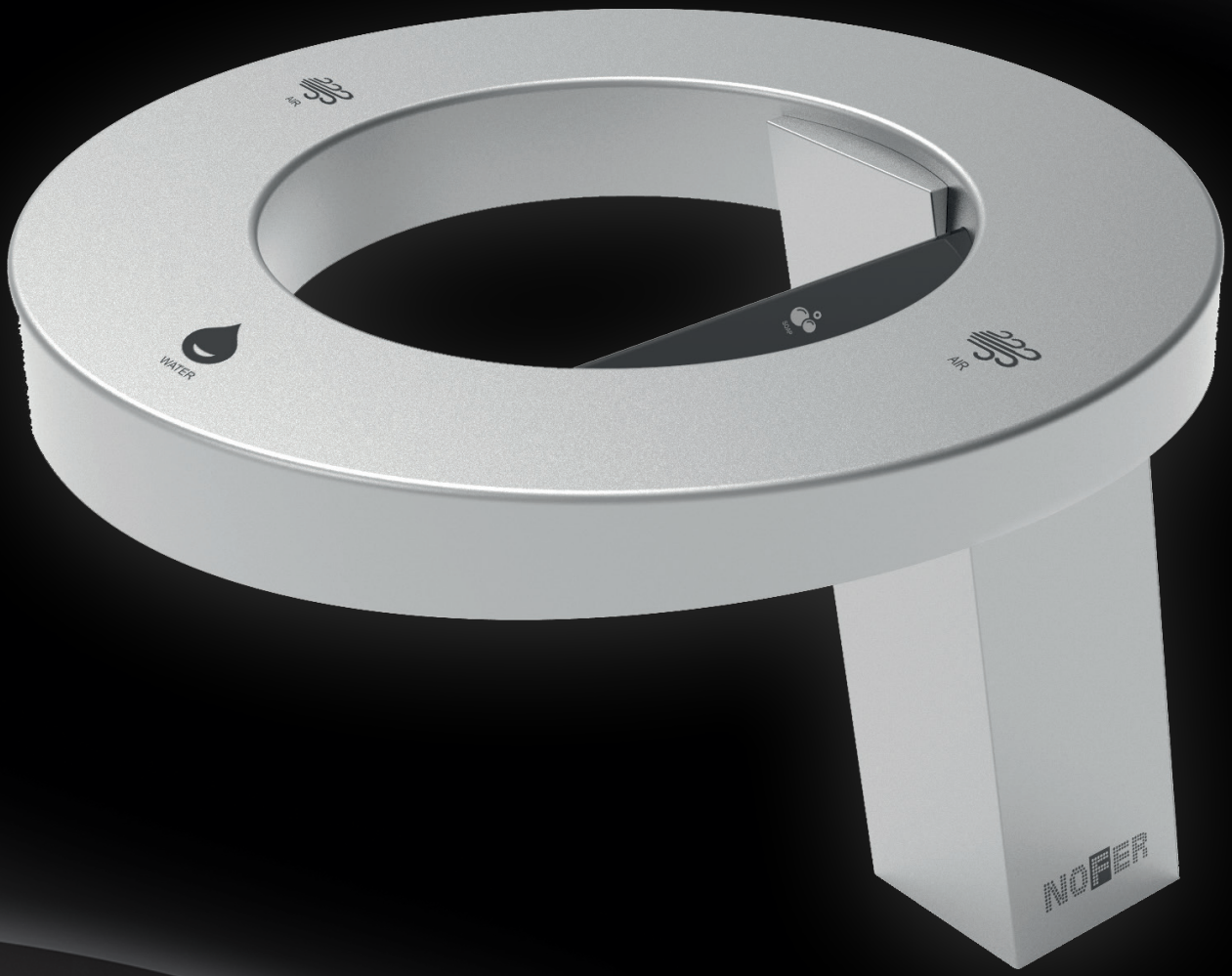

NOFER®

Materiale
Alluminio anodizzato

ASCIUGAMANI - DOSATORE DI SAPONE - RUBINETTO CON SENSORE ELETTRONICO

concept^3

NOVITÀ

Set su mensola con asciugamani, dosatore di sapone e rubinetto. Sensori 3 in 1 integrati.

RUBINETTO DOSATORE	
Dimensioni modello 01902	317,5 x 230 x 268 mm
Dimensioni modello 01901	225 x 230 x 251,5 mm
Peso modello 01902	2,5 kg
Peso modello 01901	2,3 kg
Materiali	Alluminio anodizzato / ABS / Ottone
Attivazione	Con sensori
Consumo d'acqua	3 - 7 L/m (3 Bar)
Aeratore	Neoperl
Funzionamento	Sensore elettronico
Livello sonoro a 2m	65 dbA
ASCIUGAMANI	
Dimensioni cassa asciugamani	180 x 322 x 180 mm
Peso cassa asciugamani	3,1 kg
Materiale	ABS
Consumo	5,3 A
Voltaggio	220V - 240V
Isolamento elettrico	Classe II
Indice di protezione contro l'entrata di polvere e acqua	IP52
Potenza motore	1200 W
Velocità motore	32000 RPM
Tempo di asciugatura	14-15 secondi
Filtro HEPA	SÌ
RUBINETTO DOSATORE	
Dimensioni portasapone	120 x 322 x 120 mm
Peso	0,9 kg
Materiali	ABS
Voltaggio	5V
Dose sapone	1-4cc (regolazione elettrica)
Capacità di contenimento sapone	2 litri

01901.S	01902.S
1490,00 €	**1490,00 €**

Finitura
Argento

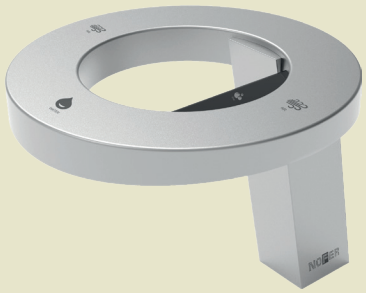

01901.T	01902.T
1641,00 €	**1641,00 €**

Finitura
Titanio

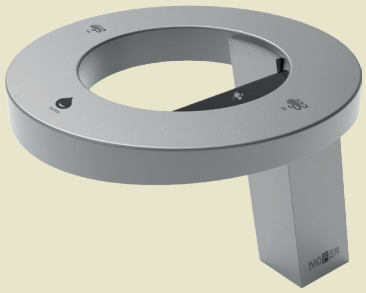

01901.BK	01902.BK
1641,00 €	**1641,00 €**

Finitura
Nero

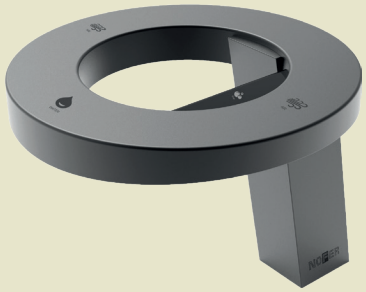

01901.GD	01902.GD
1779,00 €	**1779,00 €**

Finitura
Oro

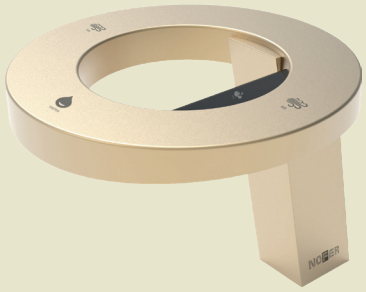

01901

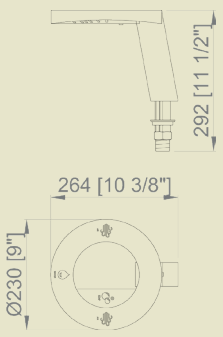

01902

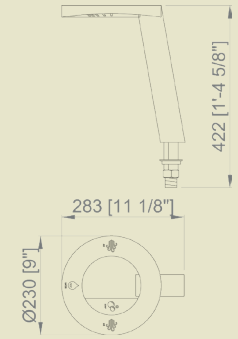

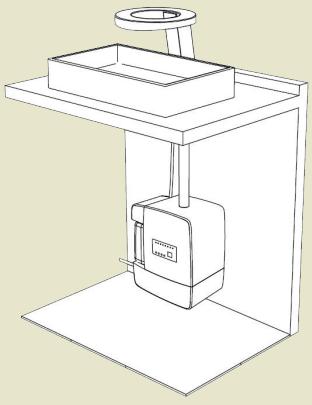

CE SGS

airtap

NOFER®

ASCIUGAMANI CON SENSORE ELETTRONICO

Materiale
Ottone cromato

Finitura
LUCIDO (.B)

airtap

NOVITÀ

Rubinetto asciugamani soprapiano. Ecologico, tempo d'asciugatura ultra rapido. Realizzato in ottone cromato.

01910.B	01911.B
870,00 €	870,00 €

01910

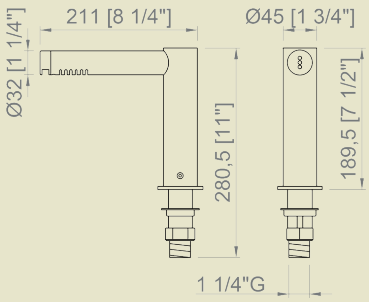

Dosatore di sapone automatico

03106.B
379,55 €

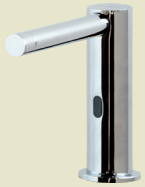

Rubinetto automatico

07250.B
557,50 €

01911

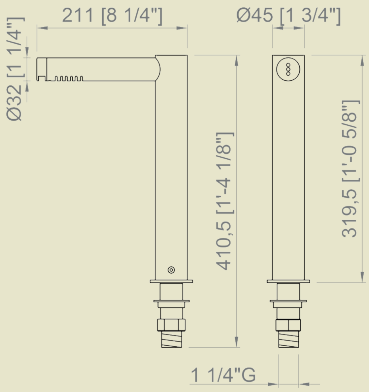

CE SGS

CARATTERISTICHE GENERALI	
Dimensioni 01910.B	189,5 x 45 x 211 mm
Dimensioni 01911.B	319,5 x 45 x 211 mm
Spessore scocca	1,2 mm
Peso	4,9 Kg
Funzionamento	Sensore elettronico
Voltaggio	220 - 240 V~
Frequenza	50 - 60 Hz
Consumo elettrico	3,5 A
Isolamento elettrico	Classe I
Indice di protezione contro l'entrata di polvere e acqua	IPX1
Blocco automatico per vandalismo	SÌ

MOTORE	
Potenza	800 W
Velocità	35000 rpm
Tipologia	Universale
Protezione elettrica	Limitatore termico di sicurezza
PRESTAZIONI	
Temperatura dell'aria (ambiente 20ºC)	40ºC a 10 cm
Velocità dell'aria	305 Km/h
Tempo di asciugatura stimato	10-12 secondi
Livello sonoro a 2m	72 dbA

fuga evo

NOFER

ASCIUGAMANI CON SENSORE ELETTRONICO

3 ANNI DI GARANZIA

fuga evo

NOVITÀ

evo

Asciugatura ultra rapida. Ecologico, con design compatto e minimo spessore. Attivazione tramite sensore. Disponibile in quattro finiture: satinato, lucido, bianco e ABS.

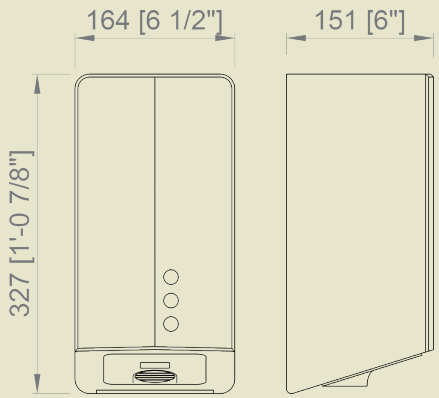

01831.S

295,00 €

Materiale
Acciaio inox AISI 304

Finitura
Satinato

01831.B

299,00 €

Materiale
Acciaio inox AISI 304

Finitura
Lucido

01831.N

507,79 €

ALTRI COLORI

609,35 €

CARATTERISTICHE GENERALI	
Dimensioni	327 x 164 x 151 mm
Peso	4,7 Kg
Funzionamento	Sensore elettronico
Potenza	800 W
Voltaggio	220 - 240 V~
Frequenza	50 - 60 Hz
Consumo elettrico	3,5 A
Isolamento elettrico	Classe I
Indice di protezione contro l'entrata di polvere e acqua	IPX1
Blocco automatico per vandalismo	SÌ

MOTORE	
Potenza	800 W
Velocità	35000 rpm
Tipologia	Universale
Protezione elettrica	Limitatore termico di sicurezza
PRESTAZIONI	
Temperatura dell'aria (ambiente 20°C)	40°C a 10 cm
Velocità dell'aria	305 Km/h
Tempo di asciugatura stimato	10-12 secondi
Livello sonoro a 2m	72 dbA

fuga

NOFER

2 ANNI
DI GARANZIA

fuga

Asciugatura ultra rapida. Ecologico, con design compatto e attivazione con sensore. Disponibile in quattro finiture: satinato, lucido, bianco e ABS.

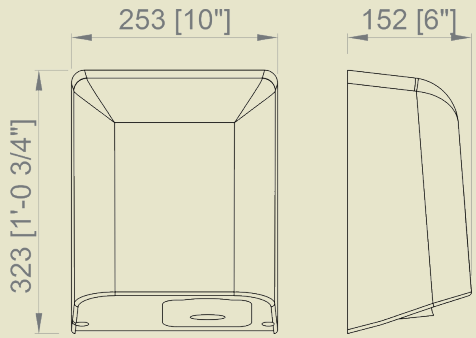

CARATTERISTICHE GENERALI	
Dimensioni	323 x 253 x 152 mm
Dimensioni (solo 01861.W)	325 x 255 x 152 mm
Spessore scocca	1,2 mm (ABS 3 mm)
Peso (Peso 01861.W)	4,9 Kg (3,6 Kg)
Potenza	800 W
Funzionamento	Sensore elettronico
Voltaggio	220 - 240 V~
Frequenza	50 - 60 Hz
Consumo elettrico	3,5 A
Isolamento elettrico	Classe I
Indice di protezione contro la penetrazioni di polvere e acqua	IPX1
Blocco automatico por vandalismo	SÌ
MOTORE	
Potenza	800 W
Velocità	35000 rpm
Tipologia	Universale
Protezione elettrica	Limitatore termico di sicurezza
PRESTAZIONI	
Temperatura dell'aria (ambiente 20ºC)	40ºC a 10 cm
Velocità dell'aria	305 Km/h
Tempo di asciugatura stimato	10-12 secondi
Livello sonoro a 2m	72 dbA

01851.S
308,00 €

Materiale
Acciaio inox AISI 304

Finitura
Satinato

01851.B
319,00 €

Materiale
Acciaio inox AISI 304

Finitura
Lucido

01851.W
265,00 €

Materiale
Acciaio

Finitura
Bianco

01861.W
222,50 €

Materiale
ABS

Finitura
Bianco

fusion

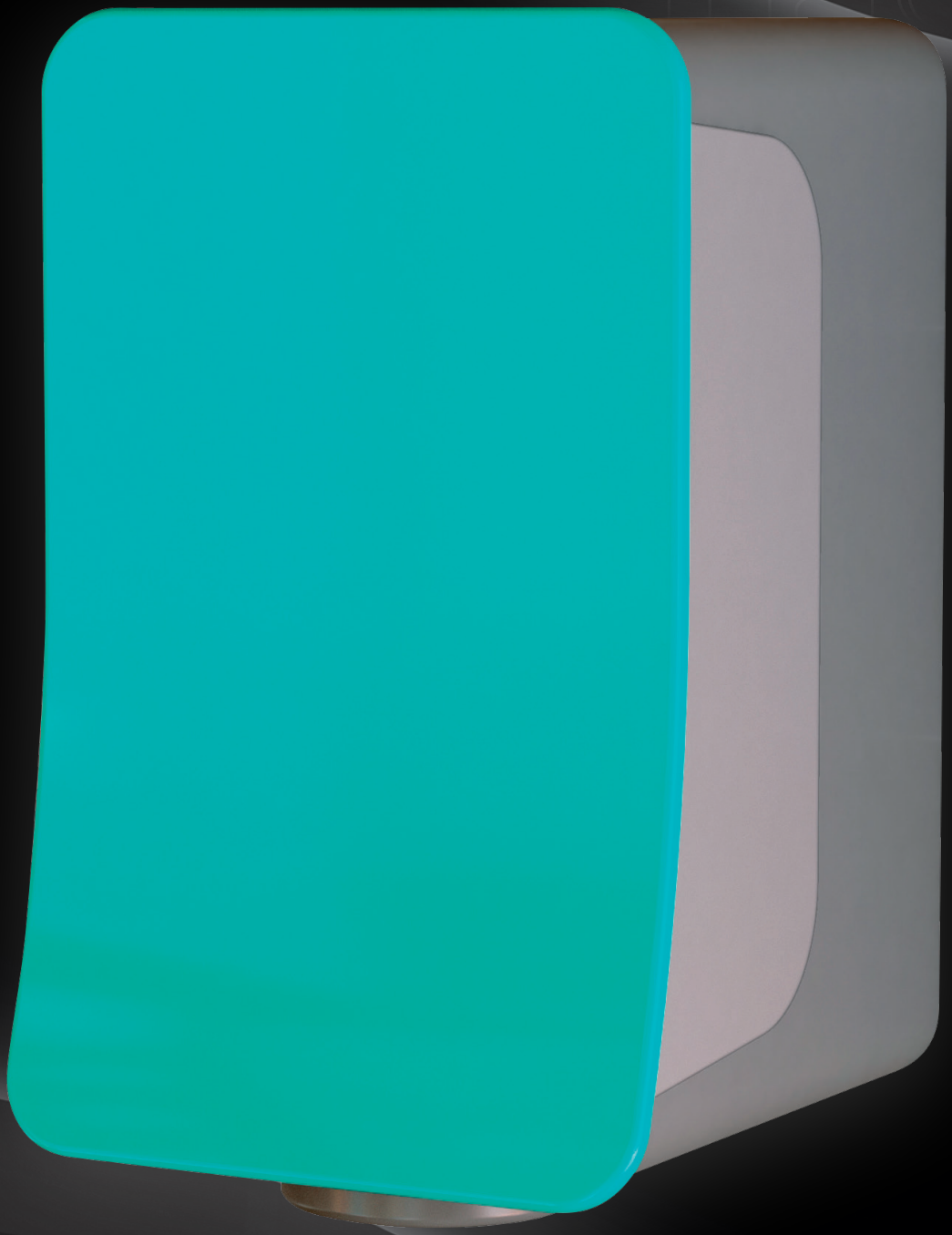

NOFER®

Fusion

fusion NOVITÀ

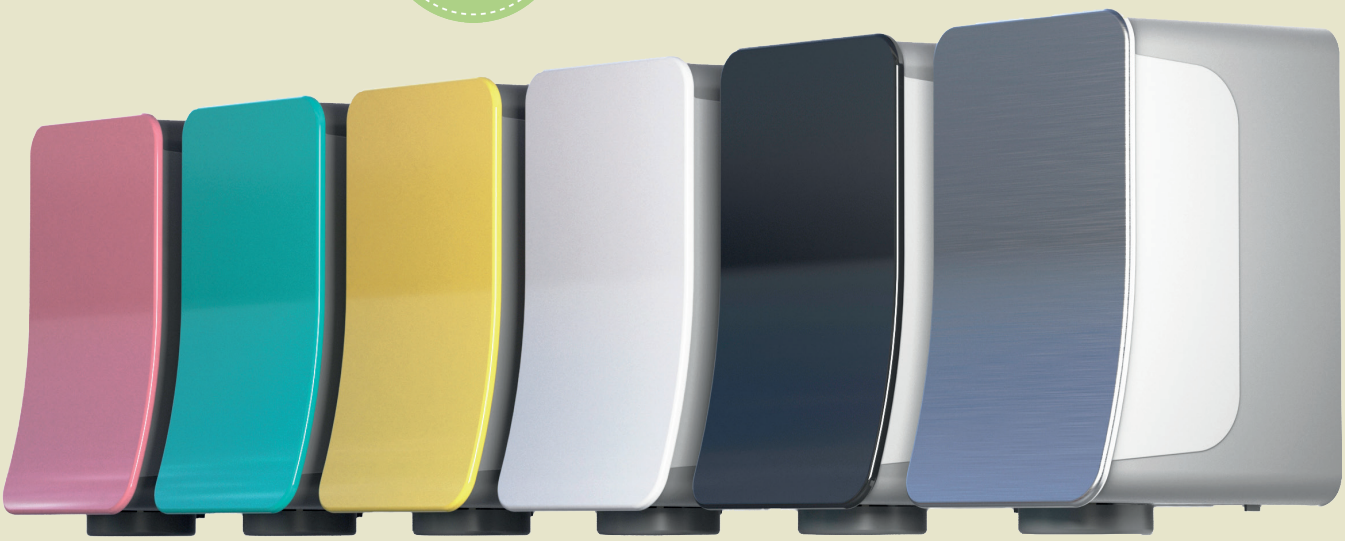

01871.PK	01871.TQ	01871.YL	01871.W	01871.BK	01871.G
Consult	Consult	Consult	Consult	Consult	Consult

Tutti gli apparecchi sono composti da due uscite intercambiabili:

MULTIJET

L'uscita d'aria multi-jet è stata ideata per attutire i rumori.

Il sistema brevettato di Ammortizzazione Acustica sfrutta l'uscita dell'aria composta da fori a forma di cono capovolto per limitare l'impatto sonoro e mantenere l'ambiente silenzioso.

BLADE

L'uscita d'aria blade è stata ideata per offrire un'asciugatura rapida ed efficace.

CON FILTRO E GEL

ZeroSmell per evitare gli odori e Filtro Hepa per ripulire l'aria

LIVELLO SONORO

65 dB con la tecnologia multi-jet e la modalità eco

ALTA EFFICIENZA ENERGETICA

Rispetto per l'ambiente

BASSA POTENZA

900 W in modalità turbo
700 W in modalità eco

v-jet

NOFER®

v-jet

veltia
New Generation Hand Dryers

NOFER®

3 ANNI
DI GARANZIA
estendibile a 5 anni

V300

L'asciugamani V300 ha un sistema di asciugatura anti-schizzo che sfrutta le correnti d'aria ad alta velocità. Non serve inserire le mani più di una volta grazie al suoi 300 fori. Modalità d'uso: introdurre le mani, aspettare qualche secondo e togliere le mani asciutte.

TRIBLADE

Sistema di asciugatura ultrarapida tramite le correnti d'aria a gran velocità. Modalità d'uso: introdurre le mani nell'aria di asciugatura, muovere le mani verso l'alto e verso il basso.

PROTECTION THAT LIVES ON MICROBAN ZeroSmell

CE PCT NOM SEC ETL LISTED ADA COMPLIANT

ASCIUGAMANI CON SENSORE ELETTRONICO

ION SHIELD
ion technology
by veltia

ION SHIELD

La tecnologia Ion-Shield per asciugamani è uno degli sviluppi più rivoluzionari del settore negli ultimi tempi in quanto Veltia è stata la prima azienda a integrare questa tecnologia. Essa non solo migliora l'igiene dell'asciugatura mani, ma funge anche da pulitore e purificatore dell'aria del bagno o dello spazio in cui viene installato.

Con Ion-Shield gli asciugamani emettono 20 milioni di ioni negativi per cm2. Essi attraggono le particelle di sporco e quelle inquinate che attaccandosi precipitano per effetto della gravità. Con questo sistema, possiamo ripulire l'aria da batteri, acari e cattivi odori per un ambiente molto più pulito e piacevole.

HEPA FILTER 90725

I filtri Hepa H12 sono composti da una maglia con diametro tra 0,5 e 2 micrometri. Questi tipi di filtri sono pensati appositamente per trattenere anche le particelle contaminanti piu' piccole, migliorando così l'efficacia nell'eliminazione della maggior parte dei residui contaminanti. Il filtro Hepa H12 di Veltia si posiziona come uno dei principali e più efficaci filtri di aria nel mercato, grazie alla sua alta efficienza nell'eliminare rapidamente il 99,50% delle particelle contaminanti in sospensione.

ZERO SMELL 06035

ZeroSmell aiuta a migliorare la qualità dell'aria e aumenta il comfort delle diverse zone e perché l'ospite possa godere di un ambiente accogliente in ogni momento.

ZeroSmell è un prodotto innovativo con due funzionalità. La prima è eliminare i cattivi odori. ZeroSmell libera agenti attivi neutralizzatori in funzione della temperatura e del flusso di aria, in modo lento e lineare. Quando questi agenti entrano in contatto con le molecole del cattivo odore si attiva una reazione chimica in cui si eliminano reciprocamente. Tutto con il massimo livello di efficacia, contro il cattivo odore presente sia nell'ambiente domestico che in quello professionale. La seconda funzionalità è rilasciare una leggera fragranza.

Ad oggi non esiste prodotto più efficace di ZeroSmell. La maggior parte dei prodotti sono deodoranti per ambiente che mascherano soltanto il cattivo odore attraverso l'impiego di profumi e che, per di più, ti assicurano di eliminare il cattivo odore ma in realtà lo inibiscono soltanto.

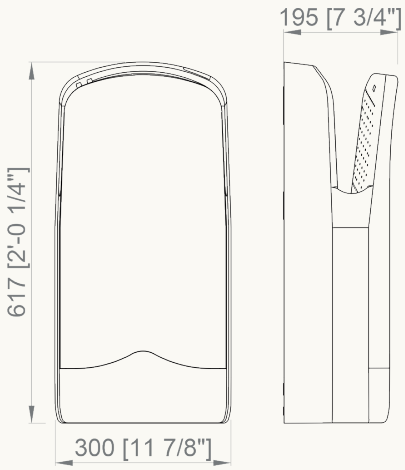

CARATTERISTICHE GENERALI	
Dimensioni	617 x 300 x 195 mm
Peso	9,55 Kg
Potenza	1760 W
Funzionamento	Sensore elettronico
Voltaggio	220 - 230 - 240 V-
Frequenza	50 - 60 Hz
Consumo elettrico	8 A
Isolamento elettrico	Classe II
Indice di protezione contro l'entrata di polvere e acqua	IPX1
Blocco automatico per vandalismo	SÌ

MOTORE	
Potenza	1760 W
Velocità	30000 rpm
Tipologia	Universale
Protezione elettrica	Limitatore termico di sicurezza
PRESTAZIONI	
Velocità dell'aria	340 Km/h
Tempo di asciugatura stimato	6-8 secondi
Livello sonoro a 2m	70 dbA

ASCIUGAMANI CON SENSORE ELETTRONICO

veltia
New Generation Hand Dryers

NOFER

Hepa	Sì				No (opzionale)			
Zero Smell	Sì				No (opzionale)			
Modello	V300		Triblade		V300		Triblade	
Ion Shield	Sì	No	Sì	No	Sì	No	Sì	No
	01304.IW	01304.W	01306.IW	01306.W	01303.IW	01303.W	01305.IW	01305.W
	1120,00 €	**852,00 €**	**1100,00 €**	**852,00 €**	**995,00 €**	**699,00 €**	**995,00 €**	**699,00 €**
	01304.IS	01304.S	01306.IS	01306.S	01303.IS	01303.S	01305.IS	01305.S
	1280,00 €	**1022,00 €**	**1280,00 €**	**1022,00 €**	**1135,00 €**	**805,00 €**	**1135,00 €**	**789,00 €**
	01304.ICH	01304.CH	01306.ICH	01306.CH	01303.ICH	01303.CH	01305.ICH	01305.CH
	1300,00 €	**1100,00 €**	**1300,00 €**	**1100,00 €**	**1195,00 €**	**995,00 €**	**1195,00 €**	**995,00 €**
	01304.IBK	01304.BK	01306.IBK	01306.BK	01303.IBK	01303.BK	01305.IBK	01305.BK
	1300,00 €	**1100,00 €**	**1300,00 €**	**1100,00 €**	**1195,00 €**	**995,00 €**	**1195,00 €**	**995,00 €**
	01304.IDB	01304.DB	01306.IDB	01306.DB	01303.IDB	01303.DB	01305.IDB	01305.DB
	1300,00 €	**1100,00 €**	**1300,00 €**	**1100,00 €**	**1195,00 €**	**995,00 €**	**1195,00 €**	**995,00 €**
	01304.IAB	01304.AB	01306.IAB	01306.AB	01303.IAB	01303.AB	01305.IAB	01305.AB
	1300,00 €	**1100,00 €**	**1300,00 €**	**1100,00 €**	**1195,00 €**	**995,00 €**	**1195,00 €**	**995,00 €**
	01304.IRF	01304.RF	01306.IRF	01306.RF	01303.IRF	01303.RF	01305.IRF	01305.RF
	1300,00 €	**1100,00 €**	**1300,00 €**	**1100,00 €**	**1195,00 €**	**995,00 €**	**1195,00 €**	**995,00 €**
	01304.ICR	01304.CR	01306.ICR	01306.CR	01303.ICR	01303.CR	01305.ICR	01305.CR
	1300,00 €	**1100,00 €**	**1300,00 €**	**1100,00 €**	**1195,00 €**	**995,00 €**	**1195,00 €**	**995,00 €**
	01304.IBD	01304.BD	01306.IBD	01306.BD	01303.IBD	01303.BD	01305.IBD	01305.BD
	1300,00 €	**1100,00 €**	**1300,00 €**	**1100,00 €**	**1195,00 €**	**995,00 €**	**1195,00 €**	**995,00 €**

Durata

· Scocca in **acciaio inox** qualità AISI 304 con spessore fino a 1,5 mm.

· Design compatto e resistente con **sistema di sicurezza.**

· **Blocco automatico** per vandalismo.

· Componenti ad **alta resistenza per un uso** continuativo in edifici con alta frequenza d'uso come aeroporti, centri commerciali, edifici pubblici ecc.

NOFER®

windflow

NOFER®

ASCIUGAMANI CON SENSORE ELETTRONICO

Materiale
Acciaio inox AISI 304

Finitura
SATINATO (.S)
LUCIDO (.B)
BIANCO (.W)

windflow

3 ANNI
DI GARANZIA

01151.S
360,00 €

Asciugamani con attivazione automatica con finitura di design. Il motore a lunga durata aumenta la vita media del dispositivo. Disponibile in tre finiture: satinato, lucido e bianco.

01151.B
375,00 €

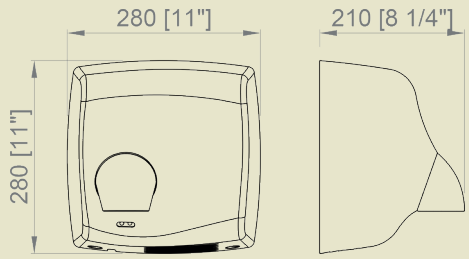

01151.W
333,00 €

Materiale
Acciaio

CARATTERISTICHE GENERALI	
Dimensioni	280 x 280 x 210 mm
Spessore scocca	1,5 mm
Peso	5,8 Kg
Potenza	2450 W
Funzionamento	Sensore elettronico
Voltaggio	220 - 240 V~
Frequenza	50 - 60 Hz
Consumo elettrico	10,6 A
Isolamento elettrico	Classe I
Indice di protezione contro l'entrata di polvere e acqua	IPX1
Blocco automatico per vandalismo	SÌ

MOTORE	
Potenza	250 W
Velocità	6500 rpm
Tipologia	Universale
Protezione elettrica	Limitatore termico di sicurezza
PRESTAZIONI	
Temperatura dell'aria (ambiente 20ºC)	53ºC a 10 cm
Velocità dell'aria	117 Km/h
Tempo di asciugatura stimato	28 secondi
Livello sonoro a 2m	70 dbA

cyclon

NOFER®

Materiale
Acciaio inox AISI 304

Finitura
SATINATO (.S)
LUCIDO (.B)
BIANCO (.W)

cyclon

2 ANNI
DI GARANZIA

01100.S
334,00 €

Robusto e resistente contro gli atti vandalici, un classico per tutti gli ambienti. Finiture disponibili: satinato, lucido e bianco.

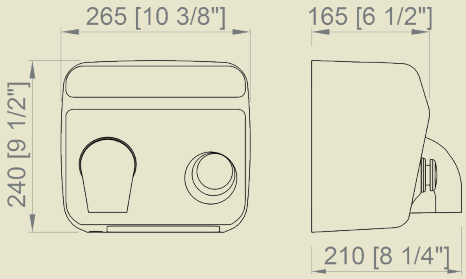

01100.B
334,00 €

01100.W
291,00 €

CARATTERISTICHE GENERALI	
Dimensioni	240 x 265 x 210 mm
Spessore scocca	1,5 mm / 1,2 mm
Peso	5,5 Kg
Potenza	2450 W
Funzionamento	Pulsante
Voltaggio	220 - 240 V~
Frequenza	50 - 60 Hz
Consumo elettrico	10,6 A
Isolamento elettrico	Classe I
Indice di protezione contro l'entrata di polvere e acqua	IPX1
Blocco automatico per vandalismo	SÌ

MOTORE	
Potenza	250 W
Velocità	6500 rpm
Tipologia	Universale
Protezione elettrica	Limitatore termico di sicurezza
PRESTAZIONI	
Temperatura dell'aria (ambiente 20ºC)	53ºC a 10 cm
Velocità dell'aria	117 Km/h
Tempo di asciugatura stimato	28 secondi
Livello sonoro a 2m	70 dbA

cyclon

NOFER®

Materiale
Acciaio inox AISI 304

Finitura
SATINATO (.S)
LUCIDO (.B)
BIANCO (.W)

cyclon

2 ANNI
DI GARANZIA

01101.S
341,00 €

Robusto e resistente contro gli atti vandalici, un classico per tutti gli ambienti. Il motore a lunga vita aumenta la vita del dispositivo. Finiture disponibili: satinato, lucido e bianco.

01101.B
341,00 €

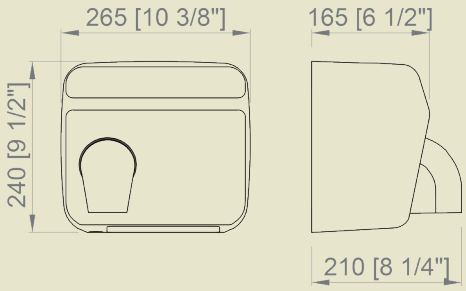

01101.W
294,00 €

CARATTERISTICHE GENERALI	
Dimensioni	240 x 265 x 210 mm
Spessore scocca	1,5 mm / 1,2 mm
Peso	5,5 Kg
Potenza	2450 W
Funzionamento	Sensore elettronico
Voltaggio	220 - 240 V~
Frequenza	50 - 60 Hz
Consumo elettrico	10,6 A
Isolamento elettrico	Classe I
Indice di protezione contro l'entrata di polvere e acqua	IPX1
Blocco automatico per vandalismo	SÌ

MOTORE	
Potenza	250 W
Velocità	6500 rpm
Tipologia	Universale
Protezione elettrica	Limitatore termico di sicurezza
PRESTAZIONI	
Temperatura dell'aria (ambiente 20°C)	53°C a 10 cm
Velocità dell'aria	117 Km/h
Tempo di asciugatura stimato	28 secondi
Livello sonoro a 2m	70 dbA

thin

NOFER®

Materiale
Acciaio inox AISI 304

Finitura
SATINATO (.S)
LUCIDO (.B)
BIANCO (.W)

thin

2 ANNI
DI GARANZIA

Dallo spessore minimo, per ambienti in cui vi è poco spazio, resistente e con attivazione automatica. Tre finiture tra cui scegliere: satinato, lucido e bianco.

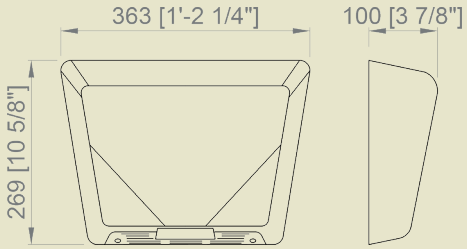

01600.S
324,00 €

01600.B
324,00 €

01600.W
318,00 €

CARATTERISTICHE GENERALI	
Dimensioni	269 x 363 x 100 mm
Spessore scocca	1,2 mm
Peso	4 Kg
Potenza	2350 W
Funzionamento	Sensore elettronico
Voltaggio	220 - 240 V~
Frequenza	50 - 60 Hz
Consumo elettrico	9,56 A
Isolamento elettrico	Classe I
Indice di protezione contro l'entrata di polvere e acqua	IPX1
Blocco automatico per vandalismo	SÌ

MOTORE	
Potenza	250 W
Velocità	8300 rpm
Tipologia	Universale
Protezione elettrica	Limitatore termico di sicurezza
PRESTAZIONI	
Temperatura dell'aria (ambiente 20ºC)	39ºC a 10 cm
Velocità dell'aria	90 Km/h
Tempo di asciugatura stimato	33 secondi
Livello sonoro a 2m	69 dbA

Qualità e Prezzo

· Design classico con **motore Long Life** e tempi di asciugatura standard.

· Versioni in acciaio inox e ABS disponibili con **pulsante e sensore**.

· **Ottimo rapporto qualità/prezzo**

· **Antivandalo**

NOFER®

kai

NOFER

Materiale
Acciaio inox AISI 304

Finitura
SATINATO (.S)
LUCIDO (.B)
BIANCO (.W)

kai

2 ANNI
DI GARANZIA

01250.S
198,50 €

Asciugamani a pulsante, linea classica in tre finiture: satinato, lucido e bianco.

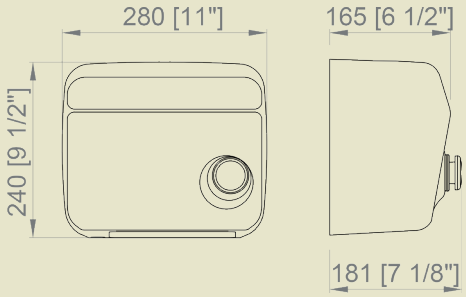

01250.B
198,50 €

01250.W
189,50 €

Materiale
Acciaio

CARATTERISTICHE GENERALI	
Dimensioni	240 x 280 x 165 mm
Spessore scocca	1,00 mm
Peso	3,5 Kg
Potenza	1500 W
Funzionamento	Pulsante
Voltaggio	220 - 240 V~
Frequenza	50 - 60 Hz
Consumo elettrico	6,6 A
Isolamento elettrico	Classe II
Indice di protezione contro l'entrata di polvere e acqua	IPX1
Blocco automatico per vandalismo	SÌ

MOTORE	
Potenza	110 W
Velocità	2800 rpm
Tipologia	Senza spazzole
Protezione elettrica	Limitatore termico di sicurezza
PRESTAZIONI	
Temperatura dell'aria (ambiente 20ºC)	50ºC
Velocità dell'aria	65 Km/h
Tempo di asciugatura stimato	40 secondi
Livello sonoro a 2m	60 dbA

kai

NOFER

ASCIUGAMANI CON SENSORE ELETTRONICO

Materiale
Acciaio inox AISI 304

Finitura
SATINATO (.S)
LUCIDO (.B)
BIANCO (.W)

kai

2 ANNI
DI GARANZIA

01251.S
195,00 €

Asciugamani con attivazione automatica, linea classica in tre finiture: satinato, lucido e bianco.

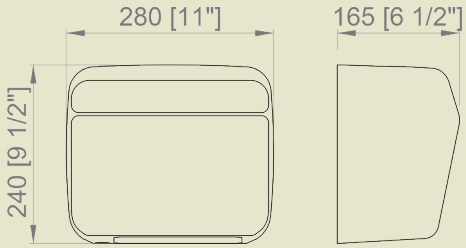

01251.B
195,00 €

01251.W
179,00 €

Materiale
Acciaio

CARATTERISTICHE GENERALI	
Dimensioni	240 x 280 x 165 mm
Spessore scocca	1,00 mm
Peso	3,5 Kg
Potenza	1500 W
Funzionamento	Sensore elettronico
Voltaggio	220 - 240 V~
Frequenza	50 - 60 Hz
Consumo elettrico	6,6 A
Isolamento elettrico	Classe II
Indice di protezione contro l'entrata di polvere e acqua	IPX1
Blocco automatico per vandalismo	SÌ

MOTORE	
Potenza	110 W
Velocità	2800 rpm
Tipologia	Senza spazzole
Protezione elettrica	Limitatore termico di sicurezza
PRESTAZIONI	
Temperatura dell'aria (ambiente 20ºC)	50ºC
Velocità dell'aria	65 Km/h
Tempo di asciugatura stimato	40 secondi
Livello sonoro a 2m	60 dbA

bigflow evo

NOFER®

bigflow evo

NOVITÀ

evo

2 ANNI DI GARANZIA

Asciugamani con attivazione automatica. Potenza selezionabile mediante interruttore. Compatto e di spessore minimo. Quattro finiture tra cui scegliere: satinato, lucido, bianco e ABS.

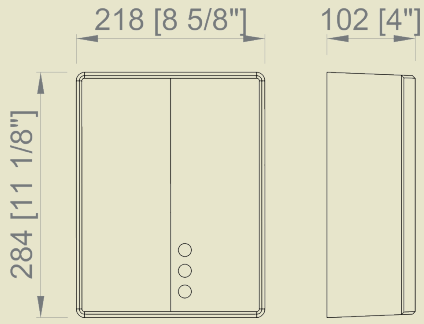

CE SGS

PCT ADA COMPLIANT

CARATTERISTICHE GENERALI	
Dimensioni	284 x 218 x 102 mm
Spessore scocca	1,2 mm (ABS 3 mm)
Peso	3,9 Kg
Peso (solo 01491.W)	2,6 Kg
Potenza	2050 W / 1200 W (opzionale)
Funzionamento	Sensore elettronico
Voltaggio	220 - 240 V~
Frequenza	50 - 60 Hz
Consumo elettrico	9 A
Isolamento elettrico	Classe II
Indice di protezione contro la penetrazioni di polvere e acqua	IPX1
Paro automático por vandalismo	SÌ
MOTORE	
Potenza	110 W
Velocità	2800 rpm
Tipologia	Senza spazzole
Protezione elettrica	Limitatore termico di sicurezza
PRESTAZIONI	
Temperatura dell'aria (ambiente 20ºC)	60ºC
Velocità dell'aria	65 Km/h
Tempo di asciugatura stimato	40 secondi
Livello sonoro a 2m	60 dbA

01481.S
207,00 €

Materiale
Acciaio inox AISI 304

Finitura
Satinato

01481.B
207,00 €

Materiale
Acciaio inox AISI 304

Finitura
Lucido

01481.W
170,00 €

Materiale
Acciaio

Finitura
Bianco

01491.W
115,00 €

Materiale
ABS

Finitura
Bianco

01481.N
380,00 €

ALTRI COLORI
456,00 €

bigflow

NOFER

ASCIUGAMANI CON PULSANTE

bigflow NOVITÀ

2 ANNI
DI GARANZIA

Asciugamani a pulsante. Motore senza spazzole. Quattro finiture tra cui scegliere: satinato, lucido, bianco e ABS.

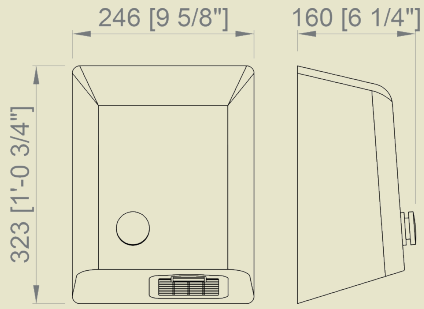

CARATTERISTICHE GENERALI	
Dimensioni	323 x 246 x 160 mm
Dimensioni (solo 01460.W)	325 x 255 x 165 mm
Spessore scocca	1,2 mm (ABS 3 mm)
Peso	3,9 Kg
Peso (solo 01460.W)	2,6 Kg
Potenza	2050 W
Funzionamento	Pulsante
Voltaggio	220 - 240 V-
Frequenza	50 - 60 Hz
Consumo elettrico	9 A
Isolamento elettrico	Classe II
Indice di protezione contro la penetrazioni di polvere e acqua	IPX1
Paro automático por vandalismo	SÌ
MOTORE	
Potenza	110 W
Velocità	2800 rpm
Tipologia	Senza spazzole
Protezione elettrica	Limitatore termico di sicurezza
PRESTAZIONI	
Temperatura dell'aria (ambiente 20ºC)	60ºC
Velocità dell'aria	65 Km/h
Tempo di asciugatura stimato	40 secondi
Livello sonoro a 2m	60 dbA

01450.S

235,00 €

Materiale
Acciaio inox AISI 304

Finitura
Satinato

01450.B

235,00 €

Materiale
Acciaio inox AISI 304

Finitura
Lucido

01450.W

195,00 €

Materiale
Acciaio

Finitura
Bianco

01460.W

156,00 €

Materiale
ABS

Finitura
Bianco

bigflow

NOFER

bigflow

2 ANNI
DI GARANZIA

Asciugamani con sensore elettrico. Motore senza spazzole. Quattro finiture tra cui scegliere: satinato, lucido, bianco e ABS.

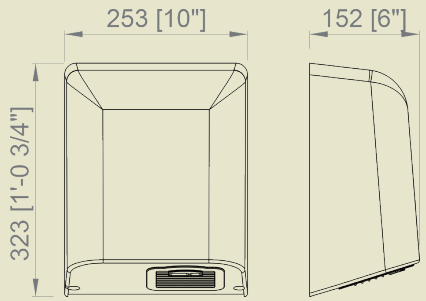

CARATTERISTICHE GENERALI	
Dimensioni	323 x 253 x 152 mm
Dimensioni (solo 01461.W)	325 x 255 x 152 mm
Spessore scocca	1,2 mm (ABS 3 mm)
Peso	3,9 Kg
Peso (solo 01461.W)	2,6 Kg
Potenza	2050 W
Funzionamento	Sensore elettronico
Voltaggio	220 - 240 V-
Frequenza	50 - 60 Hz
Consumo elettrico	9 A
Isolamento elettrico	Classe II
Indice di protezione contro la penetrazioni di polvere e acqua	IPX1
Paro automático por vandalismo	SÌ
MOTORE	
Potenza	110 W
Velocità	2800 rpm
Tipologia	Senza spazzole
Protezione elettrica	Limitatore termico di sicurezza
PRESTAZIONI	
Temperatura dell'aria (ambiente 20ºC)	60ºC
Velocità dell'aria	65 Km/h
Tempo di asciugatura stimato	40 secondi
Livello sonoro a 2m	60 dbA

01451.S

235,00 €

Materiale
Acciaio inox AISI 304

Finitura
Satinato

01451.B

235,00 €

Materiale
Acciaio inox AISI 304

Finitura
Lucido

01451.W

195,50 €

Materiale
Acciaio

Finitura
Bianco

01461.W

156,00 €

Materiale
ABS

Finitura
Bianco

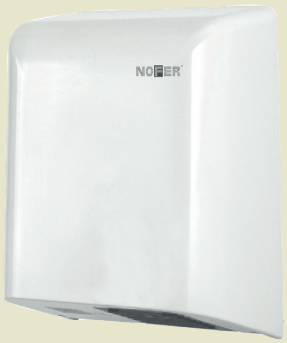

compact

NOFER®

MOBILE COMPATTO CON ASCIUGAMANI

Materiale
Acciaio inox AISI 304

Finitura
SATINATO (.S)

12017.P.S + 12017.ADO.S

12017.ADO.S

310,00 €

Kit per installazione a parete di mobili compatti 12017.P.S. e 12019.P.S.

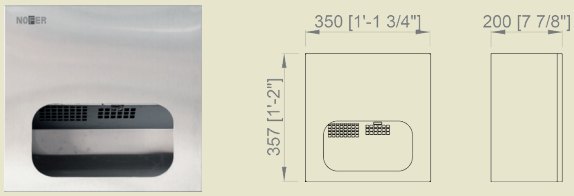

12017.HD.S

463,00 €

Asciugamani a parete con unità compatta

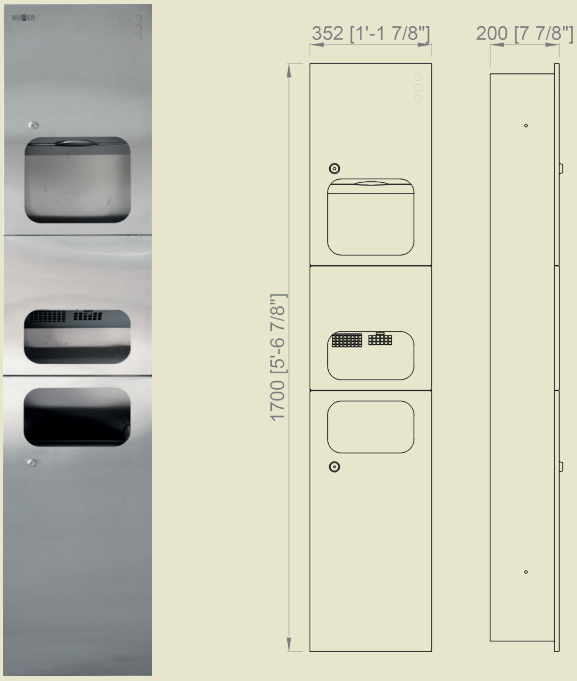

12017.P.S

1005,00 €

Mobile compatto ad incasso con asciugamani, dispenser di asciugamani di carta e cestino

Capacità dispenser di asciugamani di carta
300 - 500 utilizzi

Capacità cestino
18 litri

CARATTERISTICHE GENERALI	
Dimensioni	1700 x 352 x 200 mm
Dimensioni vano installazione	1650 x 300 x 195 mm
Potenza totale	1500 W
Funzionamento	Sensore elettronico
Voltaggio	220 - 240 V~
Frequenza	50 - 60 Hz
Consumo elettrico	6,6 A
Isolamento elettrico	Classe II
Indice di protezione contro l'entrata di polvere e acqua	IPX1
Blocco automatico per vandalismo	SÌ
MOTORE	
Potenza	110 W
Velocità	2800 rpm
Tipologia	Senza spazzole
Protezione elettrica	Limitatore termico di sicurezza
PRESTAZIONI	
Temperatura dell'aria (ambiente 20°C)	50°C
Velocità dell'aria	65 Km/h
Tempo di asciugatura stimato	40 secondi
Livello sonoro a 2m	60 dbA

MOBILE COMPATTO CON ASCIUGAMANI

Materiale
Acciaio inox AISI 304

Finitura
SATINATO (.S)

12017.ADO.S

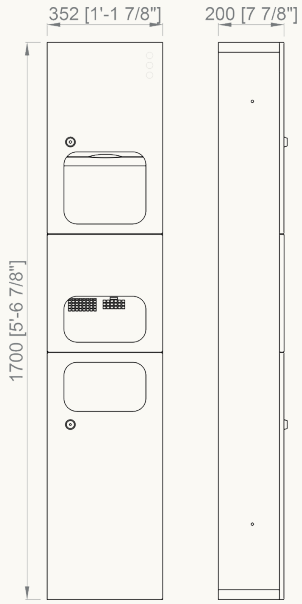

12019.P.S + 12017.ADO.S

12017.ADO.S

310,00 €

Kit per installazione a parete di mobili compatti 12017.P.S. e 12019.P.S.

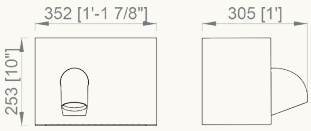

12019.HD.S

520,00 €

Asciugamani ad incasso con unità compatta

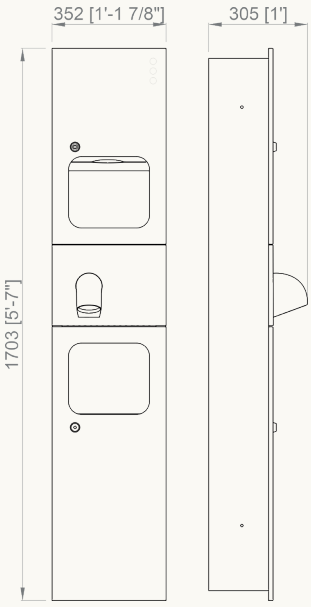

12019.P.S

1018,00 €

Mobile compatto ad incasso con asciugamani modello Cyclon, dispenser di asciugamani di carta e cestino

Capacità dispenser di asciugamani di carta
400 - 600 utilizzi

Capacità cestino
25,5 litri

CARATTERISTICHE GENERALI	
Dimensioni	1700 x 352 x 200 mm
Dimensioni vano installazione	1650 x 300 x 195 mm
Potenza	2450 W
Funzionamento	Sensore elettronico
Voltaggio	220 - 240 V~
Frequenza	50 - 60 Hz
Consumo elettrico	10,6 A
Isolamento elettrico	Classe I
Indice di protezione contro l'entrata di polvere e acqua	IPX1
Blocco automatico per vandalismo	SÌ
MOTORE	
Potenza	250 W
Velocità	6500 rpm
Tipologia	Universale
Protezione elettrica	Limitatore termico di sicurezza
PRESTAZIONI	
Temperatura dell'aria (ambiente 20ºC)	53ºC a 10 cm
Velocità dell'aria	117 Km/h
Tempo di asciugatura stimato	28 secondi
Livello sonoro a 2m	70 dbA

Ulteriori informazioni tecniche su www.nofer.com

MOBILE COMPATTO CON ASCIUGAMANI

NOVITÀ

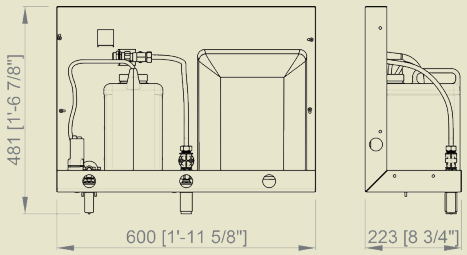

Mobile compatto per installazione dietro lo specchio. Multifunzione: asciugamani automatico, rubinetto con sensore e dosatore di sapone automatico.
Corpo in acciaio inox.

Dimensioni
481 x 600 x 223 mm

Dotato di:

12053.FMS	12053.MS	12053.FS	12053.FTS	12053.TS
1688,00 €	**1408,00 €**	**911,00 €**	**1456,00 €**	**1176,00 €**
Asciugamani Fuga, rubinetto termostatico e dosatore di sapone	Rubinetto termostatico e dosatore di sapone	Asciugamani Fuga e dosatore di sapone	Asciugamani Fuga, rubinetto e dosatore di sapone	Rubinetto e dosatore di sapone

NOVITÀ

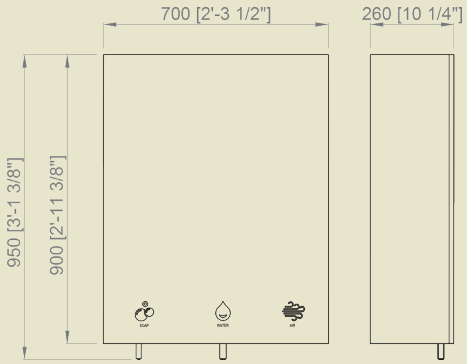

Mobile compatto con armadio a specchio regolabile. Multifunzione: asciugamani automatico, rubinetto con sensore e dosatore di sapone automatico.
Corpo in acciaio inox.

Dimensioni
950 x 700 x 260 mm

Dotato di:

12054.FMS	12054.MS	12054.FS	12054.FTS	12054.TS
2778,00 €	**2499,00 €**	**2001,00 €**	**2546,00 €**	**2267,00 €**
Asciugamani Fuga, rubinetto termostatico e dosatore di sapone	Rubinetto termostatico e dosatore di sapone	Asciugamani Fuga e dosatore di sapone	Asciugamani Fuga, rubinetto e dosatore di sapone	Rubinetto e dosatore di sapone

	WINDFLOW	CYCLON	THIN	KAI	BIGFLOW	BIGFLOW EVO	VELTIA V-JET	VELTIA TRIBLADE V-JETTRIBLADE	FUGA	FUGA EVO	AIRTAP	CONCEPT[3]
CARAT. GENERALI												
Funzionamento	Sensor elect.	Sensor / Pulsante	Sensor elect.	Sensor / Pulsante	Sensor / Pulsante	Sensor	Sensor elect.	Sensor elect.	Sensor elect.	Sensor elect.	Sensor elect.	
Voltaggio	220 - 240 V~	220 - 240 V~	220 - 240 V~	220 - 240 V~	220 - 240 V~	220 - 240 V~	220 - 230 - 240 V~	220 - 230 - 240 V~	220 - 240 V~	220 - 240 V~	220 - 240 V~	220 - 240 V~
Frequenza	50 - 60 Hz	50 - 60 Hz	50 - 60Hz	50 - 60 Hz	50 - 60 Hz	50 - 60 Hz	50 - 60 Hz	50 - 60 Hz	50 - 60 Hz	50 - 60 Hz	50 - 60 Hz	50 - 60 Hz
Potenza	2450 W	2450 W	2350 W	1500 W	2050 W	2050 W	1760 W	1760 W	800 W	800 W	800 W	
Consumo elettrico	10,6 A	10,6 A	9,56 A	6,6 A	9 A	9 A	8 A	8 A	3,5 A	3,5 A	3,5 A	5,3 A
Isolamento elettrico	Classe I	Classe I	Classe I	Classe II	Classe II	Classe II	Classe II	Classe II	Classe I	Classe I	Classe I	Classe II
Indice di protezione contro la penetrazioni di polvere e acqua	IPX1	IPX1	IPX1	IPX1	IPX1	IPX1	IPX1	IPX1	IPX1	IPX1	IPX1	IP52
Tempo di regolazione pulsante	-	de 10 a 90 s	-	de 10 a 90 s	de 10 a 90 s	-	-	-	-	-	-	-
Blocco automatico per vandalismo	SI	SI	SI	SI	SI	SI	SI	SI	SI	SI	SI	
Sensibilità sensore regolabile	de 10 a 50 cm	de 10 a 50 cm	de 10 a 50 cm	de 10 a 50 cm	de 10 a 50 cm	de 10 a 50 cm	-	-	de 10 a 50 cm	de 10 a 50 cm	de 10 a 50 cm	
MOTORE												
Potenza	250 W	250 W	250 W	110 W	110 W	110 W	1760 W	1760 W	800 W	800 W	800 W	1200W
Velocità	6500 rpm	6500 rpm	8300 rpm	2800 RPM	2800 RPM	2800 RPM	30000 rpm	30000 rpm	35000 rpm	35000 rpm	35000 rpm	32000 rpm
Tipologia	Universale	Universale	Universale	Senza spazzole	Senza spazzole	Senza spazzole	Universale	Universale	Universale	Universale	Universale	
Protezione elettrica	Limitatore termico di sicurezza	Limitatore termico di sicurezza	Limitatore termico di sicurezza	Limitatore termico di sicurezza	Limitatore termico di sicurezza	Limitatore termico di sicurezza	Limitatore termico di sicurezza	Limitatore termico di sicurezza	Limitatore termico di sicurezza	Limitatore termico di sicurezza	Limitatore termico di sicurezza	
RESISTENZA												
Potenza	2200 W	2200 W	2100 W	1350 W	1840 W	1840 W / 1540	-	-	-	-	-	
Filo	Ni-Crom	Ni-Crom	Ni-Crom	Ni-Crom	Ni-Crom	Ni-Crom	-	-	-	-	-	
Tipologia	Spirale	Spirale	Spirale	Spirale	Spirale	lámina	-	-	-	-	-	
Supporto	Cerámico	Cerámico	Cerámico	mica	mica	mica	-	-	-	-	-	
Protezione elettrica	Limitatore termico di sicurezza	Limitatore termico di sicurezza	Limitatore termico di sicurezza	Limitatore termico di sicurezza	Limitatore termico di sicurezza	Limitatore termico di sicurezza	-	-	-	-	-	
SCOCCA												
Materiale	Acciaio inox AISI 304 / acciaio verniciato	Acciaio inox AISI 304 / acciaio verniciato	Acciaio inox AISI 304	Acciaio inox AISI 304 / acciaio verniciato	Acciaio inox AISI 304 / acciaio verniciato / ABS	Acciaio inox AISI 304 / acciaio verniciato / ABS	ABS	ABS	Acciaio inox AISI 304 / acciaio verniciato / ABS	Acciaio inox AISI 304	Ottone cromato	Ottone cromato
Finitura	Satinato - Lucido - Bianco	Satinato - Lucido - Bianco	Satinato - Lucido - Bianco	Satinato - Lucido - Bianco	Satinato - Lucido - Bianco	Satinato - Lucido - Bianco	Disponibile in colori	Disponibile in colori	Satinato - Lucido - Bianco	Satinato - Lucido	Lucido	Lucido
Spessore	1,5 / 1,2 mm	1,5 / 1,2 mm	1,2 mm	1 mm	1,2 mm (ABS 3 mm)	1,2 mm (ABS 3 mm)	-	-	1,2 mm (ABS 3 mm)	1,2 mm	-	
DIMENSIONI												
Altezza x larghezza x profondità (mm)	280 x 250 x 203	280 x 250 x 203	265 x 270 x 100	280 x 250 x 168	323 x 253 x 152 325 x 255 x 152 (ABS)		617 x 300 x 195	617 x 300 x 195	323 x 253 x 152 325 x 255 x 152 (ABS)			
Peso	5,8 Kg	5,5 Kg	4,0 Kg	3,5 Kg	(ABS 2,6 KG) 3,9 Kg		9,55 kg	9,55 kg	(ABS 3,6 KG) 4,9 Kg			
PRESTAZIONI												
Temperatura aria (ambiente 20°C)	53°C a 10 cm	53°C a 10 cm	39°C a 10 cm	50°C	60°C	60°C	-	-	40°C a 10 cm	40°C a 10 cm	40°C a 10 cm	
Portata	5500 l/min	5500 l/min	2400 l/min	2300 l/m	2300 l/m	2300 l/m	3600 l/min	4650 l/min	2660 l/min	2660 l/min	2660 l/min	
Velocità dell'aria	117 Km/h	117 Km/h	90 Km/h	65 Km/h	65 Km/h	65 Km/h	370 Km/h	340 Km/h	305 Km/h	305 Km/h	305 Km/h	
Tempo di asciugatura stimato	28 s	28 s	33 s	40 s	40 s	40 s	10-15 s	6-8 s	10-12 s	10-12 s	10-12 s	14-15 s
Livello sonoro a 2 m	70 dbA	70 dbA	69 dbA	60 dbA	60 dbA	60 dbA	70 dbA	75 dbA	72 dbA	72 dbA	72 dbA	65 dbA

AIR
WATER

Evo

Distributore di carta
Tissue Evo

Asciugamani
Fuga Evo

Dosatore di sapone
Inox Evo

Asciugamani
Bigflow Evo

Distributore di carta
Industrial Evo

Dosatore di sapone
Automatics Evo

CADORES DE CABELLO - HAIRDRYERS
SÈCHE-CHEVEUX À AIR CHAUD -
CIUGACAPELLI ELETTRICI - SECADORES
CABELO - **SECADORES DE CABELLO**
AIRDRYERS - SÈCHE-CHEVEUX À AIR
AUD - ASCIUGACAPELLI ELETTRICI -
CADORES DE CABELO - SECADORES DE
BELLO - **HAIRDRYERS** - SÈCHE-CHEVEUX
IR CHAUD - ASCIUGACAPELLI ELETTRICI
ECADORES DE CABELO - SECADORES DE
BELLO - HAIRDRYERS - **SÈCHE-CHEVEUX**
IR CHAUD - ASCIUGACAPELLI ELETTRICI
ECADORES DE CABELO - SECADORES DE
BELLO - HAIRDRYERS - SÈCHE-CHEVEUX
IR CHAUD - ASCIUGACAPELLI ELETTRICI
ECADORES DE CABELO - SECADORES DE
BELLO - HAIRDRYERS - SÈCHE-CHEVEUX
IR CHAUD - ASCIUGACAPELLI ELETTRICI
ECADORES DE CABELO - ADORES
CABELLO - HAIRDRYE SÈCHE-
EVEUX À AIR CHAUD - **ASC APELLI**
ETTRICI - SECADORES D ELO -
CADORES DE CABELLO - HA RYERS

“La varietà è l’anima del piacere.”

Aphra zafra Johnston, Mrs. Behn

...indipendentemente da quali siano la sua origine,
la sua razza, le sue abitudini, i suoi limiti...

NOFER®

zonda

NOFER®

Materiale
Acciaio inox AISI 304

Finitura
SATINATO (.S)
LUCIDO (.B)
BIANCO (.W)

zonda

2 ANNI
DI GARANZIA

Asciugacapelli con bocchettone attivato tramite pulsante. Robusto e anti vandalo ideale per luoghi pubblici. Disponibile in tre finiture: satinato, lucido e bianco.

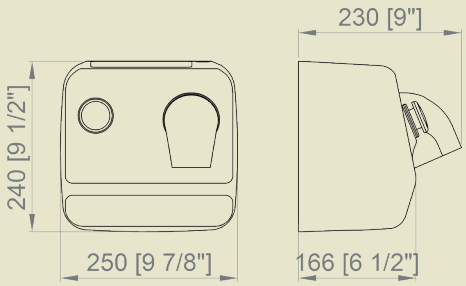

CE

02200.S
388,00 €

02200.B
388,00 €

02200.W
348,00 €

mango

NOFER

mango

2 ANNI
DI GARANZIA

NOVITÀ

Asciugacapelli con testina manuale e attivazione tramite pulsante.

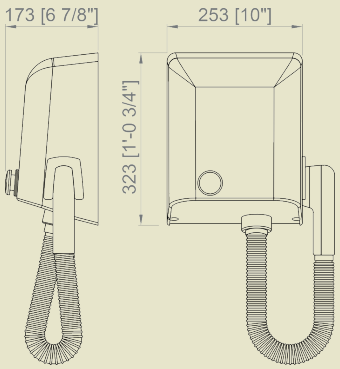

02300.S
519,00 €

Materiale
Acciaio inox AISI 304
Accessori in ottone cromato

Finitura
Satinato

Dimensioni
323 x 253 x 173 mm

CE

hotelline

2 ANNI
DI GARANZIA

Asciugacapelli a parete.

Due velocità con interruttore ON / OFF.

Materiale
ABS

Dimensioni
228 x 168 x 93 mm

02055.N
49,70 €

Finitura
Nero

02055.W
38,00 €

Finitura
Bianco

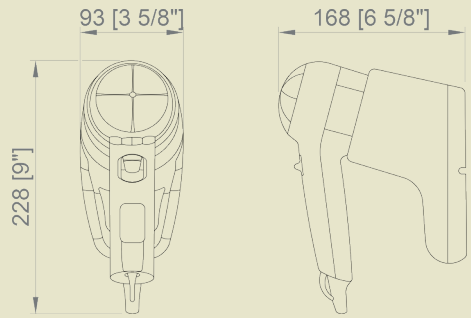

02055.G
61,70 €

Finitura
Grigio

CE

hotelline

NOFER®

hotelline

NOVITÀ

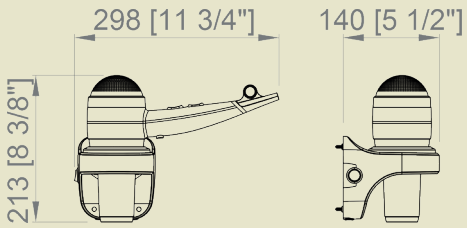

02058.S

89,30 €

Con base per installazione a parete

Materiale
Acciaio inox AISI 304 satinato e ABS

Dimensioni
213 x 298 x 140 mm

Potenza
1800 - 900 W

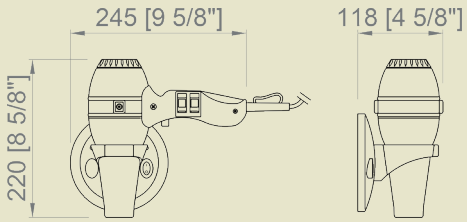

02057.B

61,00 €

Con anello in ABS per installazione a parete

Materiale
ABS e acciaio cromato

Dimensioni
220 x 245 x 118 mm

Potenza
1800 - 900 W

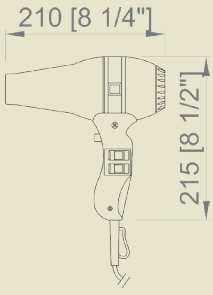

02013.B

58,40 €

Materiale
ABS e acciaio cromato

Dimensioni
215 x 210 x 93 mm

Potenza
1800 W

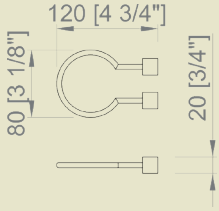

02014.B

31,10 €

Anello di supporto per asciugacapelli

Materiale
Ottone cromato

Finitura
LUCIDO

Dimensioni
20 x 80 x 120 mm
Ø 70 mm

hotelline

02010.W

29,30 €

Pieghevole. Con due velocità e pulsante per aria fredda

Materiale
ABS

Finitura
Bianco

Dimensioni
230 x 180 x 80 mm

Potenza
1600 W

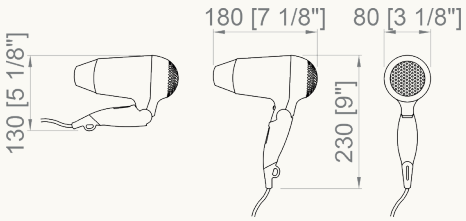

02011.W

68,80 €

Due velocità con interruttore ON/OFF

Materiale
ABS

Finitura
Bianco

Dimensioni
185 x 250 x 138 mm

Potenza
2200 W

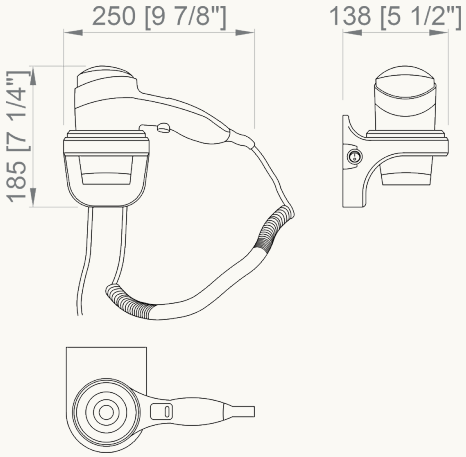

02012.W

82,00 €

Due velocità con interruttore ON/OFF e presa per rasoio elettrico

Materiale
ABS

Finitura
Bianco

Dimensioni
233 x 248 x 155 mm

Potenza
2200 W

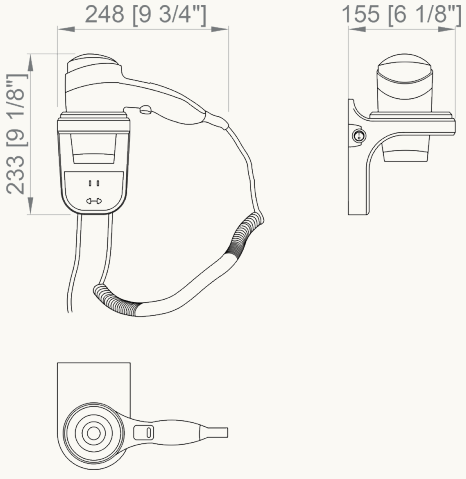

	ZONDA	02300 MANGO	02055	02010.W	02011.W	02012.W	02013	02057	02058
CARATTERISTICHE									
Funzionamento	Manuale	Manuale	Interruttore - Pulsante	Manuale	Interruttore - Pulsante	Interruttore - Pulsante	Interruttore - Pulsante	Interruttore - Pulsante	Interruttore - Pulsante
Voltaggio	220 - 240 V~	220-240 V~	220-240 V~	220-240 V~	220-240 V~	220-240 V~	220-240 V~	220-240 V~	220-240 V~
Frequenza	50 - 60 Hz	50 - 60 Hz	50 - 60 Hz	50 - 60 Hz	50 - 60 Hz	50 - 60 Hz	50 - 60 Hz	50 - 60 Hz	50 - 60 Hz
Potenza	2450 W	800 W	1200W (max) - 540W (min)	1600W	2200W (max) - 1800W (min)	2200W (max) - 1800W (min)	1800 W (max) - 900 W (min)	1800 W (max) - 900 W (min)	1800 W (max) - 900 W (min)
Consumo elettrico	10,6 A	3,5 A	5,5 A	6,9 A	9,6 A	9,6 A	7,8 A	7.8 A	7.8 A
Isolamento elettrico	Classe I	Classe I	Classe II	Classe II	Classe II	Classe II	Classe II	Classe II	Classe II
Protezione elettrica	IP23	IPX1	IP20	IP20	IP20	IP20	IP20	IP20	IP20
Tempo regolazione pulsante	90 s	90 s	-	-	-	-	-	-	-
Blocco automatico per vandalismo	SI	SI	SI	SI	SI	SI	SI	SI	SI
MOTORE									
Potenza	250 W	800W	40W	40W	40W	40W	150 W	150 W	150 W
Velocità	6500 RPM	35000 RPM	13000 RPM	10000 RPM	14000 RPM	14000 RPM	13000 RPM	22500 RPM	22500 rpm
Tipologia	CA - Universale	CA - Universale	CC	CC	CC	CC	CA - Universale	CA - Universale	CA - Universale
Protezione elettrica	Limitatore termico di sicurezza	Limitatore termico di sicurezza	-	-	-	-	Limitatore termico di sicurezza	Limitatore termico di sicurezza	Limitatore termico di sicurezza
RESISTENZA									
Potenza	2200 W	-	1160W	1560W	2150W	2150 W	1650 W	1650W	1650W
Filo	Ni-Crom	-	Ni-Crom	Ni-Crom	Ni-Crom	Ni-Crom	Ni-Crom	Ni-Crom	Ni-Crom
Tipologia	Spirale	-	Filo ondulato	Filo ondulato	Filo ondulato	Filo ondulato	Filo ondulato	Filo ondulato	Filo ondulato
Supporto	Ceramica	-	Mica	Mica	Mica	Mica	Mica	Mica	Mica
Protezione elettrica	Limitatore termico di sicurezza	-	Limitatore termico di sicurezza	Limitatore termico di sicurezza	Limitatore termico di sicurezza	Limitatore termico di sicurezza	Limitatore termico di sicurezza	Limitatore termico di sicurezza	Limitatore termico di sicurezza
SCOCCA									
Materiale	Acciaio inox AISI 304	Acciaio inox AISI 304 / Ottone	ABS	ABS	ABS	ABS	ABS + acciaio cromato	ABS + acciaio cromato	ABS + acciaio inox AISI 304
Finitura	Satinato Lucido Bianco	Satinato con finiture dorate	Bianco Nero Grigio	Bianco	Bianco	Bianco	Nero + lucido	Nero + lucido	Nero + satinato
Spessore	1,5/1,2 mm	1,2	-	-	-	-	-	-	-
DIMENSIONI									
Altezza x larghezza x profondità	280 x 250 x 203 mm	324 x 252 x 168 mm	210 x 100 x 155 mm	230 x 80 x 180 mm	185 x 248 x 138 mm	233 x 248 x 155 mm	220 x 245 x 118 mm	215 x 210 x 93 mm	215 x 210 x 93 mm
Peso	6 Kg	5,5 Kg	0,85 Kg	0,85 Kg	0,85 Kg	1,40 Kg	0,9 Kg	0,8 Kg	0,8 Kg
BENEFICI									
Temperatura dell'aria (20°C ambiente)	49ºC a 10 cm	40ºC a 10 cm	61ºC a 10 cm	63ºC a 10 cm	65ºC a 10 cm	65ºC a 10 cm	63ºC a 10 cm	63ºC a 10 cm	63ºC a 10 cm
Portata	6500 l/min	2660 l/min	1300 l/min	1200 l/min	1300 l/min	1300 l/min	1450 l/min	1450 l/min	1450 l/min
Velocità dell'aria	133 Km/h	305 Km/h	48 km/h	50 km/h	58 km/h	58 km/h	72 Km/h	72 Km/h	72 Km/h
Livello sonoro a 2m	70 dbA	72 dbA	60 dbA	60 dbA	62 dbA	62 dbA	65 dbA	65 dbA	65 dbA
Presa	NO	NO	NO	NO	NO	SI	NO	NO	NO

(*) valori indicativi

DISPENSADORESDEJABÓN-SOAP
DISPENSERS - DISTRIBUTEURS DE
SAVON - **DOSATORI DI SAPONE**
DISTRIBUIDORES DE SABÃO -
DISPENSADORESDEJABÓN-SOAP
DISPENSERS - **DISTRIBUTEURS DE**
SAVON - DOSATORI DI SAPONE
DISTRIBUIDORES DE SABÃO -
DISPENSADORESDEJABÓN-SOAP
DISPENSERS - DISTRIBUTEURS DE
SAVON - DOSATORI DI SAPONE
DISTRIBUIDORES DE SABÃO -
DISPENSADORESDEJABÓN-SOAP
DISPENSERS - DISTRIBUTEURS DE
SAVON - DOSATORI DI SAPONE
DISTRIBUIDORES DE SABÃO -
DISPENSADORES DE JABÓN - SOAP
DISPENSERS - DISTRIBUTEURS DE
SAVON - DOSATORI DI SAPONE
DISTRIBUIDORES DE SABÃO -
DISPENSADORESDEJABÓN-SOAP

**“L’uniformità è la morte;
la diversità è la vita.”**

Mijail Aleksandrovich Bakunin

...indipendentemente da quali siano la sua origine,
la sua razza, le sue abitudini, i suoi limiti...

NOFER®

inox evo

NOFER

DOSATORI DI SAPONE LIQUIDO

inox evo NOVITÀ evo

INSTALLAZIONE VERTICALE

Anti gocciolamento.
Indicatore di livello

Materiale
Acciaio inox AISI 304

Finitura
SATINATO (.S)
LUCIDO (.B)

Dosatori di sapone verticali. Installazione a parete. Compatti, robusti e molto resistenti all'uso. Con serbatoio interno per un'ottima conservazione del sapone. Combinabili con gli altri prodotti della gamma EVO

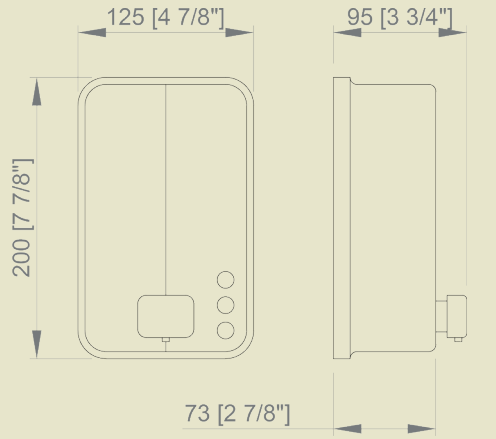

03050.S
58,00 €
Dosatore di sapone liquido

Dimensioni
200 x 125 x 95 mm

Capacità
1200 ml

03050.B
62,60 €
Dosatore di sapone liquido

Dimensioni
200 x 125 x 95 mm

Capacità
1200 ml

03050.N	ALTRI COLORI
103,50 €	**124,00 €**

DOSATORI DI SAPONE LIQUIDO

inox

NOVITÀ

INSTALLAZIONE VERTICALE

Anti gocciolamento.
Indicatore di livello

Materiale
Acciaio inox AISI 304

Finitura
SATINATO (.S)
LUCIDO (.B)
BIANCO (.W)

03041.S

50,00 €

Dosatore di sapone liquido

Dimensioni
207 x 122 x 135 mm

Capacità
1200 ml

Dosatori di sapone verticali. Installazione a parete. Robusti e molto resistenti all'uso. Con serbatoio interno in versione satinata e lucida per un'ottima conservazione del sapone.

03041.B

60,50 €

Dosatore di sapone liquido

Dimensioni
207 x 122 x 135 mm

Capacità
1200 ml

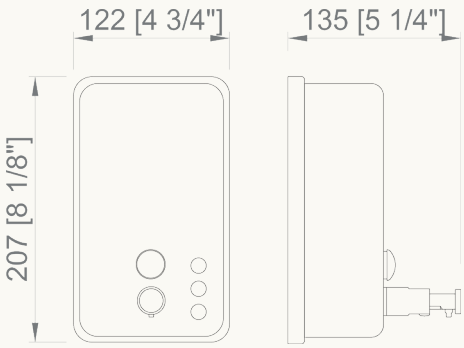

03001.W

56,10 €

Dosatore di sapone liquido verticale

Dimensioni
210 x 121 x 130 mm

Capacità
1200 ml

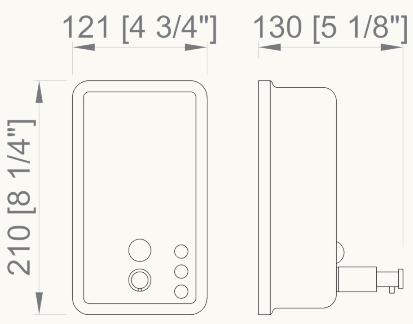

Anti gocciolamento.
Indicatore di livello

inox

INSTALLAZIONE VERTICALE

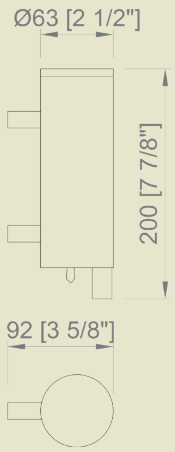

03024.S	03024.B
133,50 €	**122,50 €**

Dosatore di sapone liquido

Materiale
Acciaio inox AISI 304

Finitura
Satinato

Finitura
Lucido

Dimensioni
200 mm. Ø 63 mm

Capacità
300 ml

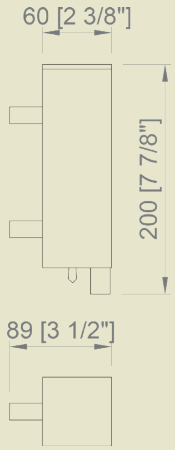

03025.S

127,00 €

Dosatore di sapone liquido

Materiale
Acciaio inox AISI 304

Finitura
Satinato

Dimensioni
200 x 60 x 89 mm

Capacità
300 ml

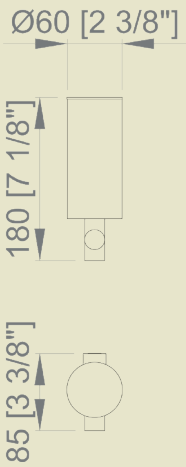

03046.B

73,10 €

Dosatore di sapone liquido

Materiale
Ottone cromato

Finitura
Lucido

Dimensioni
180 mm. Ø60 mm

Capacità
300 ml

NOVITÀ

Anti gocciolamento

Materiale
Acciaio inox AISI 304

Finitura
SATINATO (.S)
LUCIDO (.B)

inox

INSTALLAZIONE VERTICALE

03003.B

39,40 €

Dosatore di sapone liquido conico. Testa in zama. Con indicatore di livello.

Dimensioni
150 x 80 x 150 mm

Capacità
345 ml

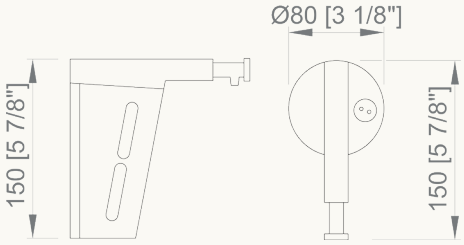

03022.S

52,90 €

Dosatore di sapone liquido.
Con indicatore di livello

Dimensioni
160 x 105 x 91 mm

Capacità
820 ml

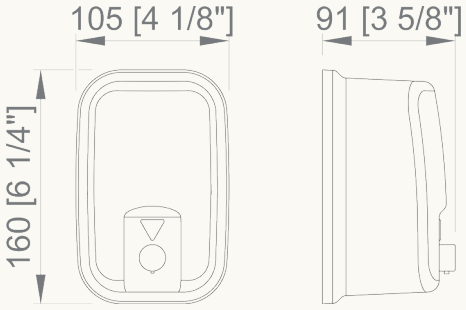

NOVITÀ

03001.06.S

28,30 €

03001.06.B

29,00 €

Dosatore di sapone liquido

Dimensioni
150 x 98 x 101 mm

Capacità
600 ml

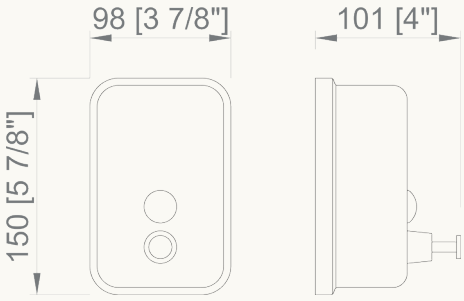

Ulteriori informazioni tecniche su www.nofer.com

inox

Anti gocciolamento.
Indicatore di livello

Materiale
Acciaio inox AISI 304

Finitura
SATINATO (.S)
LUCIDO (.B)
BIANCO (.W)

INSTALLAZIONE ORIZZONTALE

NOVITÀ

Dosatori di sapone orizzontali. Installazione a parete. Robusti e molto resistenti all'uso. Con serbatoio interno in versione satinata e lucida per un'ottima conservazione del sapone.

03042.S
53,70 €

Dosatore di sapone liquido

Dimensioni
120 x 200 x 123 mm

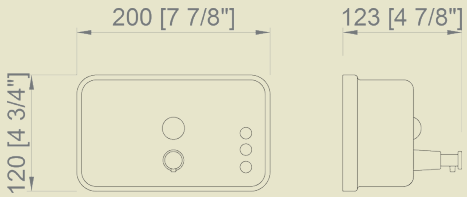

03042.B
56,70 €

Dosatore di sapone liquido

Dimensioni
120 x 200 x 123 mm

NOVITÀ

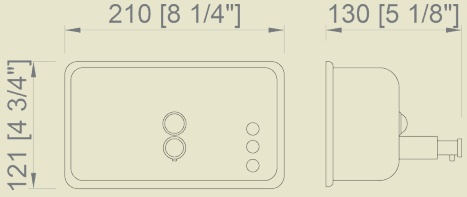

03002.W
56,10 €

Dosatore di sapone liquido

Dimensioni
121 x 210 x 130 mm

inox

Anti gocciolamento.
Indicatore di livello

Materiale
Acciaio inox AISI 304

Finitura
SATINATO (.S)
LUCIDO (.B)

INSTALLAZIONE VERTICALE

03004.S
64,50 €

Dimensioni
157 x 178 x 125 mm

Capacità
1200 ml

NOVITÀ

Dosatori di sapone orizzontali. Installazione a parete. Robusti e molto resistenti all'uso. Disponibile versione con doppio serbatoio e doppia erogazione

03004.B
74,90 €

Dimensioni
157 x 178 x 125 mm

Capacità
1200 ml

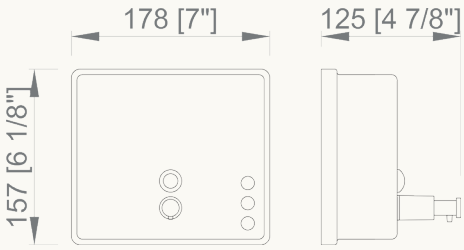

03005.B
59,20 €

Dosatore doppio di sapone liquido

Dimensioni
160 x 180 x 120 mm

Capacità
Due depositi da 600 ml

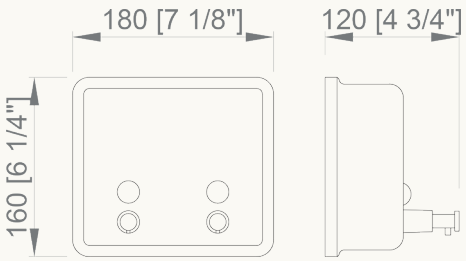

maxclean

Dosatori di sapone per uso ospedaliero. Dispongono di una leva di attivazione lunga per l'uso con il gomito o con l'avambraccio. Il modo più semplice per evitare la propagazione di germi e batteri in ambienti sanitari e ospedalieri.

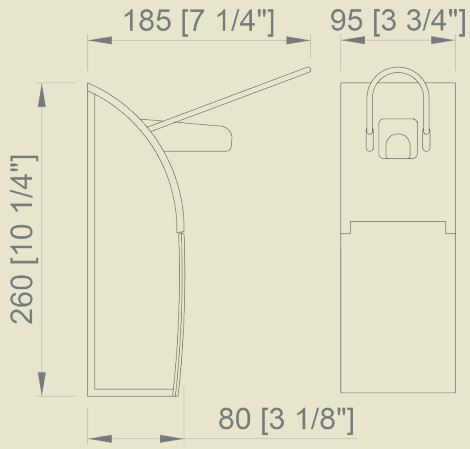

Dosatore di sapone ospedaliero

Dimensioni
260 x 95 x 185 mm

Capacità
500 ml

03013.S
135,00 €

Materiale
Acciaio inox AISI 304 e polietilene

Finitura
SATINATO

03013.ABS
110,00 €

Materiale
ABS e polietilene

03013.AL
127,50 €

Materiale
Alluminio e polietilene

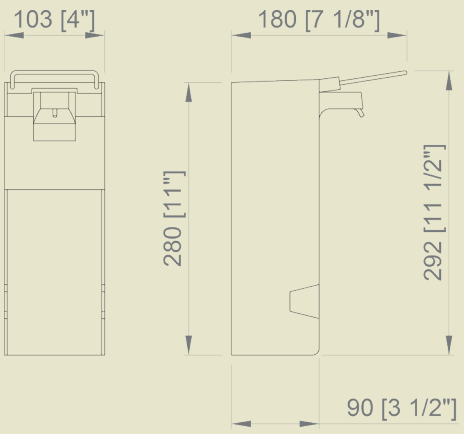

03016.L
140,50 €

Dosatore di sapone ospedaliero leva lunga

Materiale
ABS e polietilene

Finitura
TRANSLÚCIDO

Dimensioni
292 x 103 x 180 mm

Capacità
1000 ml

automatics evo

NOFER

automatics evo

Anti gocciolamento.
Indicatore di livello

Finitura
SATINATO (.S)
LUCIDO (.B)
BIANCO (.W)

NOVITÀ

Dosatore automatico di sapone liquido, trasformabile in schiuma con pompa 03038.FP (non inclusa). Adatto per disinfettanti a base alcolica. Alimentazione con batterie e possibilità di connessione a trasformatore (03038.TR opzionale). Design gamma EVO per set bagno completo

03039.S
109,00 €

Materiale
Acciaio inox AISI 304

Dimensioni
275 x 105 x 95 mm

Capacità
1000 ml

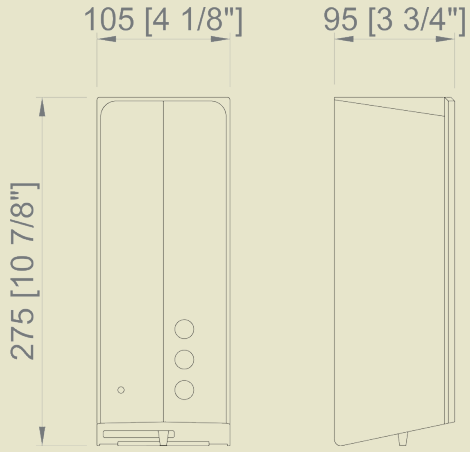

03039.B
115,00 €

Materiale
Acciaio inox AISI 304

Dimensioni
275 x 105 x 95 mm

Capacità
1000 ml

ADA COMPLIANT

03038.W
65,00 €

Materiale
ABS

Dimensioni
275 x 105 x 95 mm

Capacità
1000 ml

03039.N
186,50 €

ALTRI COLORI
224,00 €

ACCESSORI

03038.FP
3,50 €

Pompa per schiuma utilizzabile nei modelli 03039.S, 03039.B e 03038.W

03038.TR
13,90 €

Trasformatore AC/DC 220-12 V utilizzabile nei modelli 03039.S, 03039.B e 03038.W

automatics

Materiale
Acciaio inox AISI 304

Funzionamento
Sensore automatico

Finitura
SATINATO (.S)
LUCIDO (.B)

Dosatori di sapone automatici attivati da un sensore a infrarossi. La dose di sapone corretta per un azionamento senza contatto. Molto più igienico.

ADA COMPLIANT

03023.S

107,00 €

Dosatore di sapone liquido. Adatto per disinfettanti a base alcolica.

Materiale
Acciaio inox AISI 304

Dimensioni
210 x 140 x 100 mm

Capacità
1200 ml

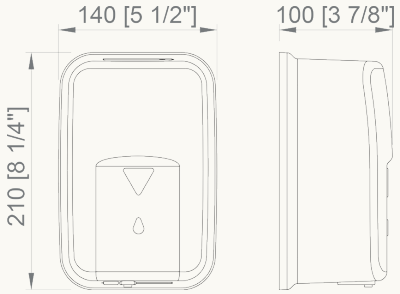

NOVITÀ

Alimentazione a batteria a richiesta

03106.B

379,55 €

Materiale
Ottone cromato

Dimensioni
104 x 45 x 130 mm

Capacità
1000 ml

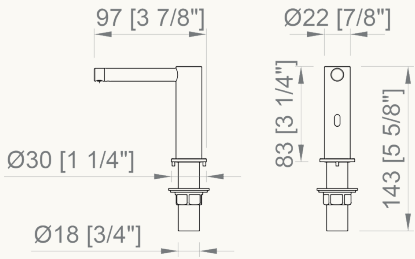

Complementi elettronici per set:

NOVITÀ

07250.B

557,50 €

Rubinetto
Dimensioni
150 x 44 x 163 mm

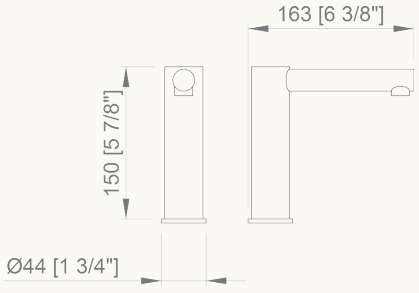

NOVITÀ

01910.B	01911.B
870,00 €	**870,00 €**

Asciugamani airtap

Vedere pagina 17

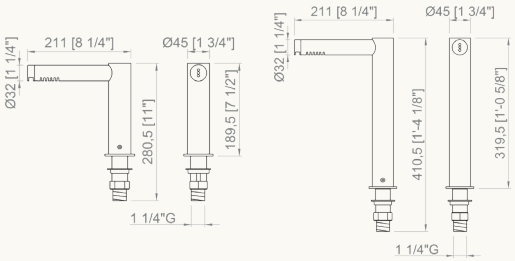

Ulteriori informazioni tecniche su www.nofer.com

multifeed NOVITÀ

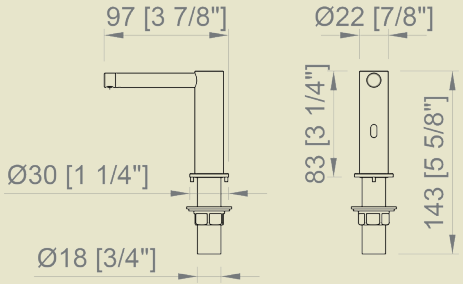

03106.MUL.B

406,00 €

Dosatore di sapone per un sistema di alimentazione multiplo. Include tubo di connessione al serbatoio del sapone.

Materiale
Ottone cromato

Dimensioni
104 x 45 x 130 mm

Capacità
1000 ml

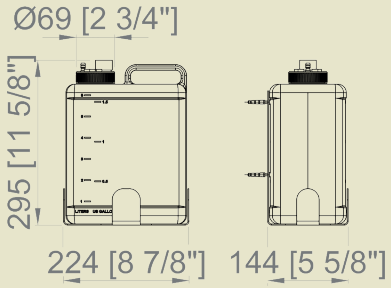

03108.DEP1

727,00 €

Serbatoio per dosatori di sapone con sistema di alimentazione multipla. Include supporto a parete.

Dimensioni
295 x 144 x 224 mm

Capacità
6 litri

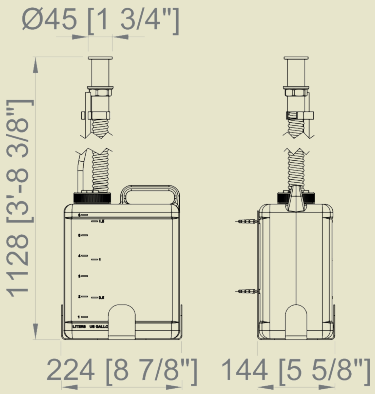

03108.DEP2

392,00 €

Serbatoio per dosatore di sapone con sistema di alimentazione multiplo e riempimento dal mensola. Include supporto a parete.

Dimensioni
Copertura su mensola
Ø 45 mm

Capacità
6 litri

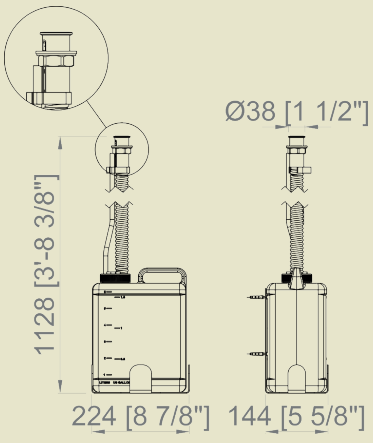

03108.DEP3

312,00 €

Serbatoio per dosatore di sapone con sistema di alimentazione multiplo e riempimento dal mensola con indicazione led di riempimento. Include supporto a parete.

Dimensioni
Copertura su mensola Ø 45 mm

Capacità
6 litri

Materiale
ABS

Finitura
BIANCO (.W)
NERO (.N)

classic

03036.N

31,60 €

Dosatore di sapone liquido

Dimensioni
210 x 128 x 90 mm

Capacità
1000 ml

Dosatori dalle linee semplici e adattabili ad ogni tipo di ambiente. Design compatti e colori neutri per arredare il bagno pubblico.

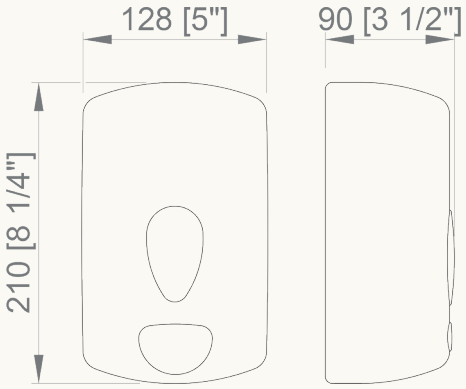

03036.W

16,60 €

Dosatore di sapone liquido

Dimensioni
210 x 128 x 90 mm

Capacità
1000 ml

NOVITÀ

03032.T

27,00 €

Portasapone con doppio serbatoio

Dimensioni
197 x 128 x 65 mm

Capacità
2 x 200 ml

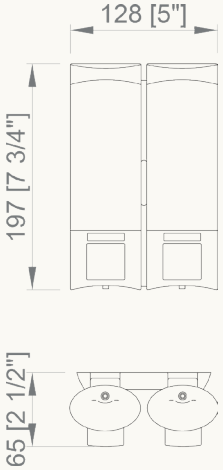

Ulteriori informazioni tecniche su www.nofer.com

basic

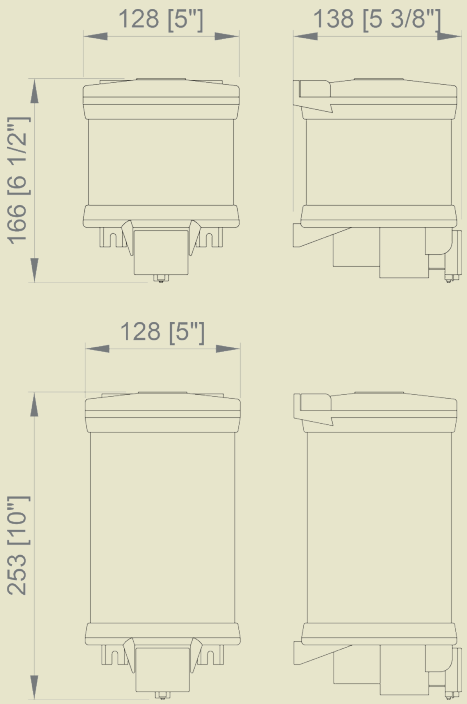

Dosatore di sapone liquido
a parete

Serbatoio
ABS traslucido

Pulsante
ABS nero

03018.W	03019.W
30,70 €	**47,60 €**
Dimensioni 166 mm. Ø128 mm	Dimensioni 253 mm. Ø128 mm
Capacità 1000 ml	Capacità 2000 ml

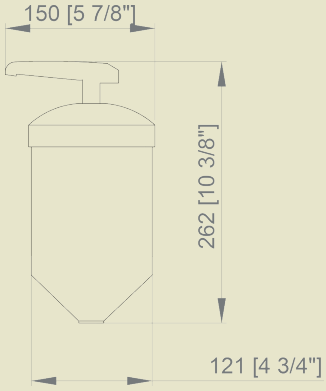

03008.W
22,50 €

Dosatore di sapone liquido
a parete

Materiale
Polipropilene traslucido

Dimensioni
262 mm. Ø 121 mm

Capacità
1500 ml

03009.W
44,90 €

Dosatore di sapone liquido
a parete

Materiale
Polipropilene traslucido

Dimensioni
333 mm. Ø 132 mm

Capacità
3500 ml

Materiale
Acciaio inox AISI 304

inserts

NOVITÀ

03102.S	84,70 €

Da incasso soprapiano
(foro Ø 25 - 30 mm).

Finitura
SATINATO

Collo
ABS nero

Serbatoio
Polietilene bianco

Capacità
1000 ml

Dimensioni
83 x 35 x 120 mm
Serbatoio 220 mm altezza
Collo 120 mm

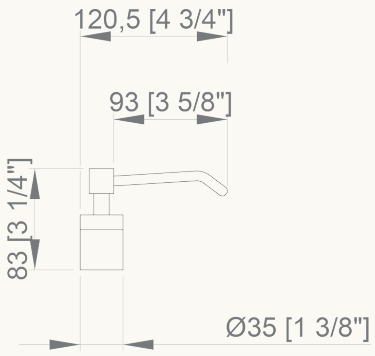

NOVITÀ

Sapone in schiuma

03103.S	105,00 €

Dosatore sapone a schiuma
ad incasso soprapiano
(foro Ø 25 - 30 mm).
Rosone (Ø 35 mm)

Finitura
SATINATO

Collo
ABS nero

Serbatoio
Polietilene bianco

Capacità
1000 ml

Dimensioni
98 x 35 x 117,5 mm
Serbatoio 220 mm altezza
Collo 120 mm

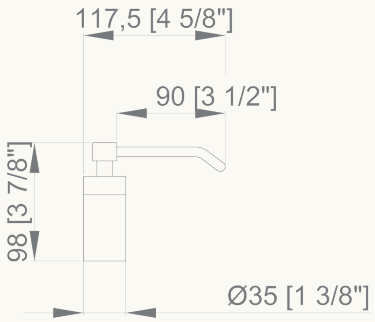

03100.B	60,60 €

Da incasso soprapiano
(foro Ø 25 - 35 mm).

Finitura
LUCIDO

Collo
Acciaio

Serbatoio
Acciaio inox

Capacità
500 ml

Dimensioni
76 x 50 x 130 mm
Serbatoio 145 mm altezza
Collo 120 mm

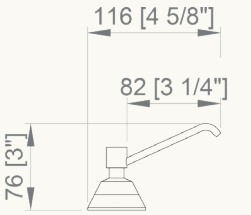

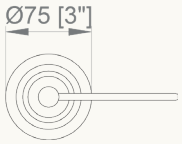

03101.B	41,40 €

Da incasso soprapiano
(foro Ø 25 - 35mm).

Finitura
LUCIDO

Collo
ABS Nero

Serbatoio
Polietilene bianco

Capacità
1000 ml

Dimensioni
76 x 50 x 130 mm
Serbatoio 220 mm altezza
Collo 120 mm

Ulteriori informazioni tecniche su www.nofer.com

Materiale
Acciaio inox AISI 304

inserts

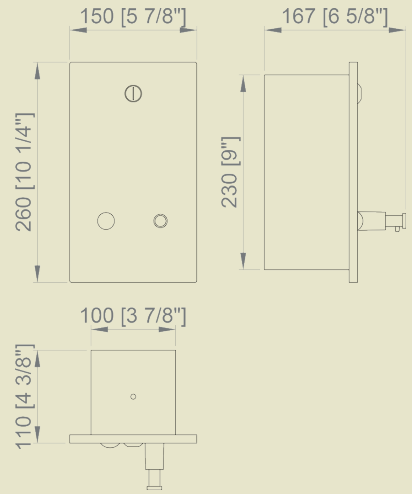

03201.S

125,00 €

Incasso a parete.
Verticale

Finitura
SATINATO

Dimensioni
260 x 150 x 110 mm

Capacità
1200 ml

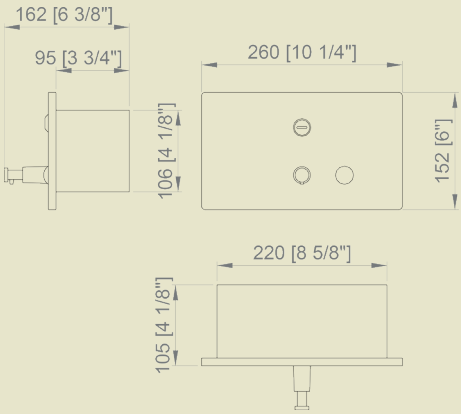

03202.S

125,00 €

Incasso a parete.
Orizzontale

Finitura
SATINATO

Dimensioni
152 x 260 x 105 mm

Capacità
1200 ml

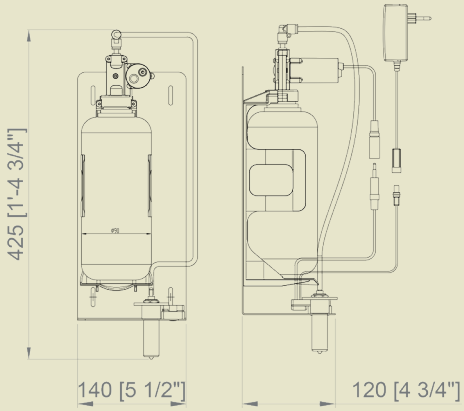

03107.B

422,00 €

Dispenser di sapone.
Installazione dietro allo specchio

Finitura
Corpo SATINATO

Dimensioni
425 x 140 x 120 mm

Capacità
1000 ml

NOVITÀ

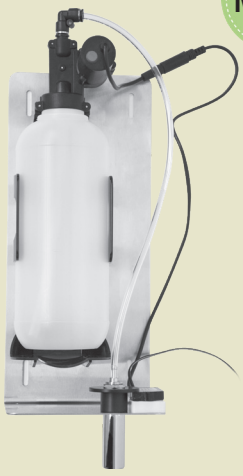

DISPENSADORES DE PAPEL - PAPER DISPENSERS - DISTRIBUTEURS DE PAPIER - **DISTRIBUTORI CARTA** - DISTRIBUIDORES DE PAPEL - DISPENSADORES DE PAPEL - PAPER DISPENSERS - DISTRIBUTEURS DE PAPIER - DISTRIBUTORI CARTA - **DISTRIBUIDORES DE PAPEL** - DISPENSADORES DE PAPEL - PAPER DISPENSERS - DISTRIBUTEURS DE PAPIER - DISTRIBUTORI CARTA - DISTRIBUIDORES DE PAPEL - **DISPENSADORES DE PAPEL** - PAPER DISPENSERS - DISTRIBUTEURS DE PAPIER - DISTRIBUTORI CARTA - DISTRIBUIDORES DE PAPEL - DISPENSADORES DE PAPEL - **PAPER DISPENSERS** - DISTRIBUTEURS DE PAPIER - DISTRIBUTORI CARTA - DISTRIBUIDORES DE PAPEL - DISPENSADORES DE PAPEL - PAPER DISPENSERS - **DISTRIBUTEURS DE PAPIER** - DISTRIBUTORI CARTA - DISTRIBUIDORES DE PAPEL - DISPENSADORES DE PAPEL - PAPER DISPENSERS - DISTRIBUTEURS DE PAPIER - DISTRIBUTORI CARTA - DISTRIBUIDORES DE PAPEL - DISPENSADORES DE PAPEL - PAPER DISPENSERS - DISTRIBUTEURS DE PAPIER - DISTRIBUTORI CARTA - DISTRIBUIDORES

“Gli uomini costruiscono troppi muri e mai abbastanza ponti”

Isaac Newton

...indipendentemente da quali siano la sua origine,
la sua razza, le sue abitudini, i suoi limiti...

NOFER®

industrial evo

NOFER

Con indicatore di livello

Finitura
SATINATO (.S)
LUCIDO (.B)
BIANCO (.W)

industrial evo

Portarotolo industriale. Design gamma EVO per un set completo del bagno.

Rotolo massimo: Ø 230 mm
Asse Ø: 40 mm

Materiali di consumo
06000

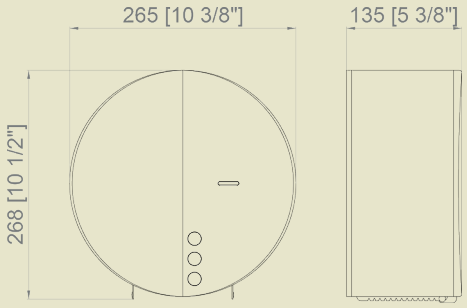

NOVITÀ

05046.S	05046.B
52,20 €	55,70 €

Materiale
Acciaio inox AISI 304

Dimensioni
268 x 265 x 135 mm

05046.N	ALTRI COLORI
132,07 €	159,00 €

industrial

Distributore di carta igienica per rotolo industriale 250/300 m. Con chiave di sicurezza

Rotolo massimo: Ø 230 mm
Asse Ø: 40 mm

Materiali di consumo
06000

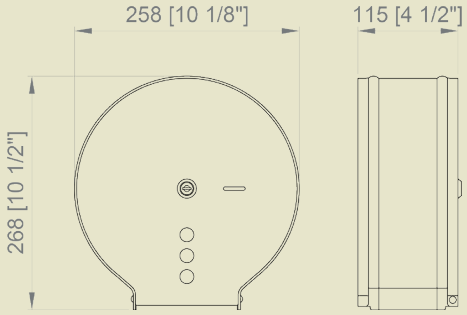

05006.S
42,50 €

Materiale
Acciaio inox AISI 304

Dimensioni
268 x 258 x 115 mm

05006.B
42,50 €

Materiale
Acciaio inox AISI 304

Dimensioni
268 x 258 x 115 mm

05006.W
32,00 €

Materiale
Acciaio inox AISI 304

Dimensioni
268 x 258 x 115 mm

industrial

Con indicatore di livello

Materiale
Acciaio inox

Finitura
SATINATO (.S)
LUCIDO (.B)
BIANCO (.W)

05001.XL.S
54,10 €

Dimensioni
290 x 285 x 112 mm

05001.S
43,50 €

Dimensioni
260 x 250 x 112 mm

Dispenser di carta igienica per rotolo industriale 250/300 m (500 m per 05001.XL). Chiave di sicurezza

05001.XL

Rotolo massimo: Ø 280 mm
Asse Ø: 40 mm

Materiali di consumo
06000

05001.XL.B
57,20 €

Dimensioni
290 x 285 x 112 mm

05001.B
45,50 €

Dimensioni
260 x 250 x 112 mm

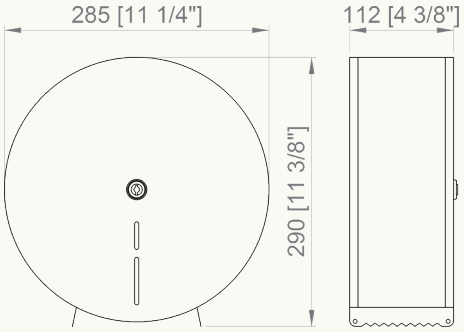

05001

Rotolo massimo: Ø 230 mm
Asse Ø: 40 mm

Materiali di consumo
06001.E

05001.XL.W
51,00 €

Materiale
Acciaio bianco

Dimensioni
290 x 285 x 112 mm

05001.W
41,40 €

Materiale
Acciaio bianco

Dimensioni
260 x 250 x 112 mm

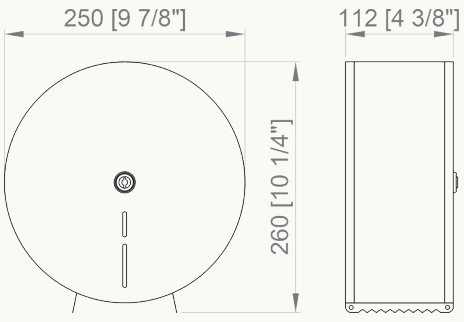

classic

Con indicatore di livello

Materiale
ABS

Finitura
BIANCO (.W)
NERO (.N)

Distributore di carta igienica per rotolo industriale 500 metri.
Chiave di sicurezza

05005

Rotolo massimo: Ø 280 mm
Asse Ø: 40 mm

Materiali di consumo
06000

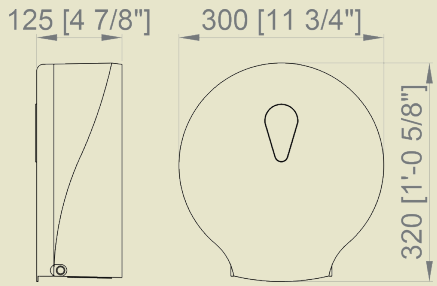

05005.N
43,20 €

Dimensioni
320 x 300 x 125 mm

05004.N
41,60 €

Dimensioni
274 x 252 x 125 mm

05004

Rotolo massimo: Ø 230 mm
Asse Ø: 40 mm

Materiali di consumo
06001.E

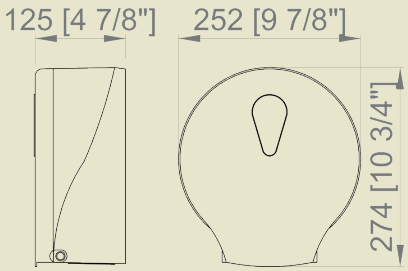

05005.W
19,90 €

Dimensioni
320 x 300 x 125 mm

05004.W
19,30 €

Dimensioni
274 x 252 x 125 mm

NOVITÀ

Portarotolo industriale doppio

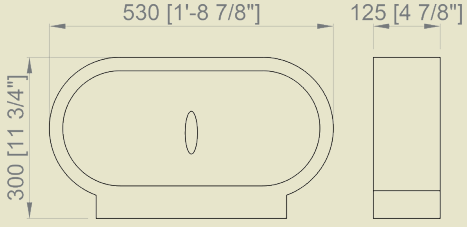

Rotolo massimo: 280 mm
Asse Ø: 40 mm

Materiali di consumo
06000

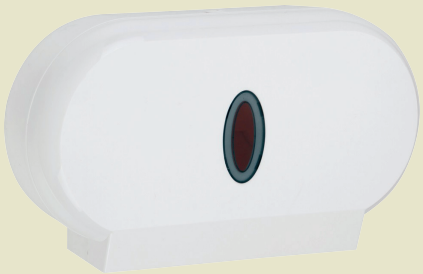

05002.W
62,60 €

Dimensioni
300 x 530 x 125 mm

industrial

Indicatore di livello

Materiale
Acciaio inox AISI 304
Finitura .W acciaio verniciato

Finitura
SATINATO (.S)
LUCIDO (.B)
BIANCO (.W)

05103.S	**82,50 €**
05103.B	**81,40 €**
05103.W	**68,90 €**

Dimensioni
290 x 230 x 115 mm

Distributore di carta igienica per rotolo di carta di 250/300 metri.
Chiave di sicurezza.

Rotolo massimo: Ø 220 mm
Asse Ø: 40 mm

Materiali di consumo
06001

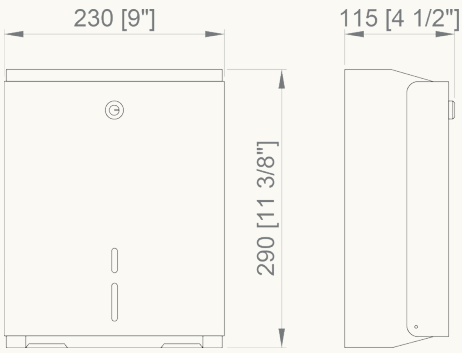

05104.S	**92,10 €**
05104.B	**90,50 €**
05104.W	**74,70 €**

Dimensioni
340 x 285 x 115 mm

Distributore di carta igienica per rotolo di carta di 500 metri.
Chiave di sicurezza.

Rotolo massimo: Ø 280 mm
Asse Ø: 40 mm

Materiali di consumo
06000

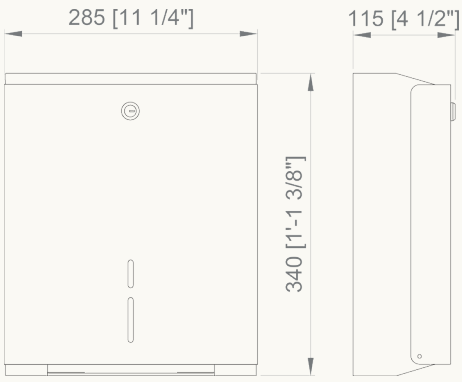

Materiale
Acciaio inox AISI 304

industrial

Distributore di asciugamani di carta in bobina.
Attrezzato con lama dentata per un taglio facile.

Materiali di consumo
06006.45.E

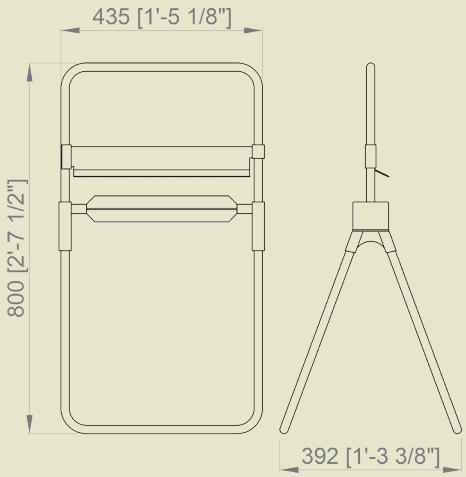

04008.B

54,30 €

Dispenser da pavimento

Dimensioni
800 x 435 x 392 mm

Larghezza massima bobina 380 mm
Ø massimo 500 mm
Uso universale per tutti i tipi di rotolo

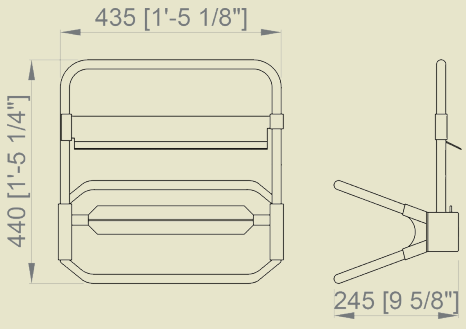

04009.B

52,20 €

Distributore a parete

Dimensioni
440 x 435 x 245 mm

Larghezza massima bobina 380 mm
Ø massimo 400 mm
Uso universale per tutti i tipi di rotolo

domestics

NOFER®

DISTRIBUTORI DI CARTA DOMESTICI

DISTRIBUTORI A UN ROTOLO

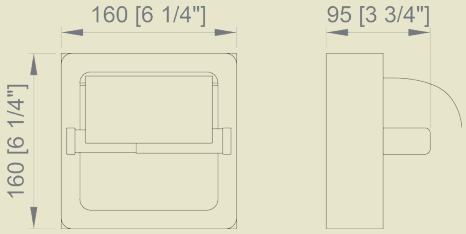

05007.S	05007.B
43,20 €	**43,20 €**

A parete

Materiale
Acciaio inox AISI 304

Dimensioni
160 x 160 x 95 mm

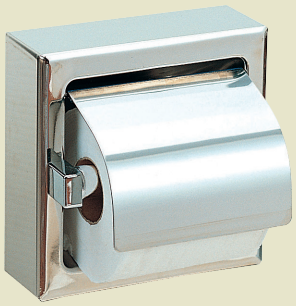

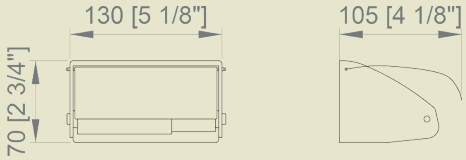

05013.S	05013.B
15,10 €	**14,05 €**

A parete

Materiale
Acciaio inox AISI 304

Dimensioni
70 x 130 x 105 mm

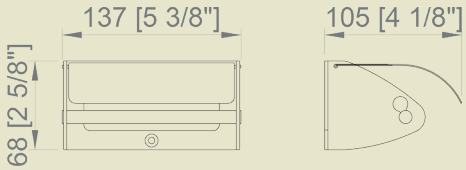

05023.S
17,40 €

A parete

Materiale
Acciaio inox AISI 304

Dimensioni
68 x 137 x 105 mm

NOVITÀ

Asse inox

05018.S	05018.B
23,65 €	**22,35 €**

A parete

Materiale
Acciaio inox AISI 304

Dimensioni
50 x 202 x 97 mm

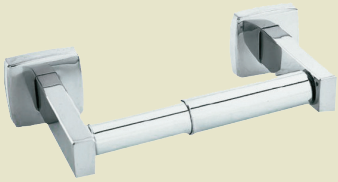

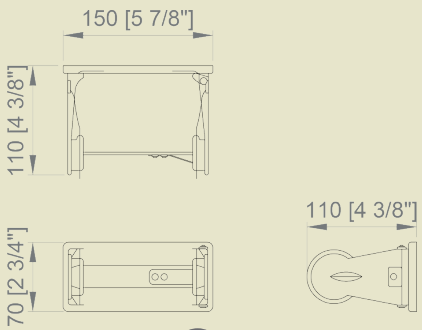

05011.B	**16,00 €**

A parete. Impedisce l'estrazione del rotolo fino a che la carta non sia terminata.

Materiale
Acciaio cromato

Dimensioni
70 x 150 x 110 mm

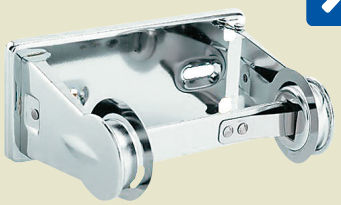

DISTRIBUTORI DI CARTA DOMESTICI

DISTRIBUTORI A DUE ROTOLI

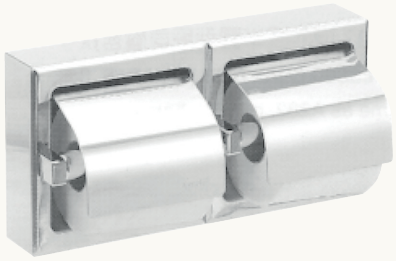

05008.B

66,60 €

Installazione orizzontale

Materiale
Acciaio inox AISI 304

Dimensioni
160 x 320 x 65 mm

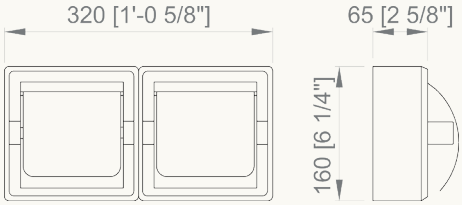

05012.B

24,00 €

Installazione orizzontale. Impedisce l'estrazione del rotolo fino a che la carta non sia terminata.

Materiale
Acciaio cromato

Dimensioni
70 x 313 x 107 mm

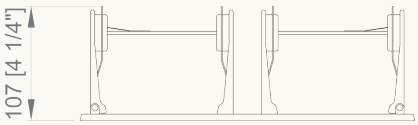

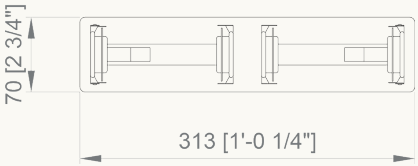

05015.S

77,30 €

Installazione verticale con chiave di sicurezza

Materiale
Acciaio inox AISI 304

Dimensioni
305 x 152 x 170 mm

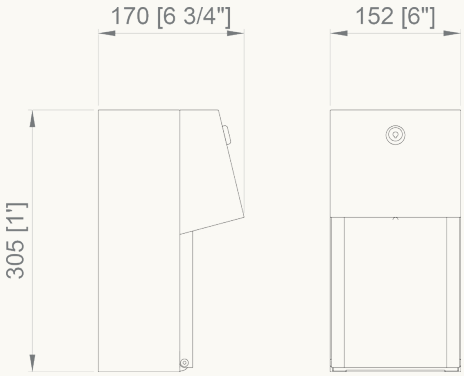

05099.W

44,50 €

Installazione verticale

Materiale
ABS

Finitura
BIANCO

Dimensioni
300 x 145 x 145 mm

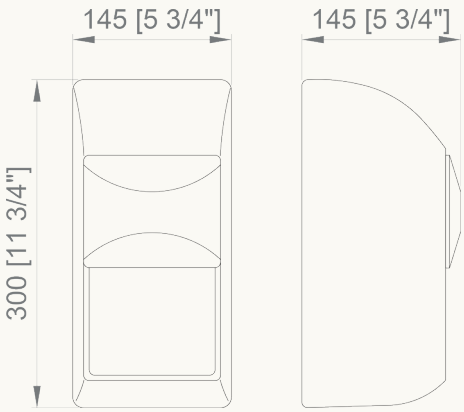

Ulteriori informazioni tecniche su www.nofer.com

DISTRIBUTORI DI CARTA DOMESTICI

DISTRIBUTORI A INCASSO

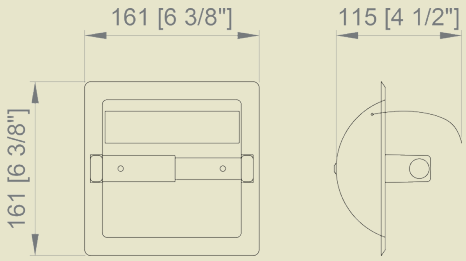

05203.S	05203.B
37,50 €	**37,50 €**

Con copertura

Materiale
Acciaio inox

Dimensioni
161 x 161 x 115 mm

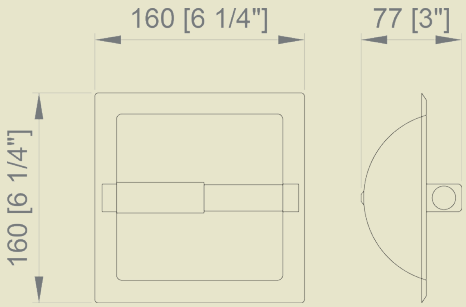

05204.S	05204.B
29,00 €	**29,10 €**

Senza copertura

Materiale
Acciaio inox

Dimensioni
160 x 160 x 77 mm

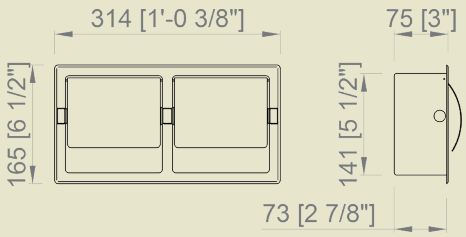

05206.B
45,00 €

Doppio distributore di carta igienica. Orizzontale

Materiale
Acciaio inox AISI 304

Dimensioni
165 x 314 x 75 mm

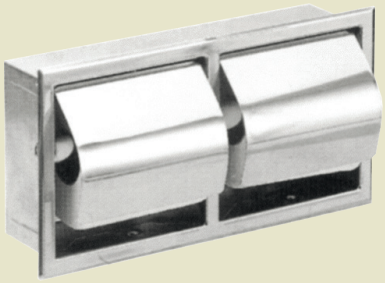

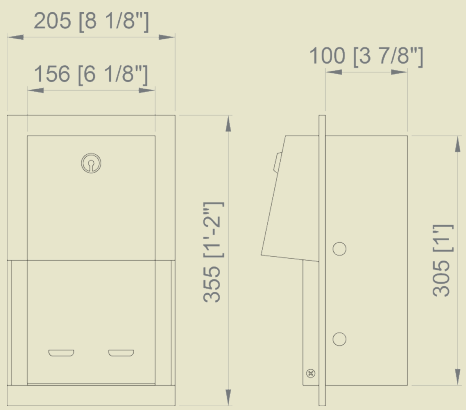

05202.S
113,50 €

Doppio distributore di carta igienica con chiave di sicurezza verticale

Materiale
Acciaio inox AISI 304

Dimensioni
355 x 205 x 100 mm

domestics

NOFER

DISTRIBUTORI DI CARTA DOMESTICI

Distributori di carta igienica in formato rotolo domestico. Adatti per due, tre e quattro rotoli per un migliore adattamento a tutte le frequenze di uso. Robusti e resistenti ad uso frequente, perfetti per ambienti pubblici ad alta affluenza. Dotati di chiave di sicurezza e molto facili da riempire.

Indicatore di livello
Chiave di sicurezza

Materiale
Acciaio inox AISI 304
Finitura .W acciaio verniciato

Finitura
SATINATO (.S)
LUCIDO (.B)
BIANCO (.W)

DISTRIBUTORI A DUE ROTOLI

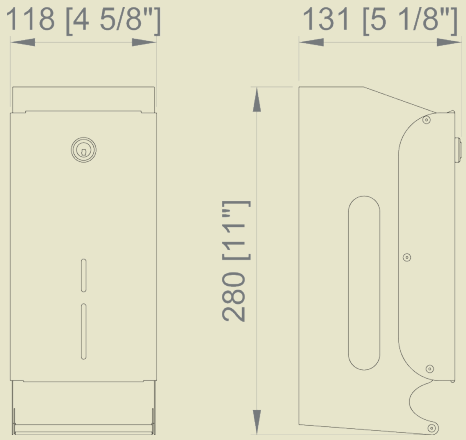

05101.S
52,30 €

05101.B
56,70 €

05101.W
56,70 €

Dimensioni
280 x 118 x 131 mm

DISTRIBUTORI A TRE ROTOLI

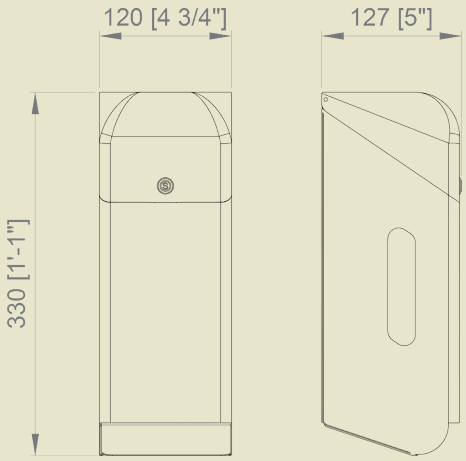

05100.S
83,90 €

05100.B
83,90 €

05100.W
62,40 €

Dimensioni
330 x 120 x 127 mm

DISTRIBUTORI A QUATTRO ROTOLI

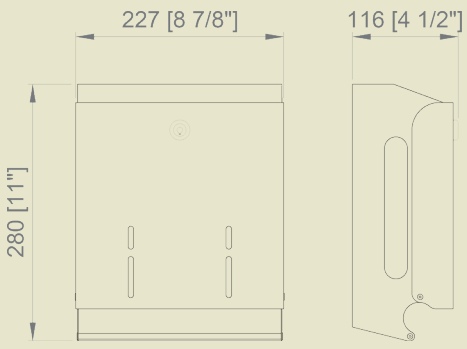

05105.S
106,00 €

05105.B
106,00 €

Dimensioni
280 x 227 x 116 mm

bulkpack

NOFER

Indicatore di livello

Finitura
SATINATO (.S)
LUCIDO (.B)
BIANCO (.W)
NERO (.N)

bulkpack

Distributori di carta igienica a fogli con chiave di sicurezza.

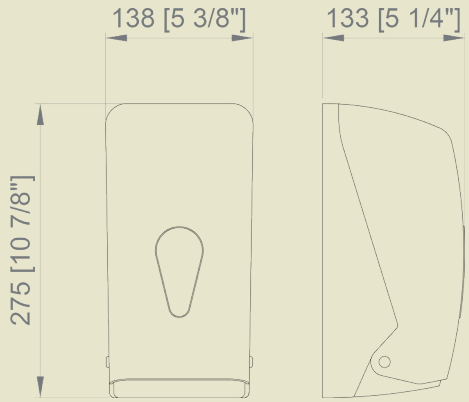

05118.N	05118.W
39,20 €	26,50 €

Materiale
ABS

Dimensioni
275 x 138 x 133 mm

Capacità
400 utilizzi

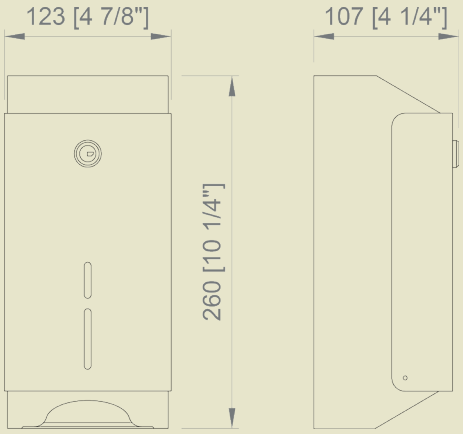

05107.S
78,30 €

Con chiave di sicurezza

Materiale
Acciaio inox

Dimensioni
260 x 123 x 107 mm

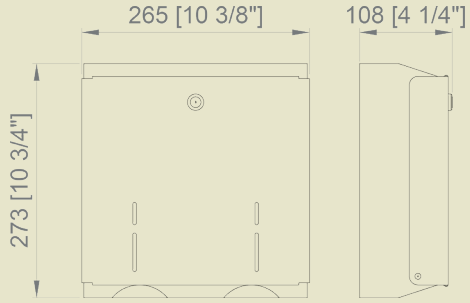

05108.S	05108.B
137,00 €	137,00 €

Con chiave di sicurezza

Materiale
Acciaio inox

Dimensioni
273 x 265 x 108 mm

tissue evo

NOFER

tissue evo

NOVITÀ

Indicatore di livello

Materiale
Acciaio inox AISI 304

Finitura
SATINATO (.S)
LUCIDO (.B)

Distributori di asciugamani di carta con chiave di sicurezza. Combinabile con il resto dei prodotti della gamma con design EVO.

Materiali di consumo
06009.E

04046.S
64,80 €

Dimensioni
300 x 255 x 105 mm

Capacità
450 utilizzi

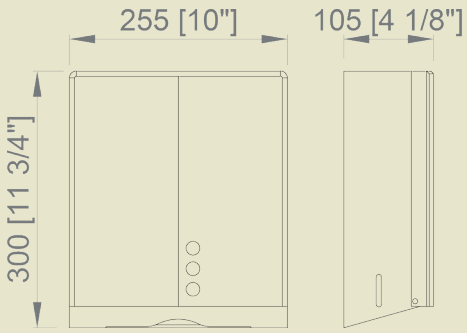

04046.B
65,20 €

Dimensioni
300 x 255 x 105 mm

Capacità
450 utilizzi

04046.N
137,50 €

ALTRI COLORI
165,00 €

DISTRIBUTORI DI CARTA

tissue

NOVITÀ

Indicatore di livello

Materiale
Acciaio inox AISI 304
Finitura .W acciaio verniciato

Finitura
SATINATO (.S)
LUCIDO (.B)
BIANCO (.W)

04006.S
50,00 €

Dimensioni
300 x 280 x 100 mm

04006.B
51,00 €

Dimensioni
300 x 280 x 100 mm

Distributore di asciugamani di carta con chiave di sicurezza

Materiali di consumo
06009.E

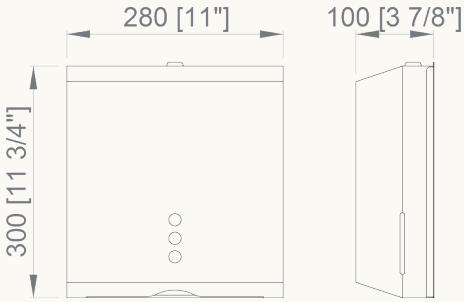

04006.W
35,00 €

Dimensioni
300 x 280 x 100 mm

Ulteriori informazioni tecniche su www.nofer.com

tissue

Indicatore di livello

Materiale
Acciaio inox AISI 304
Finitura .W acciaio verniciato

Finitura
SATINATO (.S)
LUCIDO (.B)
BIANCO (.W)

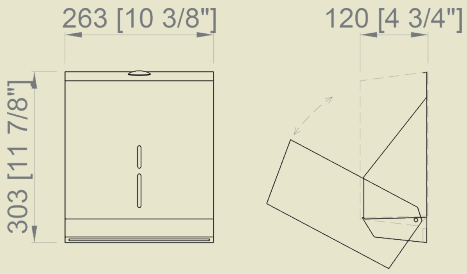

04005.S	04005.B
52,00 €	**52,00 €**

Distributori di asciugamani di carta con chiave di sicurezza

Dimensioni
303 x 263 x 120 mm

Capacità
450 utilizzi

Materiali di consumo
06009.E

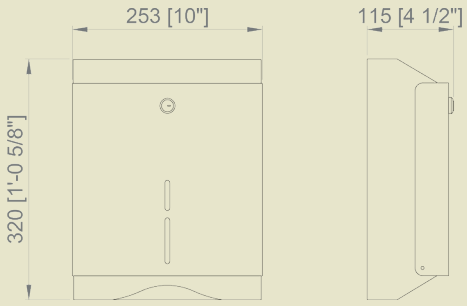

04010.S	04010.B
76,50 €	**76,70 €**

Distributori di asciugamani di carta con chiave di sicurezza

Dimensioni
320 x 253 x 115 mm

Capacità
500 utilizzi

Materiali di consumo
06009.E

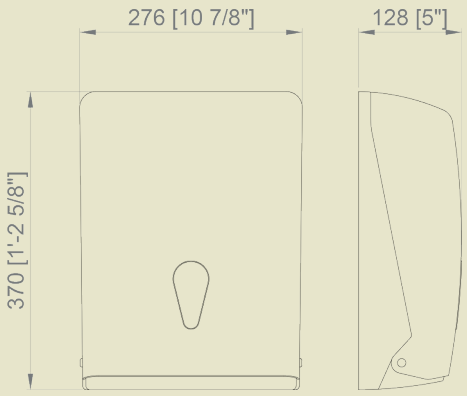

04020.N	04020.W
44,40 €	**21,65 €**

Distributori di asciugamani di carta con chiave di sicurezza

Materiale
ABS

Finitura
BIANCO (.W)
NERO (.N)

Dimensioni
370 x 276 x 128 mm

Capacità
600 utilizzi

Materiali di consumo
06009.E

wick

Chiave di sicurezza

Materiale
Acciaio inox AISI 304

Finitura
SATINATO (.S)
LUCIDO (.B)

Capacità
una bobina a sfilamento interno

Distributore di asciugamani di carta in bobina a sfilamento interno

04099.S	04099.B
133,00 €	133,00 €

Dimensioni
310 x 250 x 215 mm
Rotolo massimo: Ø 200 mm
Ø: 200 mm

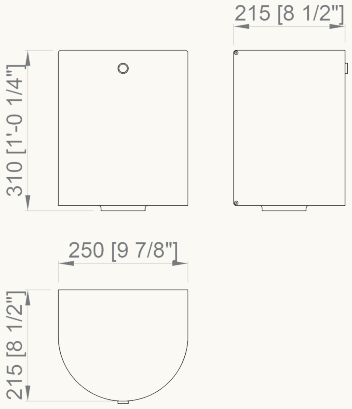

Distributore di asciugamani di carta in bobina a sfilamento interno

04099.MINI.S	04099.MINI.B
110,00 €	110,00 €

Dimensioni
310 x 175 x 160 mm
Rotolo massimo: Ø 200 mm
Ø: 135 mm

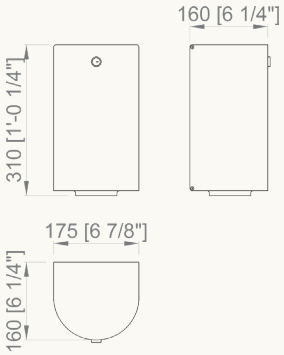

Distributori di asciugamani di carta in bobina a sfilamento interno

04098.S	04098.B
124,00 €	120,90 €

04098.W
112,00 €

Dimensioni
280 x 242 x 242 mm
Rotolo massimo: Ø 200 mm
Ø: 200 mm

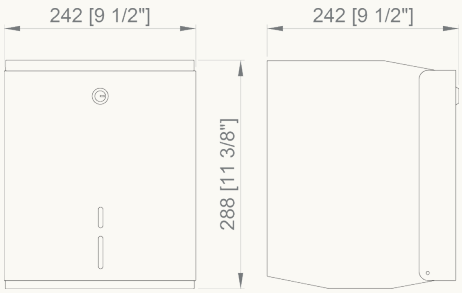

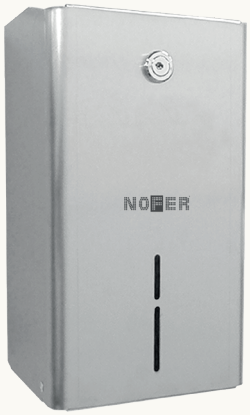

Distributori di asciugamani di carta in bobina a sfilamento interno

04098.MINI.S	04098.MINI.B
86,50 €	86,50 €

Dimensioni
260 x 148 x 137 mm
Rotolo massimo: Ø 200 mm
Ø: 135 mm

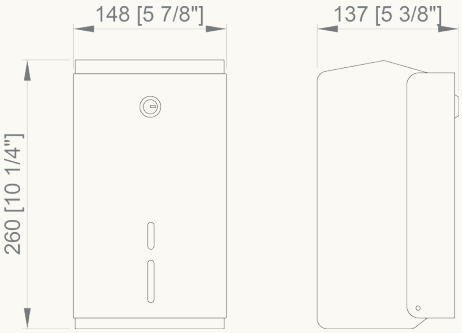

wick

Indicatore di livello

Materiale
ABS

Finitura
BIANCO (.W)
NERO (.N)

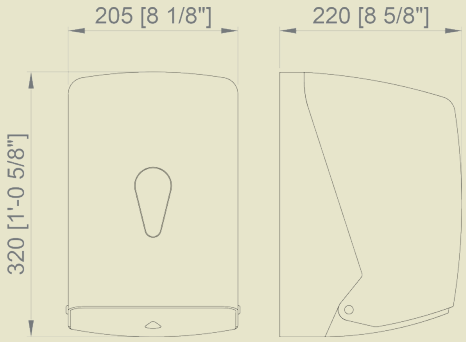

Distributore di asciugamani di carta in bobina a sfilamento interno. Chiusura di sicurezza. Disponibile in dimensione standard e dimensione mini

Rotolo massimo: 205 mm
Ø: 195 mm

04108.N	04108.W
54,30 €	**27,80 €**

Dimensioni
320 x 205 x 220 mm

Capacità
Una bobina a sfilamento interno

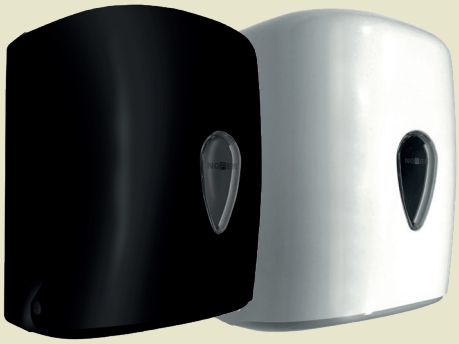

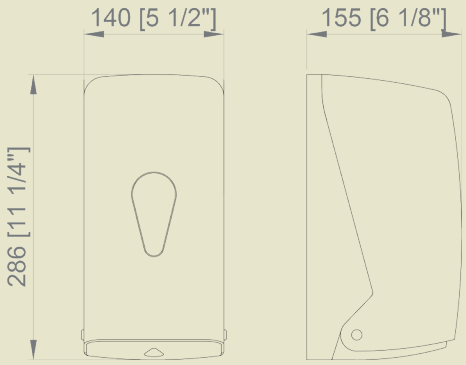

Rotolo massimo: 200 mm
Ø: 135 mm

04108.MINI.N	04108.MINI.W
39,20 €	**17,85 €**

Dimensioni
286 x 140 x 155 mm

Capacità
Una bobina a sfilamento interno

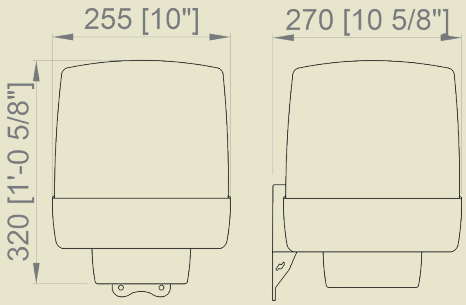

04101.T
53,00 €

Materiale
Polipropilene

Finitura
BIANCO E GRIGIO FUME

Dimensioni
320 x 255 x 270 mm
Rotolo massimo: Ø 200 mm
Ø: 135mm

Materiale
Acciaio inox AISI 304

roll NOVITÀ

04035.S

441,00 €

Distributori di asciugamani di carta, discesa automatica, taglio manuale. Funzionamento a batteria. Installazione a parete

Finitura
SATINATA

Dimensioni
431 x 330 x 216 mm
Rotolo massimo:
Ø200 x 220 mm

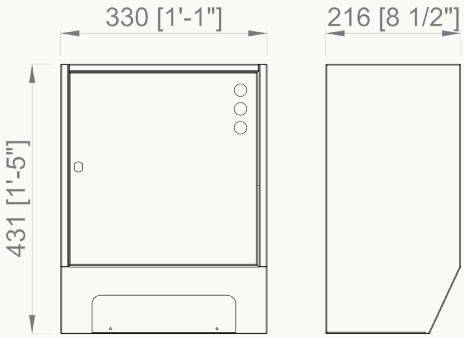

04035.REC.S

556,00 €

Distributori di asciugamani di carta, discesa automatica, taglio manuale. Funzionamento a batteria. Installazione semi incassata

Finitura
SATINATA

Dimensioni
491 x 384 x 216 mm
Rotolo massimo:
Ø200 x 220 mm

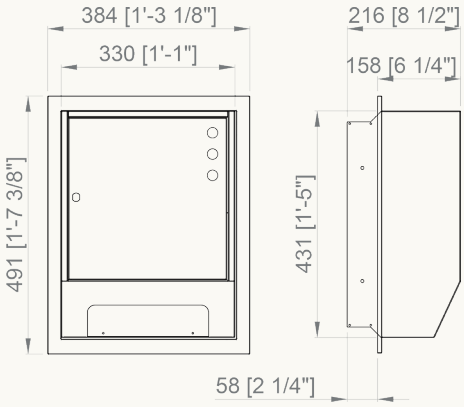

Ulteriori informazioni tecniche su www.nofer.com

roll

Distributori di asciugamani di carta in rotoli
con chiave di sicurezza

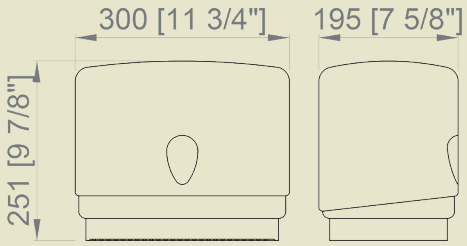

04003.W
53,50 €

Per asciugamani di carta piegati o in rotoli con indicatore di livello

Materiale
ABS BIANCO

Dimensioni
251 x 300 x 195 mm
Rotolo massimo: Ø 240 mm
Ø: 155 mm

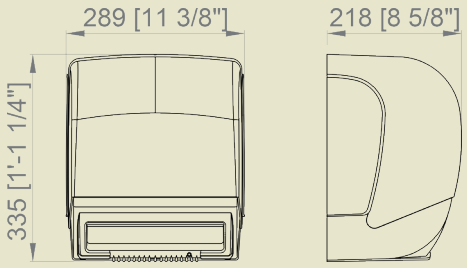

04004.2.BK	04004.2.W
209,00 €	**209,00 €**

Distributori di asciugamani di carta discesa automatica taglio manuale con indicatore di livello. Funzionamento a batteria

Materiale
ABS BIANCO (04004.2.W)
ABS NERO (04004.2.BK)

Dimensioni
335 x 289 x 218 mm
Rotolo massimo:
Ø 200 x 220 mm

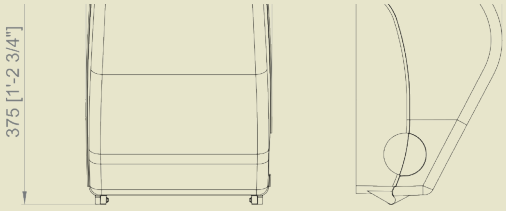

04032.2.W	04032.2.BK
173,00 €	**173,00 €**

Distributore di asciugamani di carta, scarico e taglio automatici. Funzionamento a batteria

Materiale
ABS BIANCO (04032.2.W)
ABS NERO (04032.2.BK)

Dimensioni
375 x 286 x 224 mm
Rotolo massimo:
Ø 210, 197-210 mm

ACCESORIOS DE BAÑO - BATHROOM ACCESSORIES - ACCESSORIES DE SALLE DE BAIN - **ACCESSORI DA BAGNO** - ACESSÓRIOS DE BANHO - ACCESORIOS DE BAÑO - BATHROOM ACCESSORIES - ACCESSORIES DE SALLE DE BAIN - ACCESSORI DA BAGNO - ACESSÓRIOS DE BANHO - **ACCESORIOS DE BAÑO** - BATHROOM ACCESSORIES - ACCESSORIES DE SALLE DE BAIN - ACCESSORI DA BAGNO - ACESSÓRIOS DE BANHO - ACCESORIOS DE BAÑO - BATHROOM ACCESSORIES - ACCESSORIES DE SALLE DE BAIN - ACCESSORI DA BAGNO - ACESSÓRIOS DE BANHO - ACCESORIOS DE BAÑO - **BATHROOM ACCESSORIES** - ACCESSORIES DE SALLE DE BAIN - ACCESSORI DA BAGNO - ACESSÓRIOS DE BANHO - ACCESORIOS DE BAÑO - BATHROOM ACCESSORIES - ACCESSORIES DE SALLE DE BAIN - ACCESSORI DA BAGNO - ACESSÓRIOS DE BANHO - ACCESORIOS DE BAÑO - BATHROOM ACCESSORIES - ACCESSORIES DE SALLE DE BAIN - ACCESSORI DA BAGNO - ACESSÓRIOS DE BANHO - ACCESORIOS DE BAÑO - BATHROOM ACCESSORIES - **ACCESSORIES DE SALLE DE BAIN** - ACCESSORI DA BAGNO - ACESSÓRIOS DE BANHO -ACCESORIOS DE BAÑO - BATHROOM ACCESSORIES - ACCESSORIES DE SALLE DE BAIN - ACCESSORI DA BAGNO - **ACESSÓRIOS DE BANHO** - ACCESORIOS DE BAÑO - BATHROOM ACCESSORIES - ACCESSORIES DE SALLE DE BAIN - ACCESSORI DA BAGNO - ACESSÓRIOS DE BANHO - ACCESORIOS DE BAÑO - BATHROOM ACCESSORIES - ACCESSORIES DE SALLE DE BAIN - ACCESSORI DA BAGNO - ACESSÓRIOS DE BANHO - ACCESORIOS DE BAÑO - BATHROOM ACCESSORIES - ACCESSORIES DE SALLE DE BAIN - ACCESSORI DA BAGNO - ACESSÓRIOS DE BANHO - ACCESORIOS DE BAÑO - BATHROOM

“La bellezza del cosmo è data non solo dalla unità nella varietà, ma anche dalla varietà nell’unità.”

(Il nome della rosa, 1980), Umberto Eco

...indipendentemente da quali siano la sua origine,
la sua razza, le sue abitudini, i suoi limiti...

NOFER®

black

NOFER®

Materiale
ABS

Finitura
NERO Liscio al tatto

black

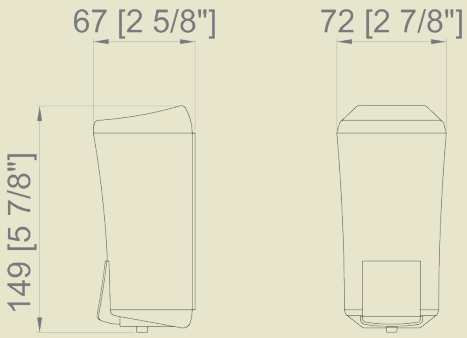

03010.BK

53,40 €

Dosatore di sapone a parete liquido ricaricabile

Dimensioni
149 x 67 x 72 mm
Capacità
170 ml

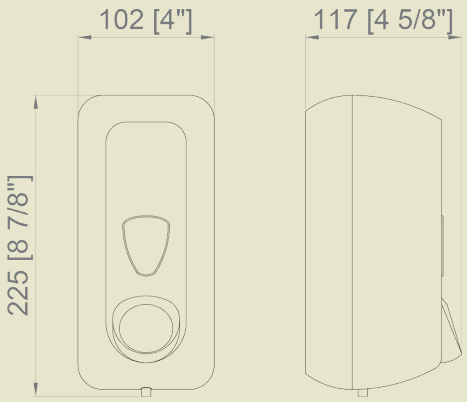

03011.BK

73,20 €

Dosatore di sapone a parete liquido ricaricabile

Dimensioni
225 x 102 x 117 mm
Capacità
550 ml

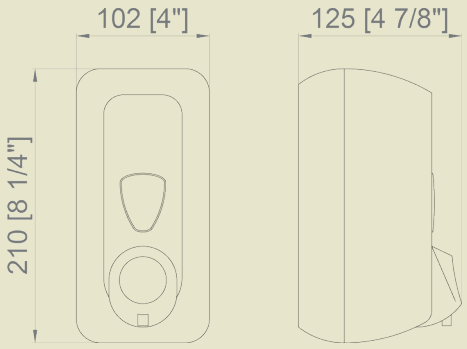

03012.BK

80,20 €

Dosatore di sapone a parete a schiuma ricaricabile con cartuccia

Dimensioni
210 x 102 x 125 mm
Capacità
500 ml
Materiali di consumo
Cartuccia di ricarica 06025.K
(Prezzo: 0,00 €)

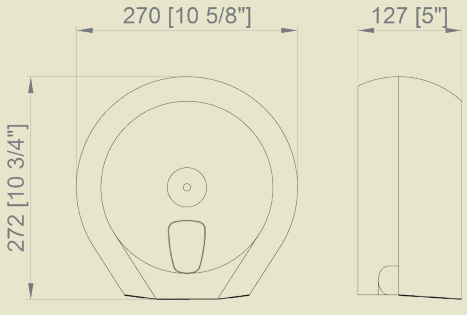

05010.BK

86,10 €

Dispenser industriale di carta igienica

Dimensioni
272 x 270 x 127 mm
Rotolo massimo: Ø 230 mm
Asse Ø: 42 mm

Materiale
ABS

Finitura
NERO Liscio al tatto

black

05011.BK

93,30 €

Dispenser industriale gigante di carta igienica

Dimensioni
332 x 325 x 127 mm
Rotolo massimo: Ø 290 mm
Asse Ø: 42 mm

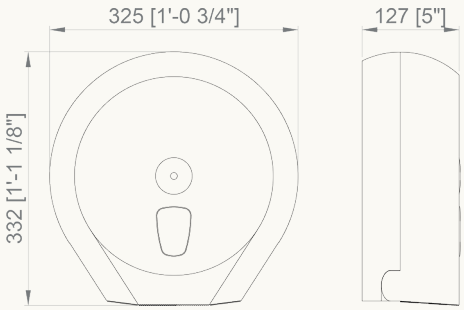

05012.BK

49,10 €

Dispenser di carta igienica

Dimensioni
135 x 150 x 150 mm
Capacità
Rotolo domestico

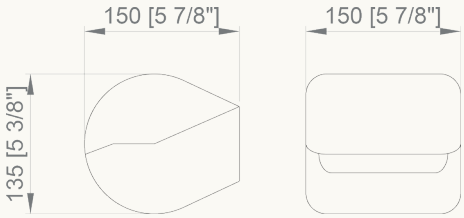

04030.BK

57,40 €

Dispenser di carta igienica

Dimensioni
210 x 160 x 125 mm
Capacità
350 salviette

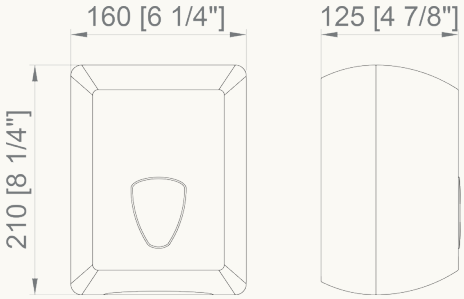

04031.BK

89,70 €

Dispenser di salviette di carta

Dimensioni
300 x 290 x 110 mm
Capacità
250 salviette

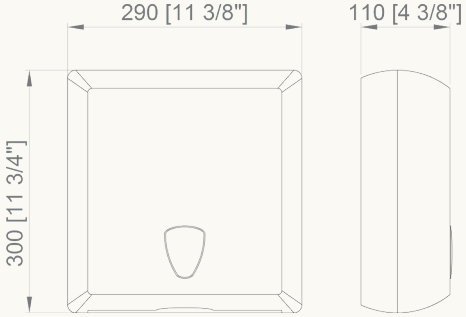

Ulteriori informazioni tecniche su www.nofer.com

Materiale
ABS

Finitura
NERO Liscio al tatto

black

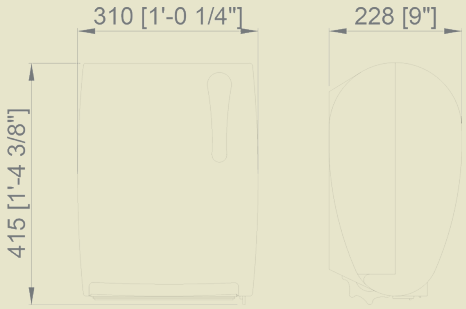

04032.BK

300,00 €

Dispenser di asciugamani di carta TAGLIO AUTOMATICO. Erogazione manuale, taglio automatico. Funzionamento a batteria

Dimensioni
415 x 228 x 310 mm
Rotolo massimo Ø 190 x 220 mm

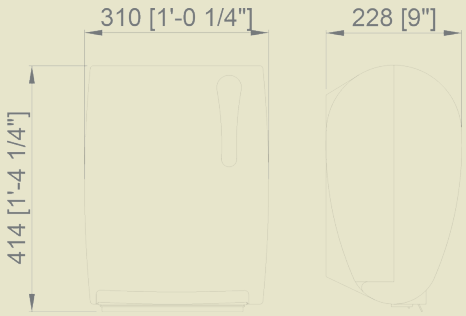

04033.BK

312,00 €

Dispenser di asciugamani di carta elettronico. Erogazione automatica, TAGLIO MANUALE. Funzionamento a batteria

Dimensioni
414 x 310 x 228 mm
Rotolo massimo Ø 200 x 220 mm

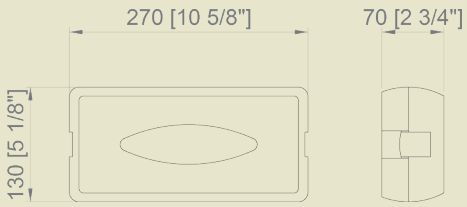

04027.BK

43,00 €

Dispenser di fazzoletti

Dimensioni
70 x 270 x 130 mm
Capacità
Scatola di fazzoletti

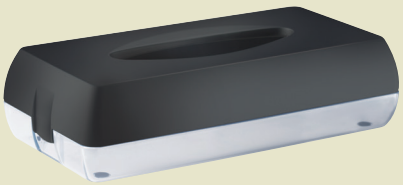

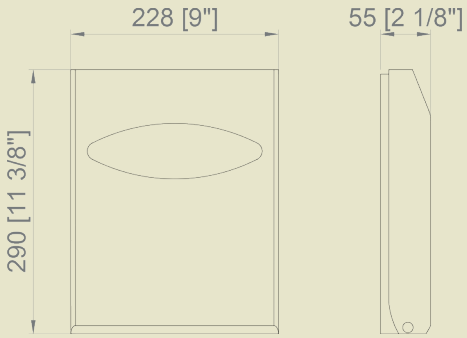

04028.BK

66,20 €

Dispenser di copriwater igienici

Dimensioni
290 x 228 x 55 mm
Capacità
200 copriwater piegati

Materiale
ABS

Finitura
NERO Liscio al tatto

black

04029.BK

24,50 €

Dispenser di sacchetti igienici

Dimensioni
95 x 135 x 32 mm

Capacità
25 sacchetti

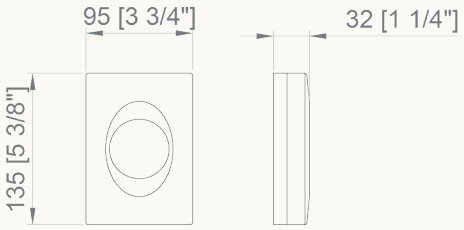

09108.BK

89,40 €

Porta scopino da pavimento base cromata

Dimensioni
485 x 120 x 120 mm

09109.BK

60,00 €

Porta scopino da parete supporto cromato

Dimensioni
485 x 93 x 120 mm

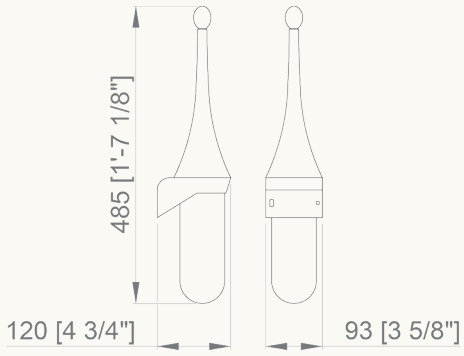

Ulteriori informazioni tecniche su www.nofer.com

black

Materiale
ABS

Finitura
NERO Liscio al tatto

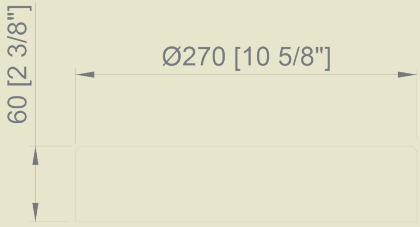

14029.BK

21,90 €

Cilindro ferma sacchetti per cestino

Dimensioni
60 mm. Ø 270 mm

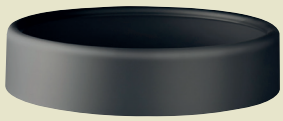

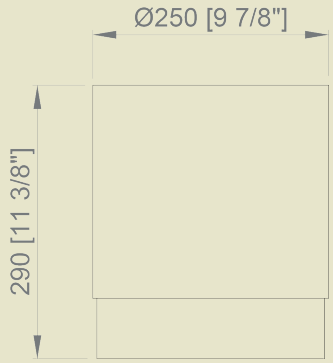

14028.BK

59,70 €

Cestino da pavimento

Dimensioni
290 mm. Ø 250 mm
Capacità
13 litri

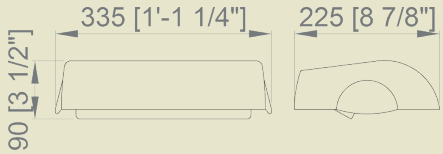

14040.BK

32,20 €

Coperchio per cestino

Dimensioni
90 x 335 x 225 mm

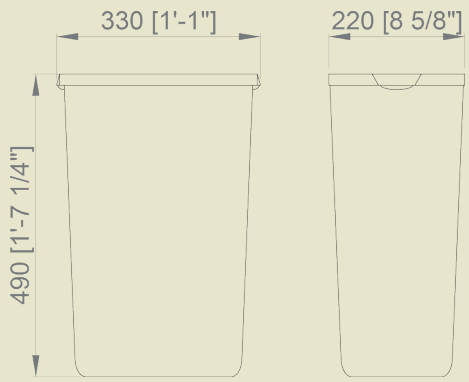

14030.BK

63,30 €

Cestino da pavimento

Dimensioni
490 x 330 x 220 mm
Capacità
23 litri

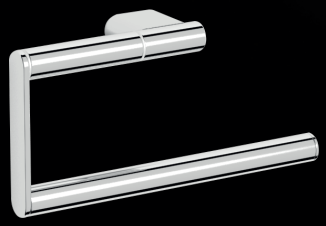

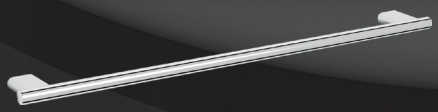

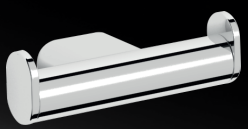

NOFER®

Santorini

santorini

NOVITÀ

Materiale
Ottone cromato

Finitura
LUCIDO (.B)

· Collezione di accessori bagno realizzata in ottone cromato
· Accessori in vetro soffiato
· Viti in acciaio inox
· Sistema di fissaggio filettato a parete mediante piastra.

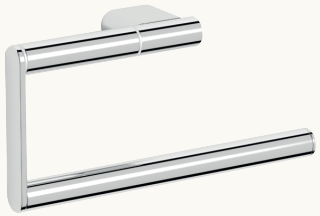

16341.B

40,00 €

Porta asciugamani

Dimensioni
100 x 206 x 44 mm
Ø 18 mm

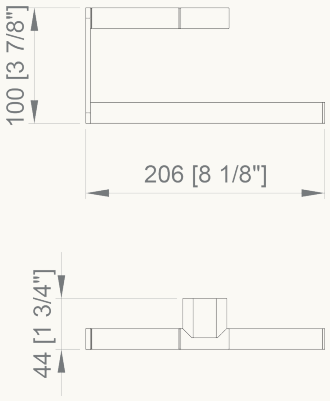

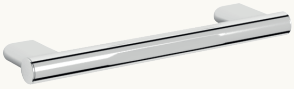

16331.B

51,90 €

Maniglione con presa antiscivolo. Ergonomico, adatto come ausilio tecnico

Dimensioni
25 x 304 x 80 mm
Ø 25 mm

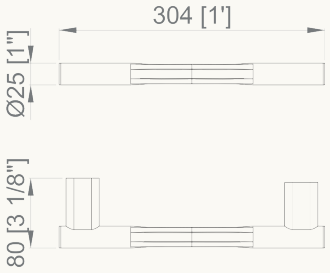

16330.B

60,90 €

Porta asciugamani

Dimensioni
22 x 672 x 77 mm
Ø 22 mm

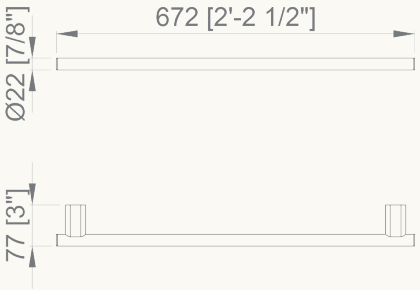

16332.B

60,20 €

Maniglione angolare. Ergonomico, adatto come ausilio tecnico

Dimensioni
172 x 373 x 80 mm
Ø 25 mm

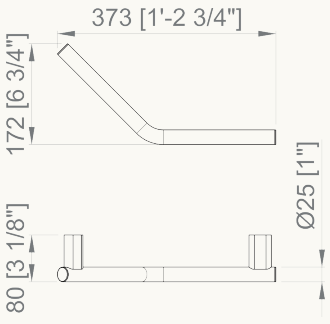

santorini

NOVITÀ

Materiale
Ottone cromato

Finitura
LUCIDO (.B)

· Collezione di accessori bagno realizzata in ottone cromato
· Accessori in vetro soffiato
· Viti in acciaio inox
· Sistema di fissaggio filettato a parete mediante piastra.

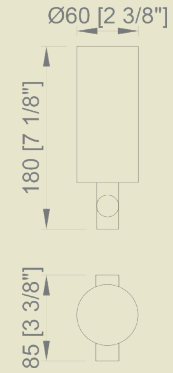

03046.B
73,10 €

Dosatore di sapone liquido

Dimensioni
180 mm x 60 x 85 mm
Capacità
150ml

16340.B
32,90 €

Portasapone con supporto a parete

Dimensioni
43mm. Ø 112 mm

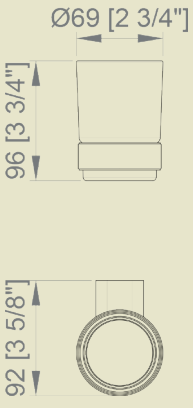

16339.B
32,90 €

Bicchiere porta spazzolino da denti con supporto a parete

Dimensioni
96 x 69 x 92 mm

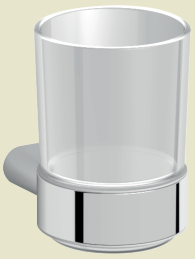

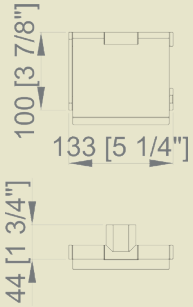

16333.B
51,90 €

Porta carta igienica coperto

Dimensioni
100 x 133 x 44 mm

santorini

NOVITÀ

Materiale
Ottone cromato

Finitura
LUCIDO (.B)

· Collezione di accessori bagno realizzata in ottone cromato
· Accessori in vetro soffiato
· Viti in acciaio inox
· Sistema di fissaggio filettato a parete mediante piastra.

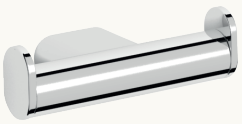

16343.B
26,40 €

Gancio doppio

Dimensioni
32 x 117 x 48 mm

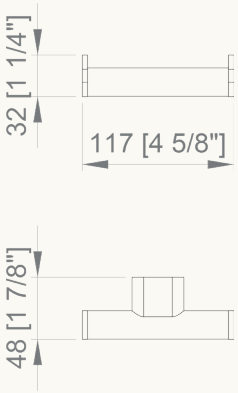

16335.B
45,90 €

Porta carta igienica con mensola

Dimensioni
103 x 200 x 127 mm

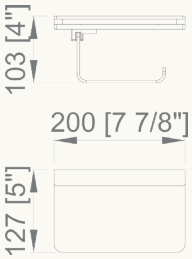

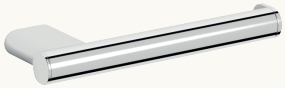

16334.B
30,00 €

Porta rotolo di riserva

Dimensioni
Ø 22 mm

16342.B
68,40 €

Porta scopino con supporto a parete

Dimensioni
381 x 96 x 117 mm

NOFER
Ulteriori informazioni tecniche su www.nofer.com
GIAMPIERI dal 1925 rubinetterie milano

santorini

NOVITÀ

Materiale
Ottone cromato

Finitura
LUCIDO (.B)

· Collezione di accessori bagno realizzata in ottone cromato
· Accessori in vetro soffiato
· Viti in acciaio inox
· Sistema di fissaggio filettato a parete mediante piastra.

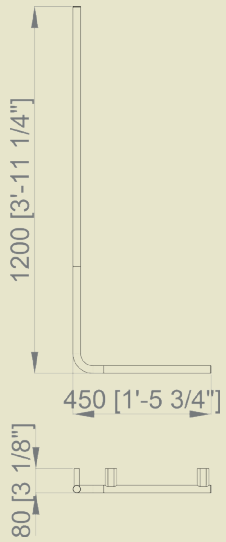

16345.B

206,00 €

Maniglione angolare d'appoggio per doccia

Dimensioni
1200 x 450 x 80 mm
Ø 25 mm

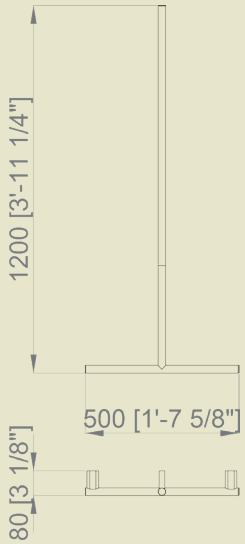

16344.B

228,00 €

Maniglione d'appoggio per doccia

Dimensioni
1200 x 500 x 80 mm
Ø 25 mm

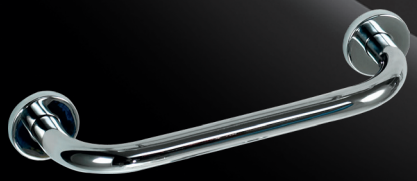

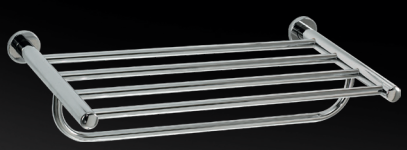

NOFER®

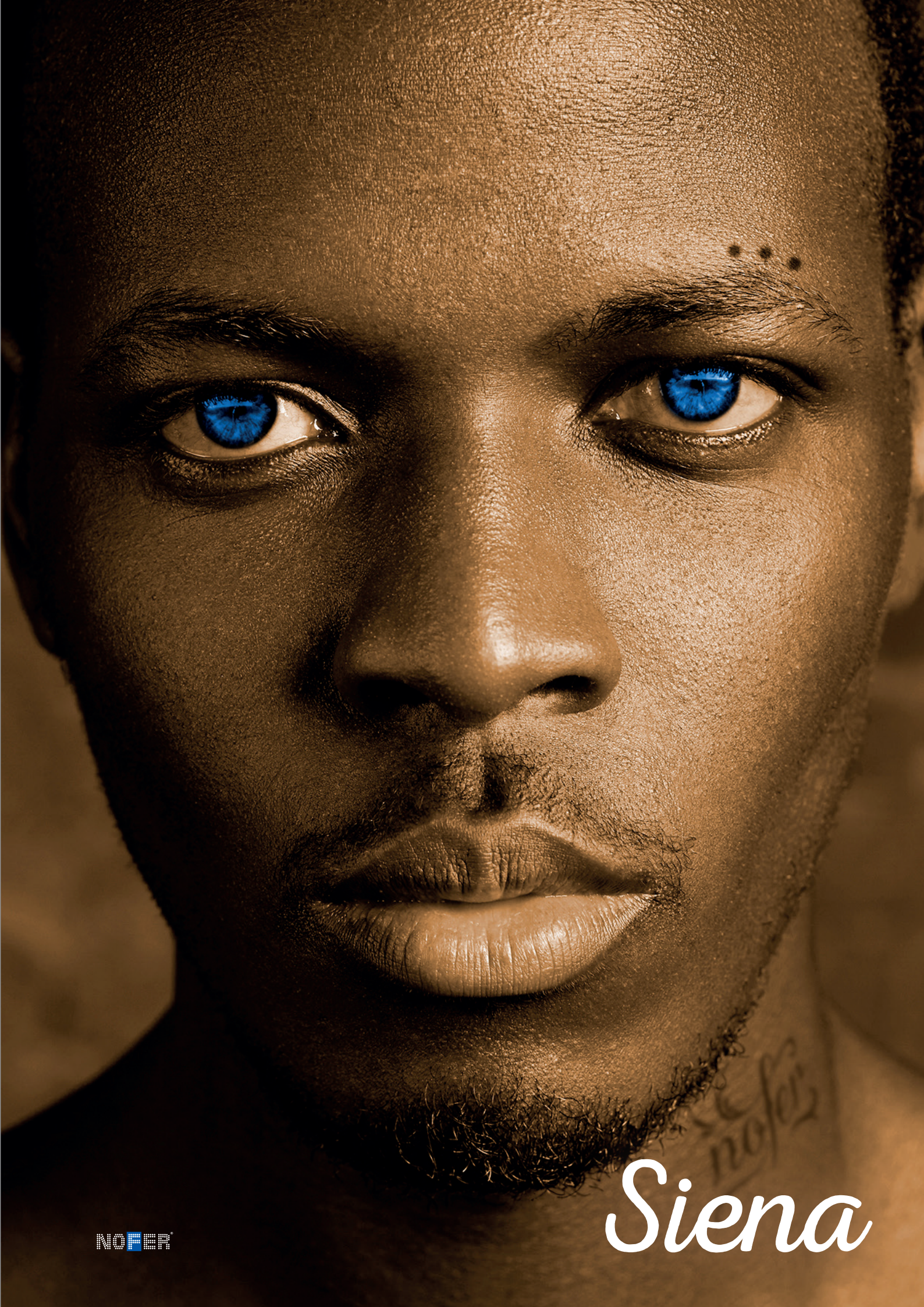
NOFER
Siena

siena

Materiale
Ottone cromato

Finitura
LUCIDO (.B)

· Collezione di accessori bagno realizzata in ottone cromato
· Accessori in vetro soffiato
· Viti in acciaio inox
· Sistema di fissaggio filettato a parete mediante piastra

16357.B

33,30 €

Anello porta asciugamani grande

Dimensioni
219 x 200 x 65 mm
Ø tubo anello 12 mm

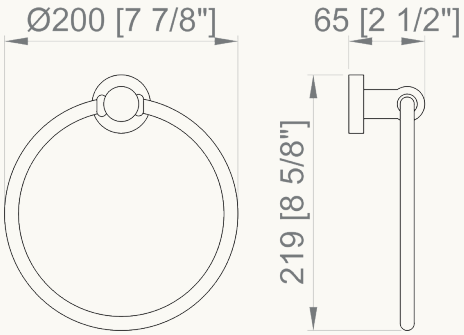

16352.B

36,00 €

Maniglione lineare, tubo Ø 25mm. Doppio uso (maniglione di appoggio/porta asciugamani)

Dimensioni
50 x 300 x 105 mm
Ø 25 mm

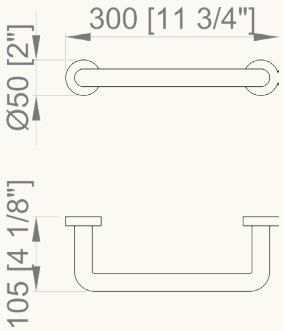

16351.B

39,40 €

Maniglione lineare

Dimensioni
50 x 520 x 85 mm
Ø 20 mm

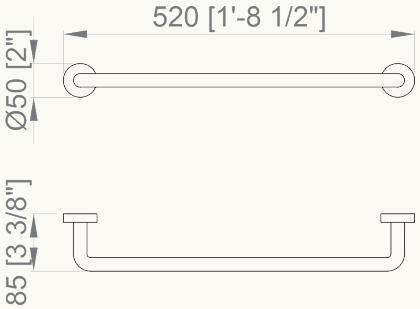

siena

Materiale
Ottone cromato

Finitura
LUCIDO (.B)

· Collezione di accessori bagno realizzata in ottone cromato
· Accessori in vetro soffiato
· Viti in acciaio inox
· Sistema di fissaggio filettato a parete mediante piastra

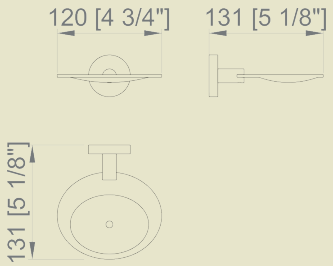

16362.B
36,00 €

Portasapone

Dimensioni
48 x 120 x 131 mm

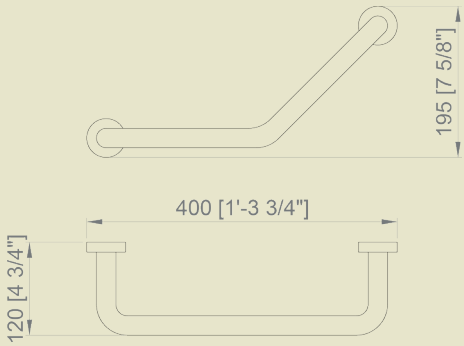

16354.B
52,20 €

Maniglione angolare, tubo
Ø 25 mm

Dimensioni
195 x 400 x 120 mm
Ø 25 mm

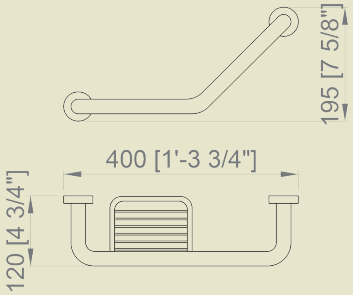

16355.B
65,40 €

Maniglione angolare, tubo
Ø 25 mm. Con portasapone

Dimensioni
195 x 400 x 120 mm
Ø 25 mm

siena

Materiale
Ottone cromato

Finitura
LUCIDO (.B)

· Collezione di accessori bagno realizzata in ottone cromato
· Accessori in vetro soffiato
· Viti in acciaio inox
· Sistema di fissaggio filettato a parete mediante piastra

16356.B

28,10 €

Bicchiere per spazzolino da denti con supporto a parete

Dimensioni
50 x 72 x 111 mm

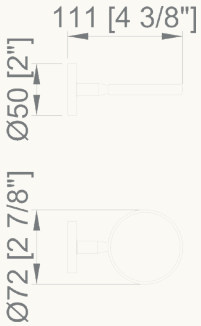

16361.B

46,80 €

Porta carta igienica

Dimensioni
102 x 128 x 160 mm

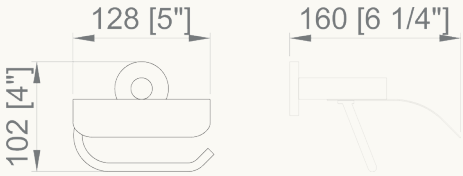

16350.B

22,90 €

Porta rotolo di riserva

Dimensioni
208 x 50 x 100 mm

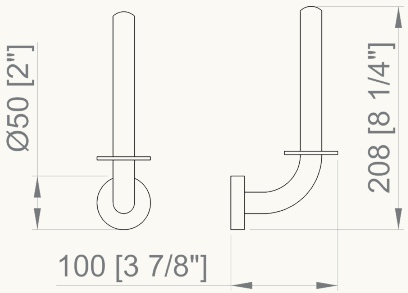

siena

Materiale
Ottone cromato

Finitura
LUCIDO (.B)

· Collezione di accessori bagno realizzata in ottone cromato
· Accessori in vetro soffiato
· Viti in acciaio inox
· Sistema di fissaggio filettato a parete mediante piastra

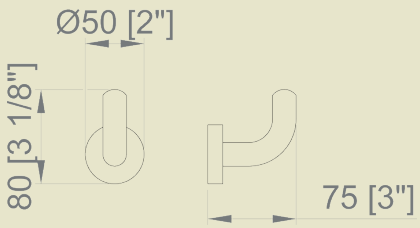

16359.B
19,45 €

Gancio appendiabiti

Dimensioni
80 x 50 x 75 mm

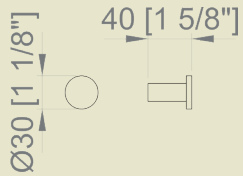

16363.B
14,00 €

Gancio appendiabiti

Dimensioni
30 x 30 x 40 mm

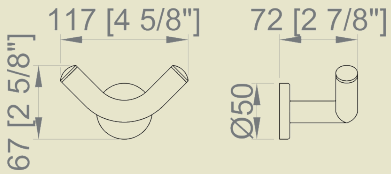

16360.B
26,30 €

Gancio appendiabiti doppio

Dimensioni
80 x 50 x 75 mm

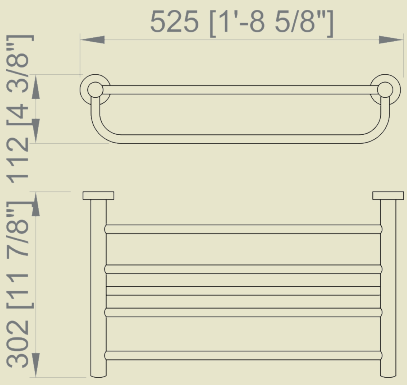

16358.B
122,50 €

Mensola con porta asciugamani inferiore

Dimensioni
112 x 525 x 302 mm

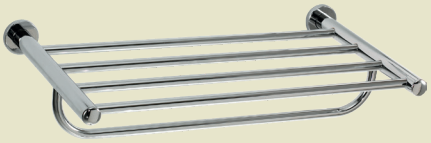

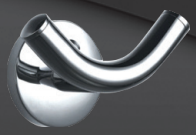

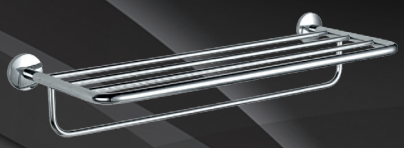

NOFER®

nafa
Monaco
NOFER

monaco

Materiale
Ottone cromato

Finitura
LUCIDO (.B)

· Collezione di accessori bagno realizzata in ottone cromato
· Accessori in vetro soffiato
· Viti in acciaio inox
· Sistema di fissaggio filettato a parete mediante piastra

16377.B
28,40 €

Anello porta asciugamani

Dimensioni
202 x 180 x 45 mm
Ø tubo anello 9,5 mm

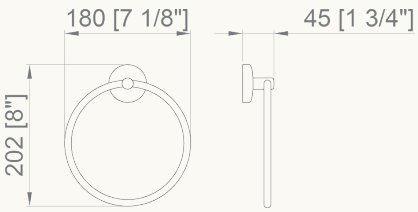

16371.B
44,40 €

Maniglione lineare

Dimensioni
54 x 600 x 68 mm
Ø 16 mm

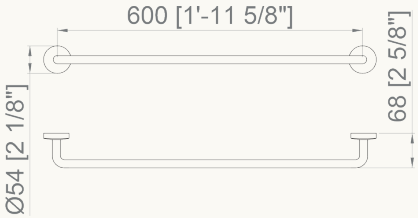

16372.B
24,60 €

Portasapone in vetro smerigliato con supporto a parete

Dimensioni
55 x 110 x 125 mm

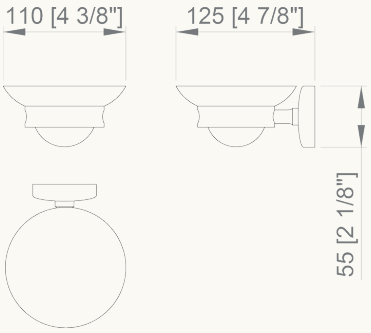

16376.B
23,05 €

Bicchiere in vetro smerigliato porta spazzolino da denti con supporto a parete

Dimensioni
95 x 70 x 105 mm

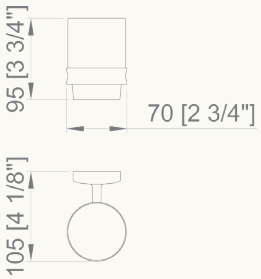

16373.B
18,00 €

Gancio doppio

Dimensioni
60 x 100 x 57 mm

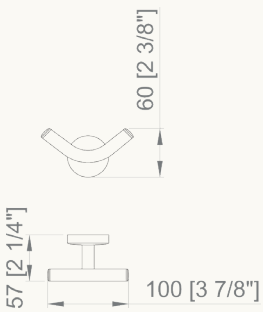

monaco

Materiale
Ottone cromato

Finitura
LUCIDO (.B)

· Collezione di accessori bagno realizzata in ottone cromato
· Accessori in vetro soffiato
· Viti in acciaio inox
· Sistema di fissaggio filettato a parete mediante piastra

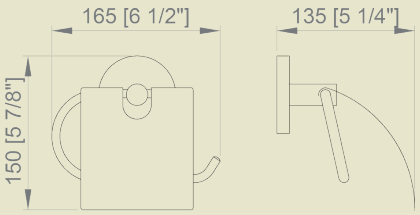

16374.B
40,90 €

Porta carta igienica

Dimensioni
150 x 165 x 135 mm

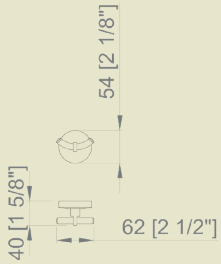

16370.B
18,00 €

Gancio doppio

Dimensioni
54 x 62 x 40 mm

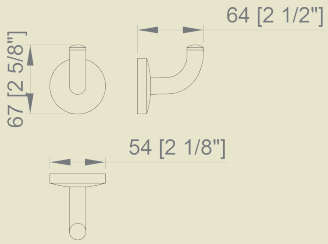

16379.B
16,85 €

Gancio appendiabiti

Dimensioni
67 x 54 x 64 mm

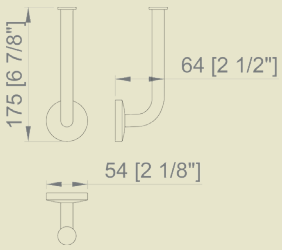

16381.B
22,05 €

Porta rotolo di riserva

Dimensioni
175 x 54 x 64 mm

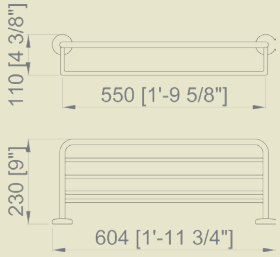

16378.B
109,00 €

Mensola con porta asciugamani inferiore

Dimensioni
110 x 604 x 230 mm

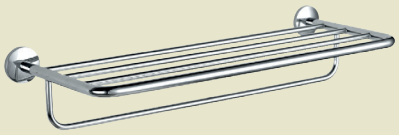

06045.FIX
10,10 €

Kit adesivo per fissaggio a parete per gli accessori da bagno. Tubo 6 ml

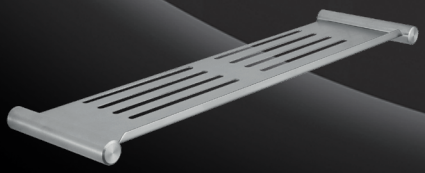

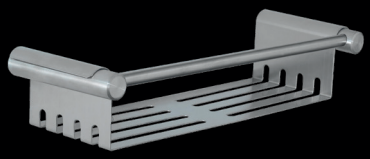

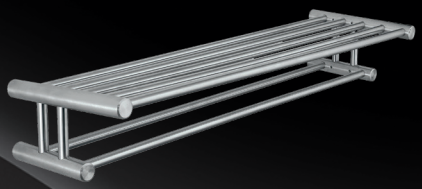

NOFER®

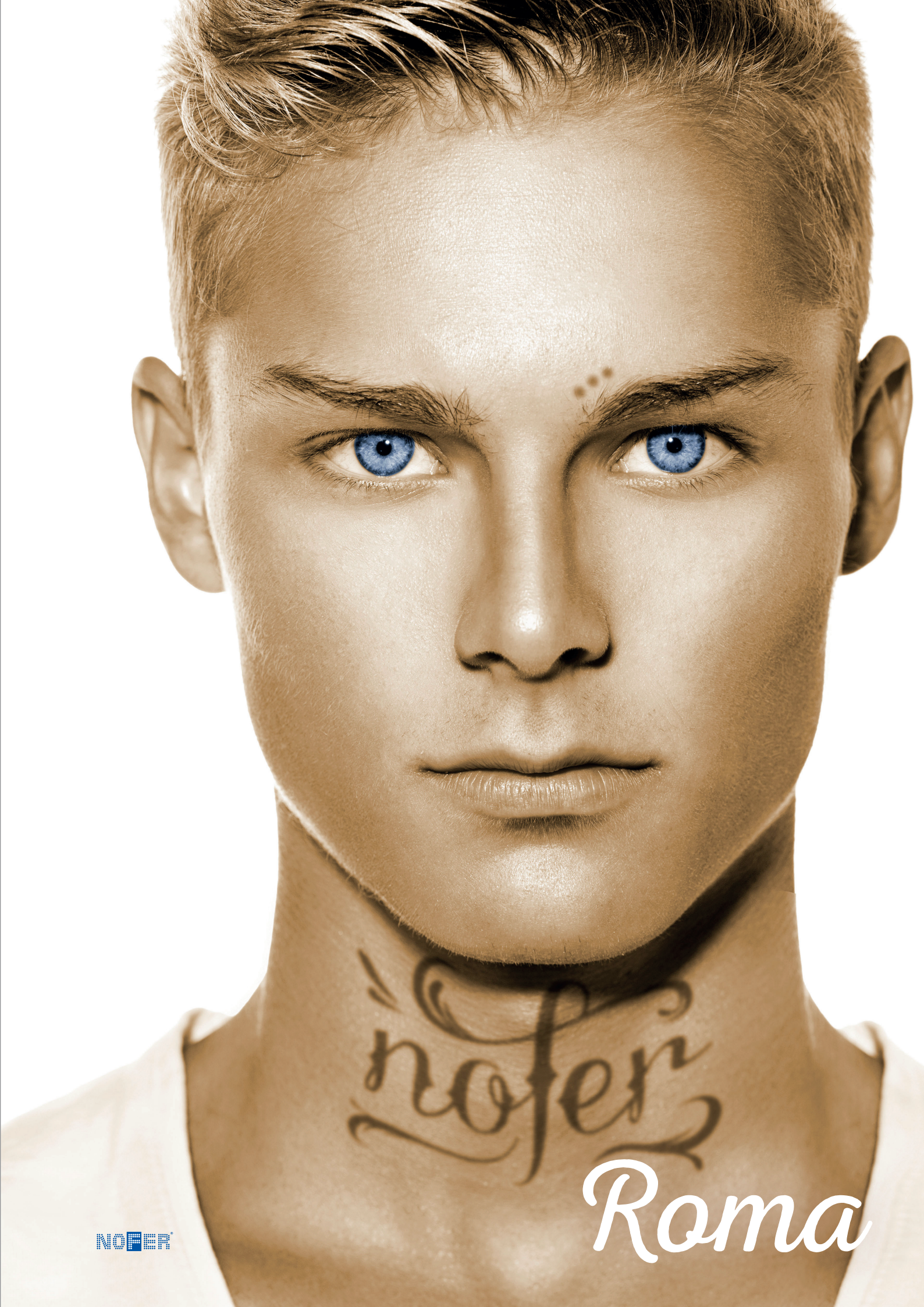
nofer
Roma
NOFER

Materiale
Acciaio inox AISI 304

Finitura
SATINATO (.S)

roma

· Collezione di accessori bagno realizzata in acciaio inox AISI 304
· Accessori in vetro soffiato
· Viti in acciaio inox
· Sistema di fissaggio filettato a parete mediante piastra

16827.S
21,30 €

Anello porta asciugamani

Dimensioni
187 x 180 x 56 mm
Ø tubo anello 12 mm

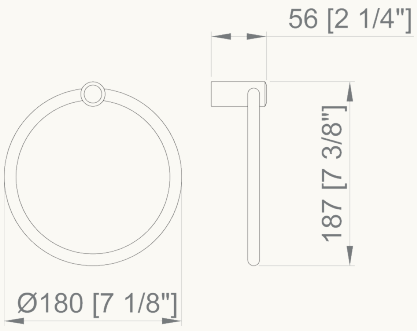

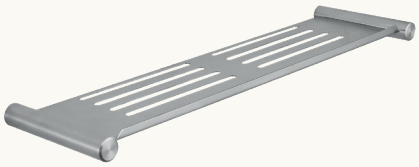

16824.S
47,30 €

Mensola

Dimensioni
22 x 480 x 132 mm

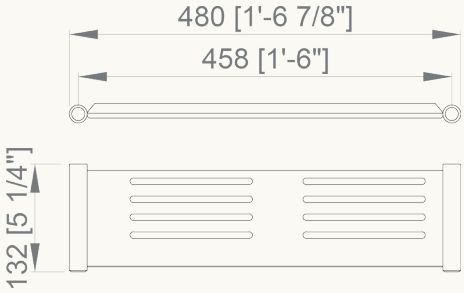

16820.S
22,95 €

Porta asciugamani

Dimensioni
22 x 600 x 70 mm
Ø 10 mm

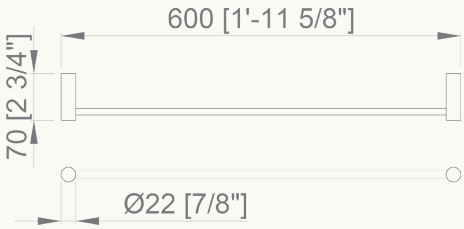

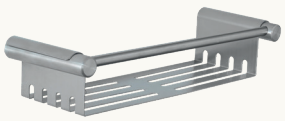

16823.S
45,30 €

Portasapone

Dimensioni
122 x 350 x 100 mm

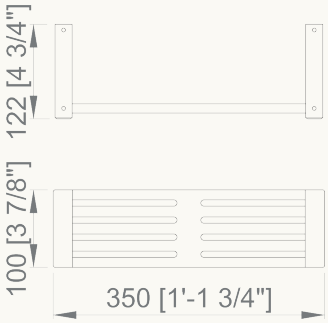

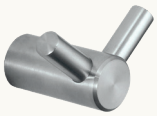

16821.S
16,90 €

Gancio doppio

Dimensioni
25 x 55 x 56 mm

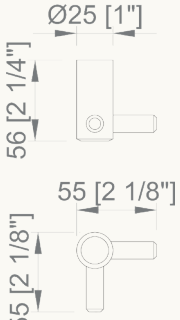

roma

Materiale
Acciaio inox

Finitura
SATINATO (.S)

· Collezione di accessori bagno realizzata in acciaio inox AISI 304
· Accessori in vetro soffiato
· Viti in acciaio inox
· Sistema di fissaggio filettato a parete mediante piastra

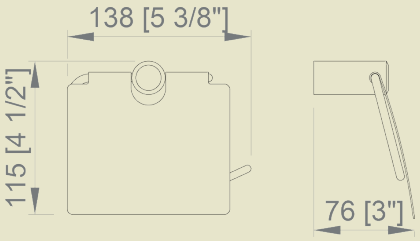

16826.S
23,65 €

Porta carta igienica

Dimensioni
115 x 138 x 76 mm

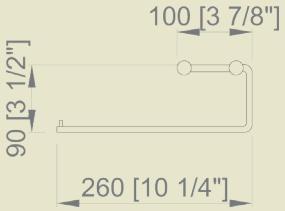

16804.S
57,50 €

Porta carta igienica doppio

Dimensioni
260 x 90 x 76 mm

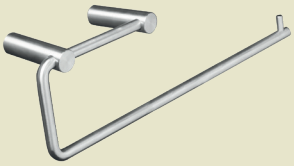

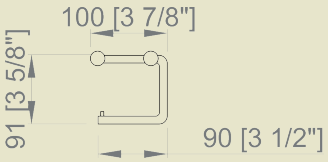

16805.S
84,20 €

Porta carta igienica

Dimensioni
100 x 90 x 76 mm

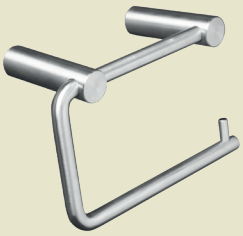

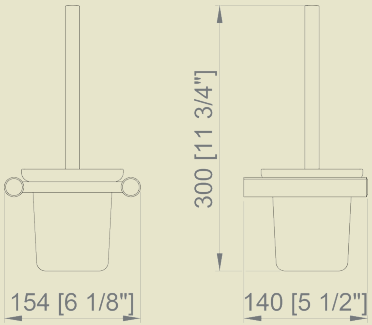

16825.S
40,20 €

Porta scopino

Dimensioni
300 x 154 x 140 mm

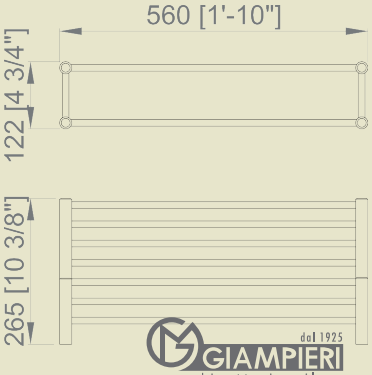

16822.S
90,80 €

Mensola con porta asciugamani doppio inferiore

Dimensioni
122 x 560 x 265 mm

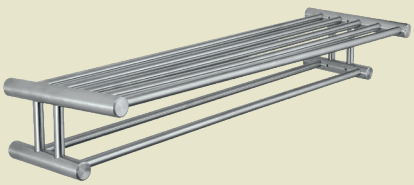

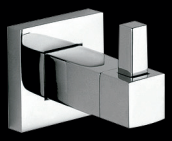

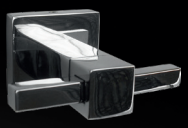

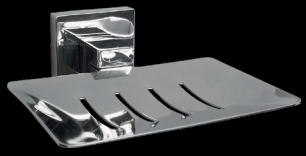

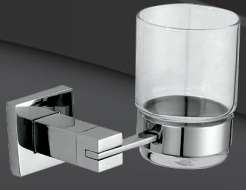

NOFER®

Barcelona

NOFER®

barcelona

Materiale
Acciaio inox AISI 304

Finitura
LUCIDO (.B)

· Collezione di accessori bagno realizzata in acciaio inox AISI 304
· Accessori in vetro soffiato
· Viti in acciaio inox
· Sistema di fissaggio filettato a parete mediante piastra

16905.B	
28,90 €	

Porta asciugamani

Dimensioni
180 x 184 x 70 mm
Tubo 10 x 10 mm

16905.N	ALTRI COLORI
85,00 €	102,00 €

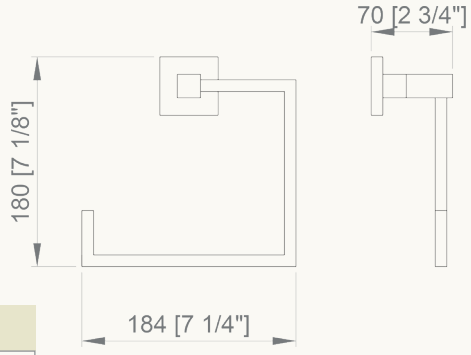

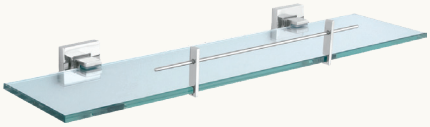

16910.B	
51,10 €	

Mensola di vetro

Dimensioni
50 x 530 x 152 mm

16910.N	ALTRI COLORI
121,10 €	145,50 €

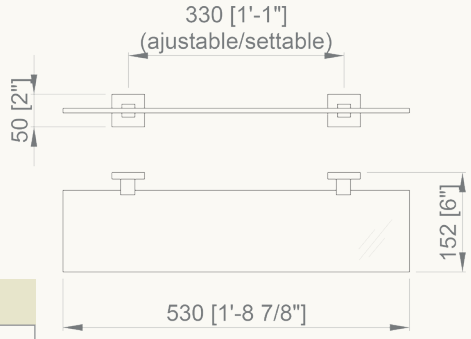

16901.B	
40,70 €	

Porta asciugamani

Dimensioni
50 x 680 x 70 mm
Tubo 10 x 10 mm

16901.N	ALTRI COLORI
115,00 €	138,00 €

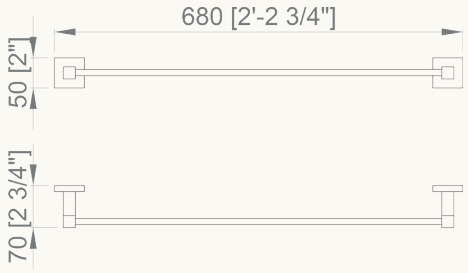

barcelona

Materiale
Acciaio inox AISI 304

Finitura
LUCIDO (.B)

· Collezione di accessori bagno realizzata in acciaio inox AISI 304
· Accessori in vetro soffiato
· Viti in acciaio inox
· Sistema di fissaggio filettato a parete mediante piastra

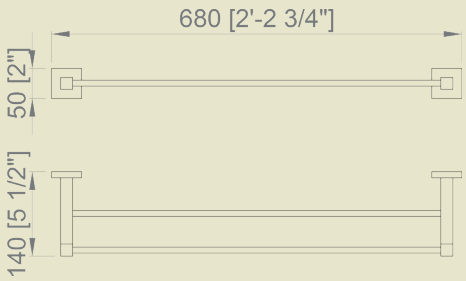

16902.B
51,10 €

Porta asciugamani doppio

Dimensioni
50 x 680 x 140 mm
Tubo 10 x 10 mm

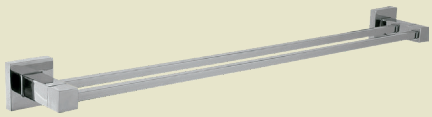

16902.N	ALTRI COLORI
112,00 €	**134,00 €**

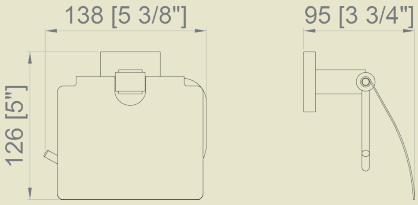

16917.B
39,00 €

Porta carta igienica

Dimensioni
126 x 138 x 95 mm

NOVITÀ

16917.N	ALTRI COLORI
98,00 €	**117,50 €**

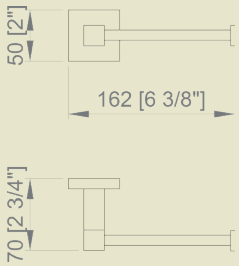

16900.B
24,30 €

Porta rotolo di riserva

Dimensioni
50 x 162 x 70 mm

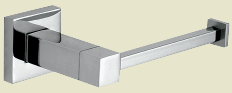

16900.N	ALTRI COLORI
80,60 €	**97,00 €**

barcelona

Materiale
Acciaio inox AISI 304

Finitura
LUCIDO (.B)

· Collezione di accessori bagno realizzata in acciaio inox AISI 304
· Accessori in vetro soffiato
· Viti in acciaio inox
· Sistema di fissaggio filettato a parete mediante piastra

16906.B	
21,50 €	

Gancio appendiabiti

Dimensioni
60 x 50 x 70 mm

16906.N	ALTRI COLORI
69,95 €	84,00 €

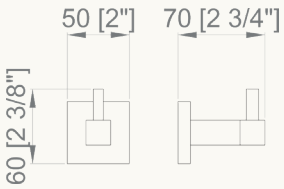

16907.B	
24,30 €	

Gancio doppio

Dimensioni
50 x 90 x 70 mm

16907.N	ALTRI COLORI
76,15 €	91,40 €

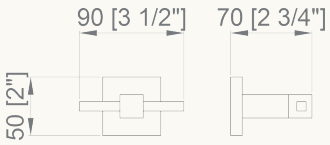

NOVITÀ

16911.B	
30,45 €	

Portasapone

Dimensioni
50 x 125 x 115 mm

16911.N	ALTRI COLORI
82,90 €	99,50 €

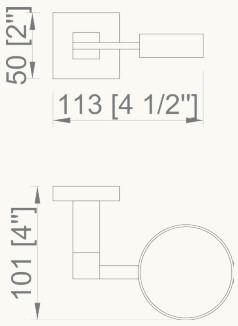

16912.B	
27,65 €	

Portasapone

Dimensioni
50 x 125 x 115 mm

16912.N	ALTRI COLORI
84,30 €	101,50 €

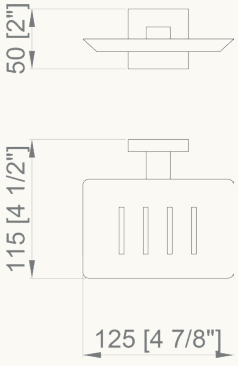

Ulteriori informazioni tecniche su www.nofer.com

barcelona

Materiale
Acciaio inox AISI 304

Finitura
LUCIDO (.B)

· Collezione di accessori bagno realizzata in acciaio inox AISI 304
· Accessori in vetro soffiato
· Viti in acciaio inox
· Sistema di fissaggio filettato a parete mediante piastra

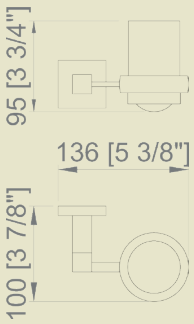

16913.B	29,55 €

Bicchiere porta spazzolino da denti con supporto a parete

Dimensioni
95 x 136 x 100 mm

16913.N	86,80 €
ALTRI COLORI	104,05 €

16914.B	38,40 €

NOVITÀ

Bicchiere doppio porta spazzolino da denti con supporto a parete

Dimensioni
95 x 136 x 100 mm

16914.N	100,50 €
ALTRI COLORI	120,50 €

16915.B	46,20 €

Porta scopino

Dimensioni
310 x 158 x 121 mm

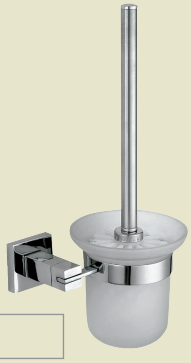

16915.N	107,00 €
ALTRI COLORI	128,50 €

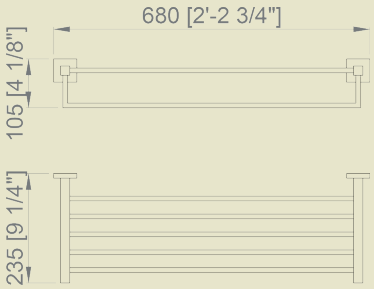

16916.B	94,00 €

Mensola con porta asciugamani inferiore

Dimensioni
105 x 680 x 235 mm

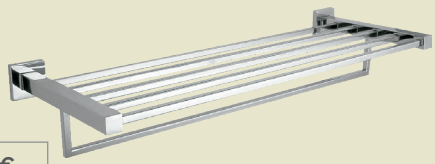

16916.N	164,50 €
ALTRI COLORI	197,50 €

06045.FIX
10,10 €

Kit adesivo per fissaggio a parete per gli accessori da bagno. Tubo 6 ml

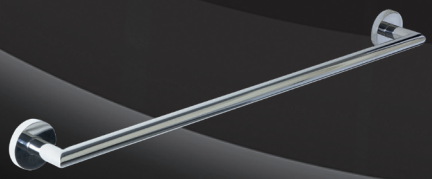

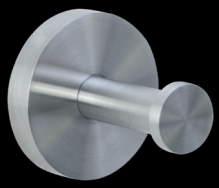

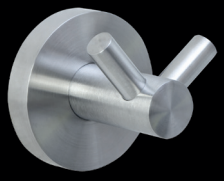

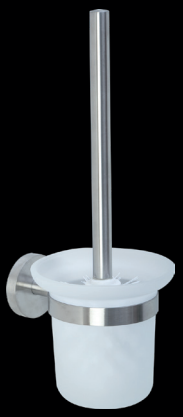

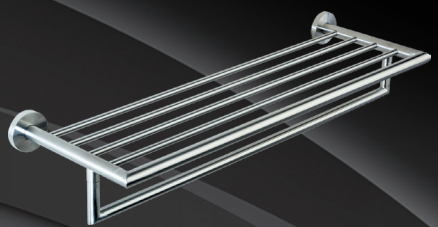

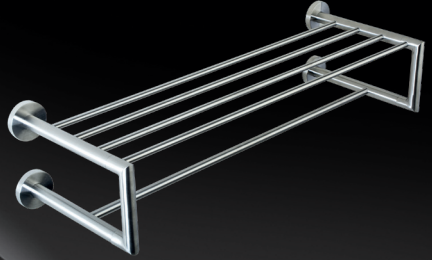

Niza Satin
NOFER

niza satinato

Materiale
Acciaio inox AISI 304

Finitura
SATINATO (.S)

· Collezione di accessori bagno realizzata in acciaio inox AISI 304
· Accessori in vetro soffiato
· Viti in acciaio inox
· Sistema di fissaggio filettato a parete mediante piastra

16860.S
21,45 €

Anello porta asciugamani

Dimensioni
190 x 170 x 50 mm

16856.S
39,30 €

Mensola di vetro

Dimensioni
55 x 600 x 128 mm

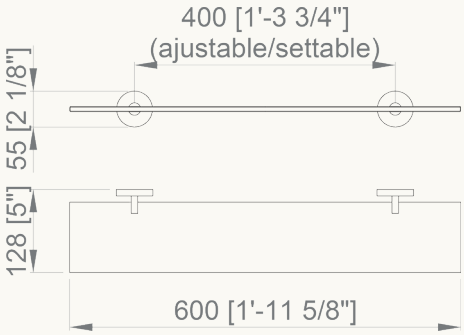

16850.S
31,20 €

Porta asciugamani

Dimensioni
55 x 650 x 65 mm
Tubo Ø 20 mm

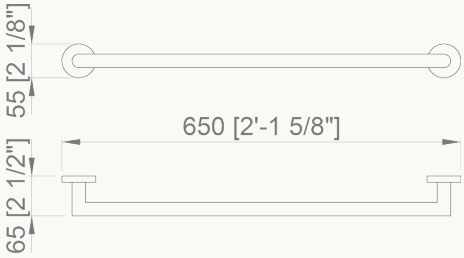

niza satinato

Materiale
Acciaio inox AISI 304

Finitura
SATINATO (.S)

· Collezione di accessori bagno realizzata in acciaio inox AISI 304
· Accessori in vetro soffiato
· Viti in acciaio inox
· Sistema di fissaggio filettato a parete mediante piastra

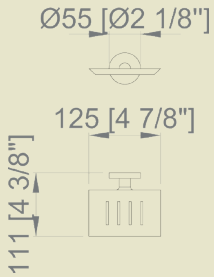

16855.S
22,10 €

Portasapone

Dimensioni
55 x 125 x 111 mm

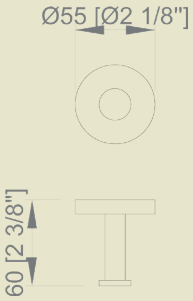

16851.S
16,65 €

Gancio appendiabiti

Dimensioni
55 x 55 x 60 mm

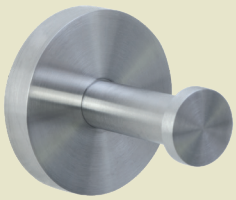

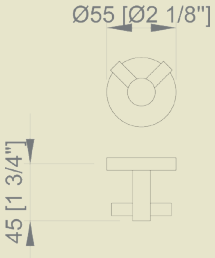

16852.S
17,70 €

Gancio doppio

Dimensioni
55 x 55 x 45 mm

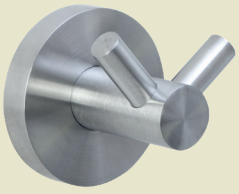

niza satinato

Materiale
Acciaio inox AISI 304

Finitura
SATINATO (.S)

· Collezione di accessori bagno realizzata in acciaio inox AISI 304
· Accessori in vetro soffiato
· Viti in acciaio inox
· Sistema di fissaggio filettato a parete mediante piastra

16858.S
24,45 €

Porta carta igienica

Dimensioni
133 x 138 x 65 mm

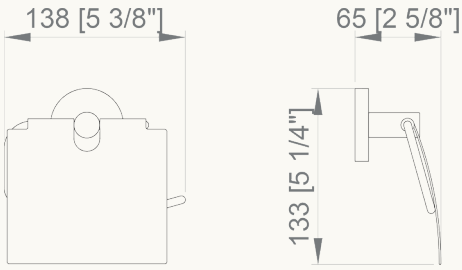

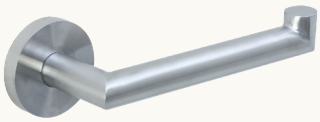

16859.S
21,10 €

Porta rotolo di riserva

Dimensioni
55 x 178 x 65 mm

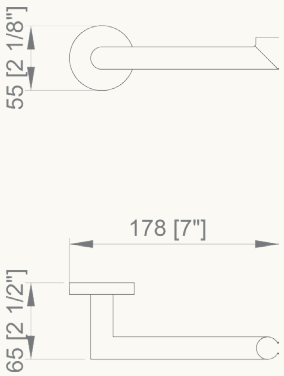

16857.S
32,50 €

Porta scopino

Dimensioni
310 x 115 x 142 mm

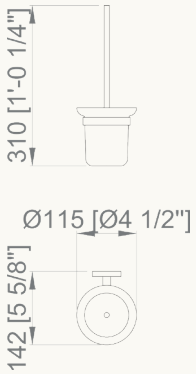

Ulteriori informazioni tecniche su www.nofer.com

niza satinato

Materiale
Acciaio inox AISI 304

Finitura
SATINATO (.S)

· Collezione di accessori bagno realizzata in acciaio inox AISI 304
· Accessori in vetro soffiato
· Viti in acciaio inox
· Sistema di fissaggio filettato a parete mediante piastra

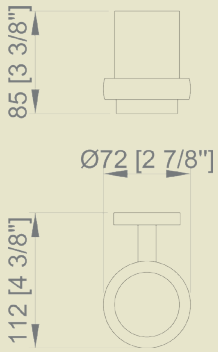

16861.S
23,10 €

Bicchiere porta spazzolino da denti con supporto a parete

Dimensioni
85 x 72 x 112 mm

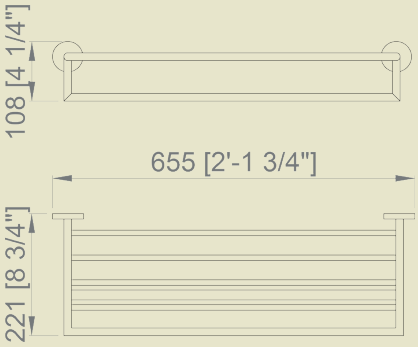

16853.S
78,10 €

Mensola con porta asciugamani inferiore

Dimensioni
108 x 655 x 221 mm

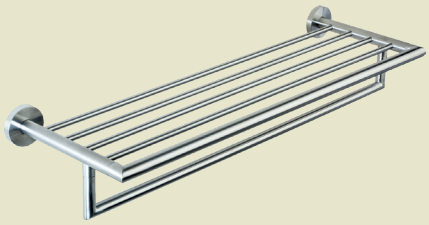

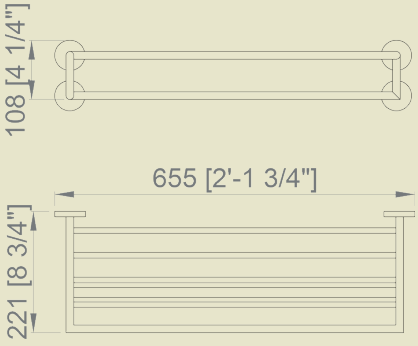

16854.S
76,00 €

Mensola con porta asciugamani inferiore e quattro punti di appoggio a parete

Dimensioni
108 x 655 x 108 mm

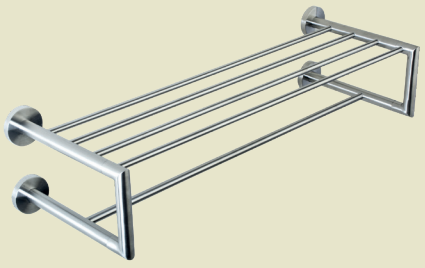

06045.FIX
10,10 €

Kit adesivo per fissaggio a parete per gli accessori da bagno. Tubo 6 ml

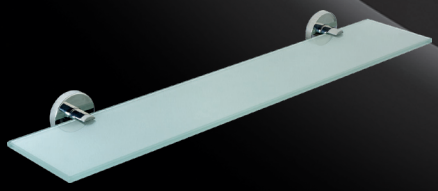

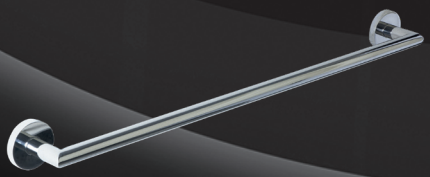

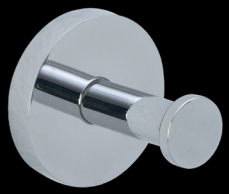

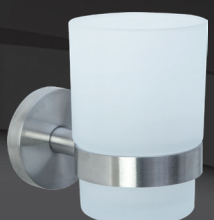

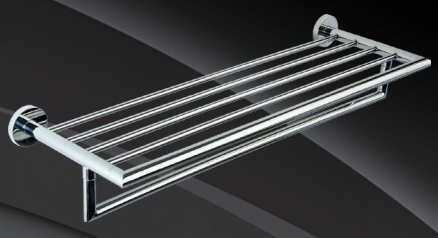

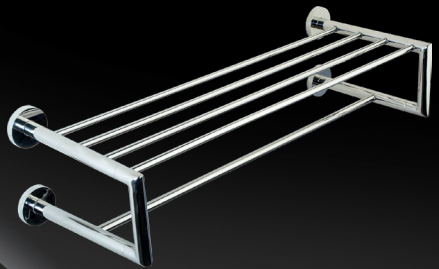

Niza Polish
NOFER

niza lucido

Materiale
Acciaio inox AISI 304

Finitura
LUCIDO (.B)

· Collezione di accessori bagno realizzata in acciaio inox AISI 304
· Accessori in vetro soffiato
· Viti in acciaio inox
· Sistema di fissaggio filettato a parete mediante piastra

16860.B
26,40 €

Anello porta asciugamani

Dimensioni
190 x 170 x 50 mm

16860.N
72,00 €

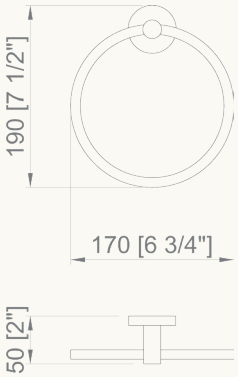

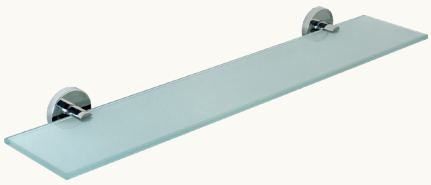

16856.B
48,80 €

Mensola di vetro

Dimensioni
55 x 600 x 128 mm

16856.N
95,20 €

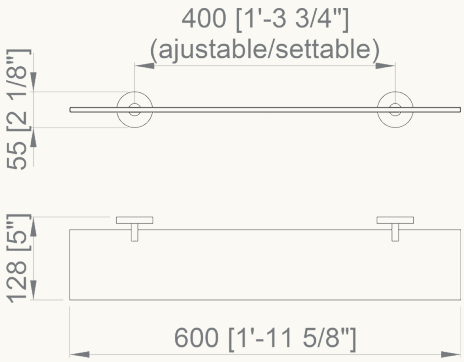

16850.B
40,50 €

Porta asciugamani

Dimensioni
55 x 650 x 65 mm
Tubo Ø 20 mm

16850.N
84,70 €

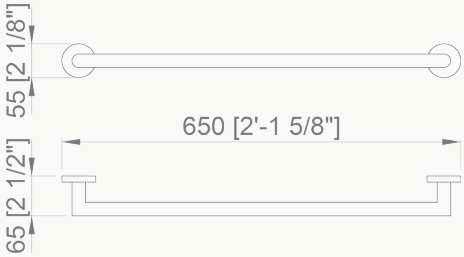

niza lucido

Materiale
Acciaio inox

Finitura
LUCIDO (.B)

· Collezione di accessori bagno realizzata in acciaio inox AISI 304
· Accessori in vetro soffiato
· Viti in acciaio inox
· Sistema di fissaggio filettato a parete mediante piastra

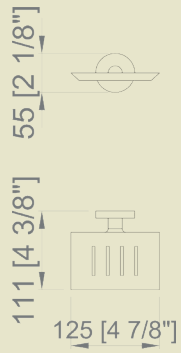

16855.B
31,70 €

Portasapone

Dimensioni
55 x 125 x 111 mm

16855.N
75,40 €

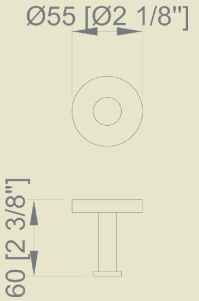

16851.B
25,50 €

Gancio appendiabiti

Dimensioni
55 x 55 x 60 mm

16851.N
68,10 €

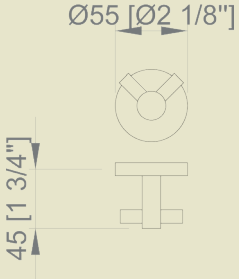

16852.B
24,95 €

Gancio doppio

Dimensioni
55 x 55 x 45 mm

16852.N
67,45 €

Materiale
Acciaio inox AISI 304

Finitura
LUCIDO (.B)

ACCESSORI BAGNO

niza lucido

· Collezione di accessori bagno realizzata in acciaio inox AISI 304
· Accessori in vetro soffiato
· Viti in acciaio inox
· Sistema di fissaggio filettato a parete mediante piastra

16858.B
32,10 €

Porta carta igienica

Dimensioni
133 x 138 x 65 mm

16858.N
77,20 €

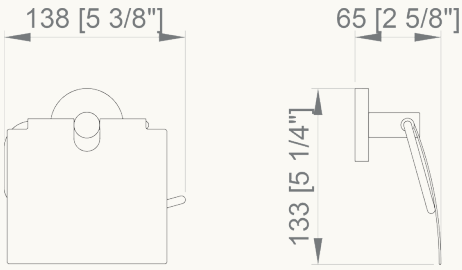

16859.B
26,40 €

Porta rotolo di riserva

Dimensioni
55 x 178 x 65 mm

16859.N
71,60 €

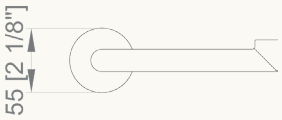

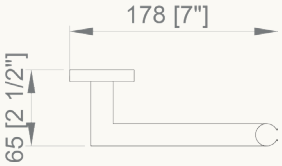

16857.B
40,90 €

Porta scopino

Dimensioni
310 x 115 x 142 mm

16857.N
87,35 €

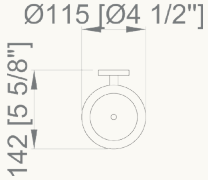

niza lucido

Materiale
Acciaio inox

Finitura
LUCIDO (.B)

· Collezione di accessori bagno realizzata in acciaio inox AISI 304
· Accessori in vetro soffiato
· Viti in acciaio inox
· Sistema di fissaggio filettato a parete mediante piastra

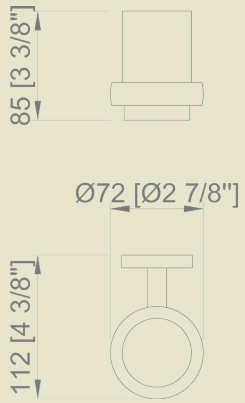

16861.B
25,50 €

Bicchiere porta spazzolino da denti con supporto a parete

Dimensioni
85 x 72 x 112 mm

16861.N
70,60 €

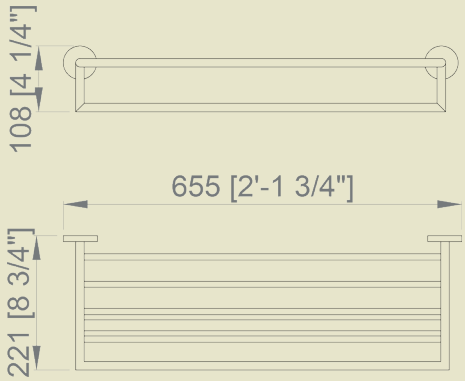

16853.B
116,00 €

Mensola con porta asciugamani inferiore

Dimensioni
108 x 655 x 221 mm

16853.N
170,00 €

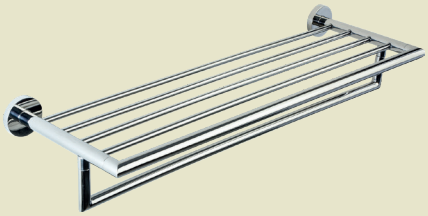

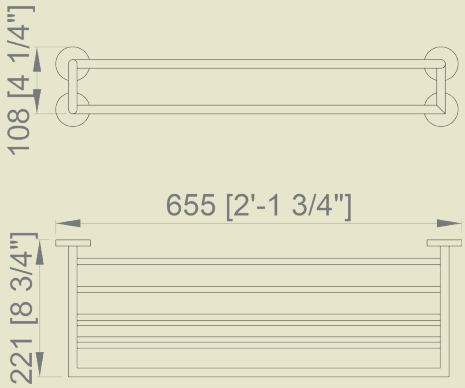

16854.B
111,00 €

Mensola con porta asciugamani inferiore e quattro punti di appoggio a parete

Dimensioni
108 x 655 x 108 mm

16854.N
165,00 €

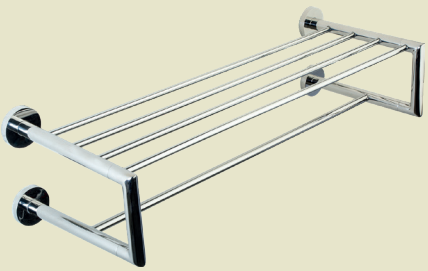

06045.FIX
10,10 €

Kit adesivo per fissaggio a parete per gli accessori da bagno. Tubo 6 ml

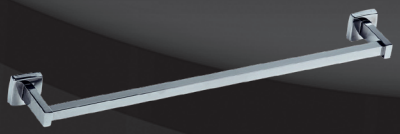

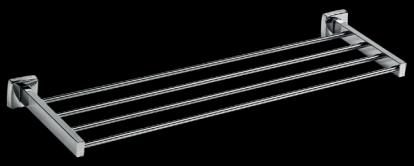

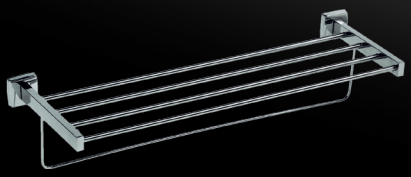

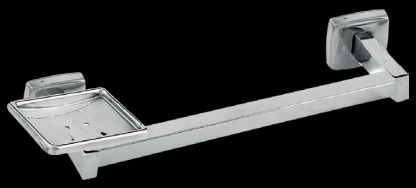

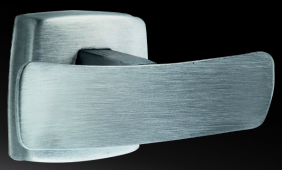

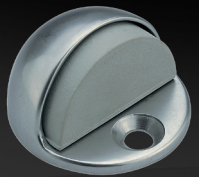

NOFER®

Classic

NOFER

classic

Materiale
Acciaio inox AISI 304

Finitura
SATINATO (.S)
LUCIDO (.B)

· Collezione di accessori bagno realizzata in acciaio inox AISI 304
· Accessori in vetro soffiato
· Viti in acciaio inox
· Sistema di fissaggio filettato a parete mediante piastra

09047.S	09047.B
17,70 €	17,70 €

Anello porta asciugamani

Dimensioni
128 x 132 x 60 mm
Tubo Ø 6 mm

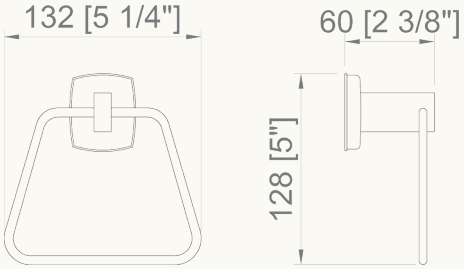

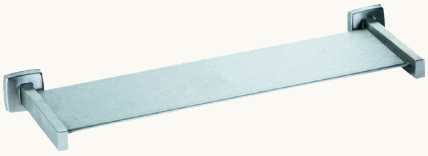

09048.S	09048.B
59,10 €	59,10 €

Mensola

Dimensioni
50 x 520 x 160 mm

Porta asciugamani

09027.S	09027.B
37,20 €	33,50 €

Dimensioni
50 x 450 x 90 mm

09028.S	09028.B
38,10 €	37,50 €

Dimensioni
50 x 600 x 90 mm

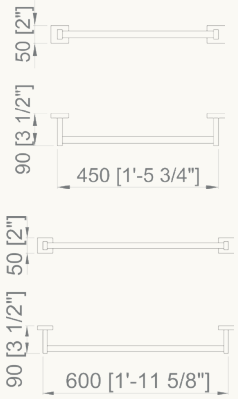

Porta asciugamani

09030.S	09030.B
34,90 €	34,90 €

Dimensioni
50 x 450 x 90 mm

09031.S	09031.B
36,40 €	36,40 €

Dimensioni
50 x 600 x 90 mm

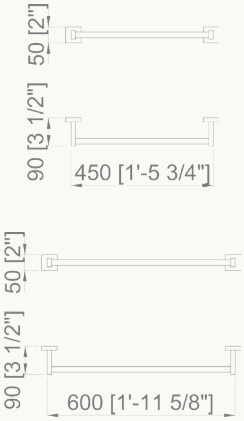

classic

Materiale
Acciaio inox AISI 304

Finitura
SATINATO (.S)
LUCIDO (.B)

· Collezione di accessori bagno realizzata in acciaio inox AISI 304
· Accessori in vetro soffiato
· Viti in acciaio inox
· Sistema di fissaggio filettato a parete mediante piastra

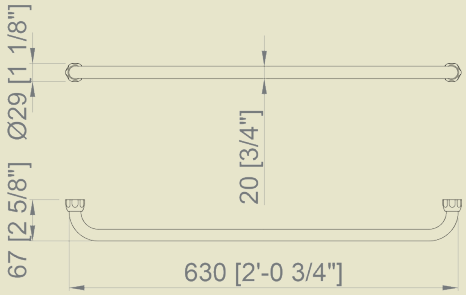

09025.B
38,60 €

Porta asciugamani

Dimensioni
29 x 630 x 67 mm
Tubo Ø 20 mm

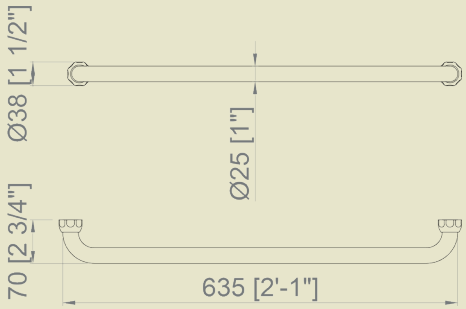

09026.B
58,90 €

Porta asciugamani

Dimensioni
38 x 635 x 70 mm
Tubo Ø 25 mm

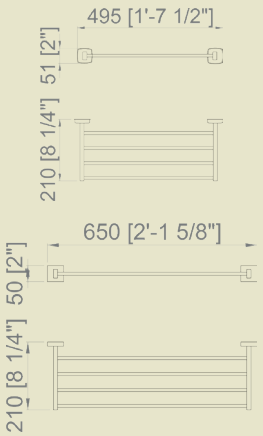

Mensola porta asciugamani

09033.B
55,20 €

Dimensioni
51 x 495 x 210 mm
Tubo Ø 18 mm

09034.B
51,80 €

Dimensioni
50 x 650 x 210 mm
Tubo Ø 18 mm

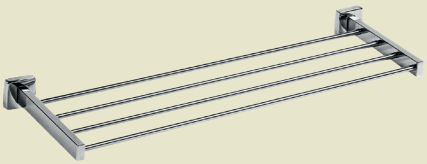

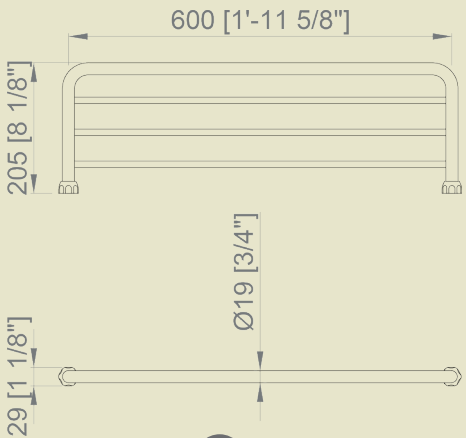

09024.B
57,50 €

Mensola porta asciugamani

Dimensioni
29 x 600 x 205 mm

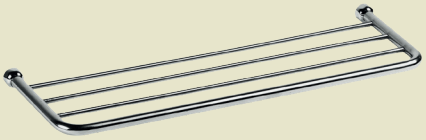

classic

Materiale
Acciaio inox

Finitura
SATINATO (.S)
LUCIDO (.B)

· Collezione di accessori bagno realizzata in acciaio inox AISI 304
· Accessori in vetro soffiato
· Viti in acciaio inox
· Sistema di fissaggio filettato a parete mediante piastra

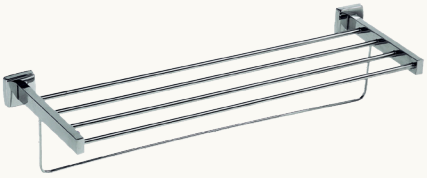

09036.S	09036.B
58,00 €	59,30 €

Porta asciugamani con maniglione sottostante

Dimensioni
140 x 600 x 210 mm

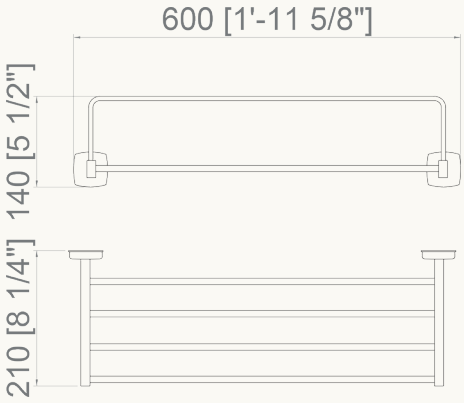

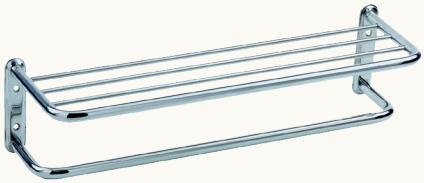

09023.S	09023.B
72,80 €	82,20 €

Mensola porta asciugamani con maniglione sottostante e quattro punti di appoggio a parete

Dimensioni
164 x 650 x 205 mm

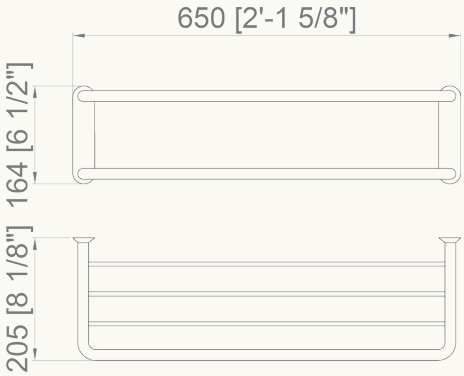

09046.SJ.B
44,00 €

Maniglione angolare. Senza portasapone, posizione reversibile

Dimensioni
170 x 443 x 112 mm
Tubo Ø 25 mm

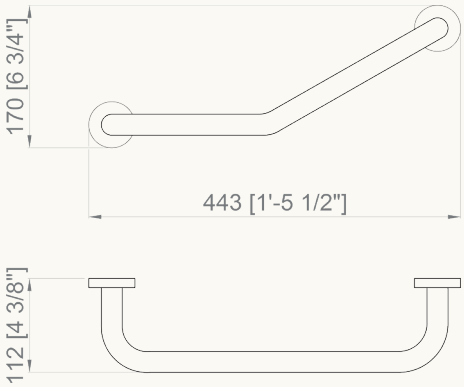

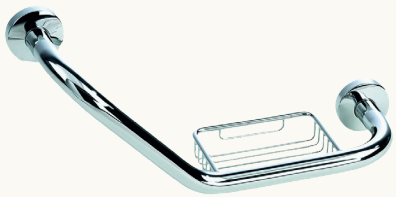

09046.B
57,90 €

Maniglione angolare con portasapone, posizione reversibile

Dimensioni
170 x 443 x 112 mm
Tubo Ø 25 mm

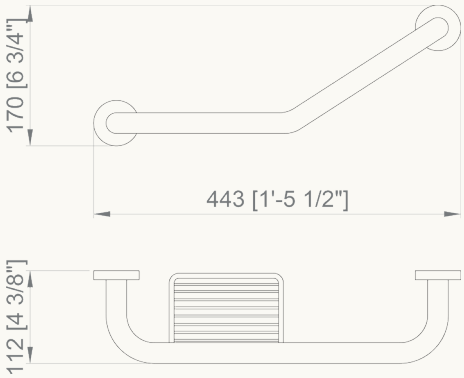

Ulteriori informazioni tecniche su www.nofer.com

classic

Materiale
Acciaio inox

Finitura
SATINATO (.S)
LUCIDO (.B)

· Collezione di accessori bagno realizzata in acciaio inox AISI 304
· Accessori in vetro soffiato
· Viti in acciaio inox
· Sistema di fissaggio filettato a parete mediante piastra

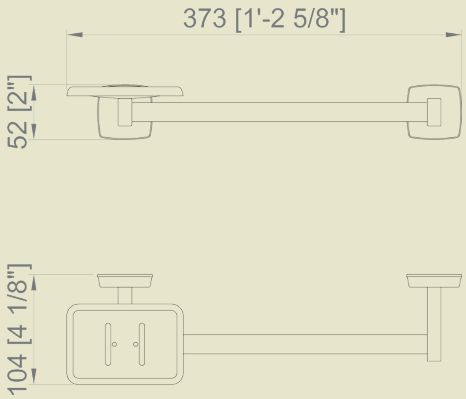

09045.B
26,00 €

Porta asciugamani con portasapone

Dimensioni
52 x 373 x 104 mm

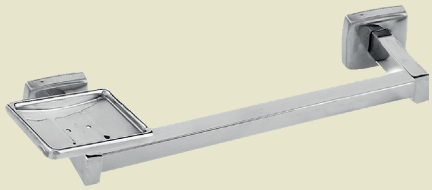

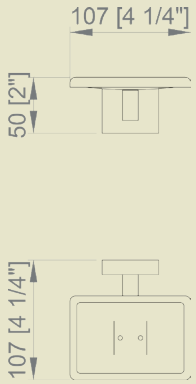

09044.S
15,10 €

09044.B
15,10 €

Portasapone

Dimensioni
50 x 107 x 107 mm

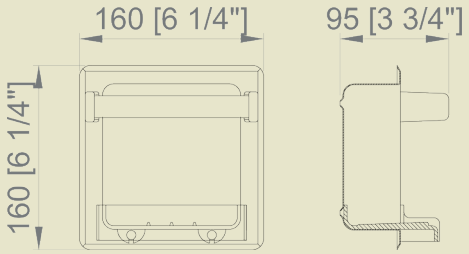

09037.B
31,50 €

Portasapone

Dimensioni
160 x 160 x 95 mm

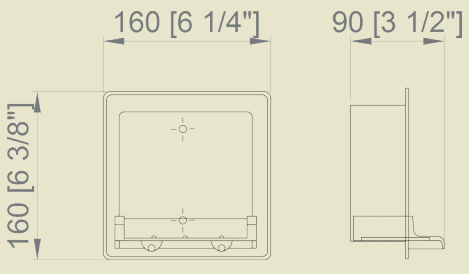

09038.B
27,80 €

Portasapone

Dimensioni
160 x 160 x 90 mm

classic

Materiale
Acciaio inox

Finitura
SATINATO (.S)
LUCIDO (.B)

· Collezione di accessori bagno realizzata in acciaio inox AISI 304
· Accessori in vetro soffiato
· Viti in acciaio inox
· Sistema di fissaggio filettato a parete mediante piastra

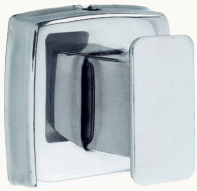

09016.S	09016.B
10,90 €	11,35 €

Gancio appendiabiti

Dimensioni
50 x 50 x 50 mm

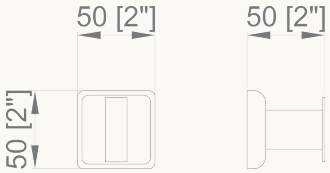

NOVITÀ

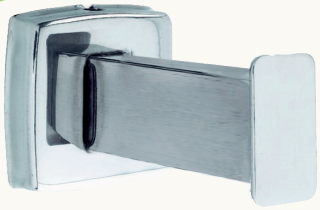

09016.85.S	09016.85.B
12,80 €	12,80 €

Gancio appendiabiti

Dimensioni
50 x 50 x 85 mm

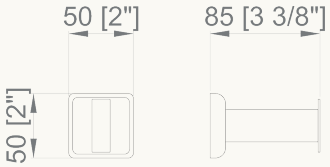

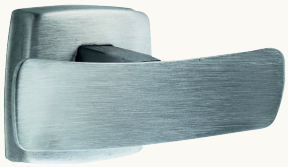

09017.S	09017.B
12,20 €	12,40 €

Gancio appendiabiti

Dimensioni
50 x 100 x 40 mm

09018.S	09018.B
13,40 €	13,40 €

Gancio appendiabiti

Dimensioni
50 x 57 x 48 mm

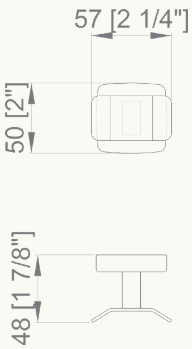

classic

Materiale
Acciaio inox

Finitura
SATINATO (.S)
LUCIDO (.B)

· Collezione di accessori bagno realizzata in acciaio inox AISI 304
· Accessori in vetro soffiato
· Viti in acciaio inox
· Sistema di fissaggio filettato a parete mediante piastra

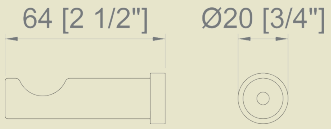

09019.S	09019.B
23,35 €	**22,30 €**

Gancio appendiabiti

Dimensioni
Ø 20 mm x 64 mm

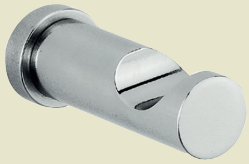

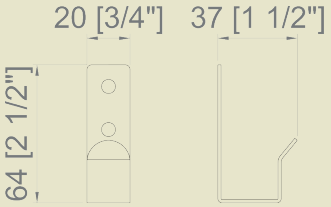

09015.S
9,10 €

Gancio appendiabiti singolo

Dimensioni
64 x 20 x 37 mm

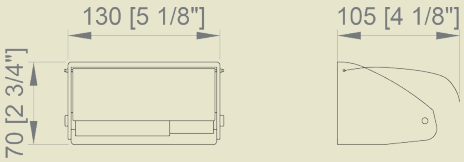

05013.S	05013.B
15,10 €	**14,05 €**

Porta carta igienica

Dimensioni
70 x 130 x 105 mm

09058.B
23,40 €

Stendibiancheria estendibile (2m)

Dimensioni
Ø 90 mm x 55 mm

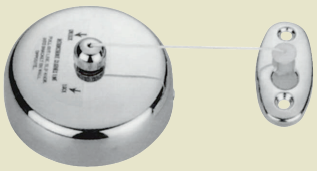

Finitura
SATINATO (.S)
LUCIDO (.B)

classic

· Collezione di accessori bagno realizzata in acciaio inox AISI 304
· Accessori in vetro soffiato
· Viti in acciaio inox
· Sistema di fissaggio filettato a parete mediante piastra

09107.W
7,05 €

Porta scopino

Materiale
ABS BIANCO
Dimensioni
50 x 162 x 85 mm

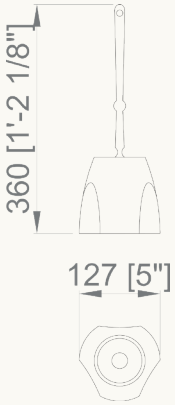

09059.S
27,65 €

09059.B
27,05 €

Porta scopino con supporto a parete

Materiale
Acciaio inox
Dimensioni
337 mm, Ø 100 mm

04024.B
35,90 €

Distributore di fazzoletti di carta a parete

Materiale
Zama
Dimensioni
145 x 270 x 50 mm

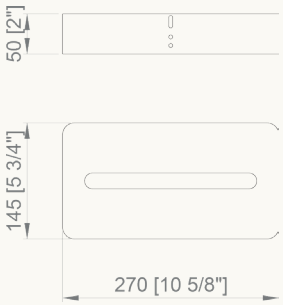

classic

Materiale
Acciaio inox

Finitura
SATINATO (.S)
LUCIDO (.B)

· Collezione di accessori bagno realizzata in acciaio inox AISI 304
· Accessori in vetro soffiato
· Viti in acciaio inox
· Sistema di fissaggio filettato a parete mediante piastra

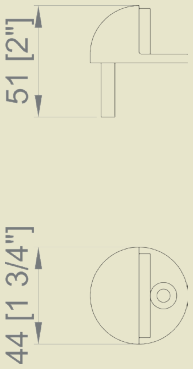

16051.2.S
9,75 €

Fermaporta

Materiale
Zama

Dimensioni
26 mm, Ø 44 mm

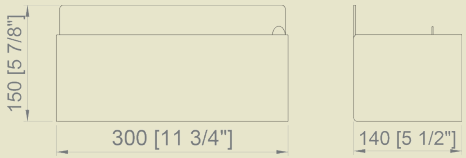

Posacenere da parete

14161.S
99,10 €

Dimensioni
150 x 300 x 140 mm

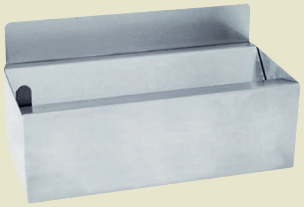

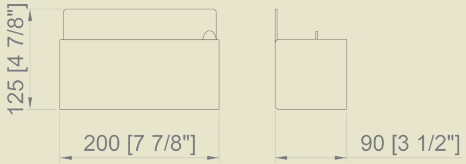

14162.S
58,80 €

Dimensioni
125 x 200 x 90 mm

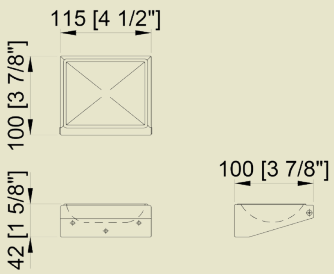

14160.B
13,80 €

Posacenere a parete con piatto basculante per facilitare lo svuotamento

Dimensioni
42 x 115 x 100 mm

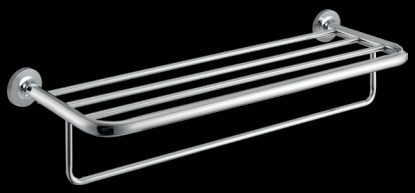

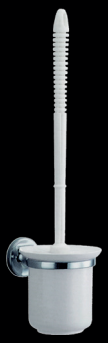

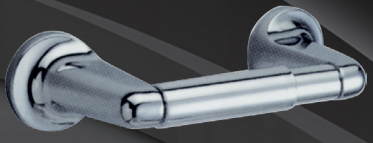

NOFER®

nofer
Hotel
NOFER

hotel

Materiale
Zama

Finitura
LUCIDO (.B)

· Collezione di accessori bagno realizzata in lega metallica
· Accessori in vetro soffiato
· Viti in acciaio
· Sistema di fissaggio filettato a parete mediante piastra

16407.B
10,90 €

Anello porta asciugamani

Dimensioni
190 x 155 x 45 mm
Tubo Ø 6,5 mm

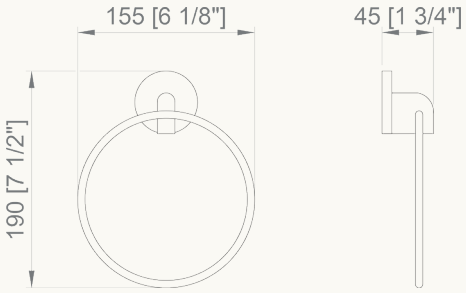

16415.B
27,05 €

Mensola di vetro

Dimensioni
54 x 582 x 104 mm

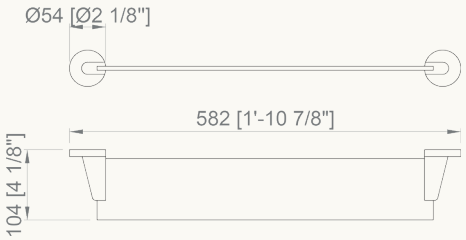

16410.B
14,30 €

Bicchiere porta spazzolino da denti con supporto a parete

Dimensioni
95 x 67 x 115 mm

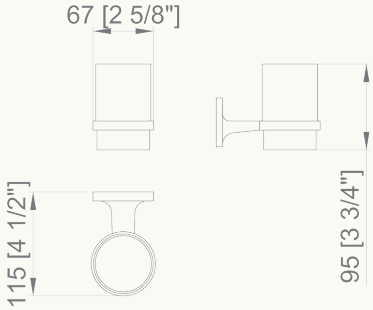

Porta asciugamani

16401.B
18,20 €

Dimensioni
55 x 504 x 80 mm

16402.B
19,50 €

Dimensioni
55 x 654 x 80 mm

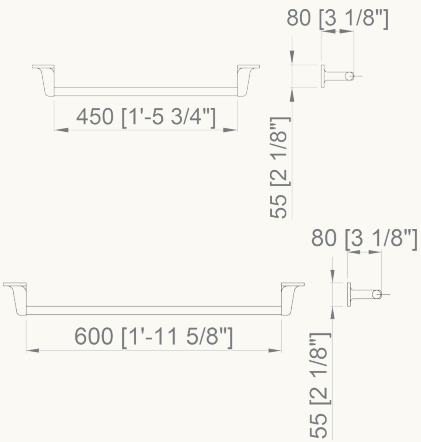

Ulteriori informazioni tecniche su www.nofer.com

hotel

Materiale
Zama

Finitura
LUCIDO (.B)

· Collezione di accessori bagno realizzata in lega metallica
· Accessori in vetro soffiato
· Viti in acciaio
· Sistema di fissaggio filettato a parete mediante piastra

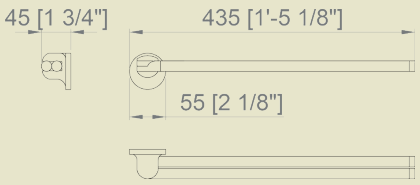

16408.B
27,80 €

Porta asciugamani doppio reclinable

Dimensioni
55 x 435 x 45 mm

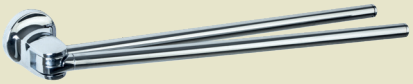

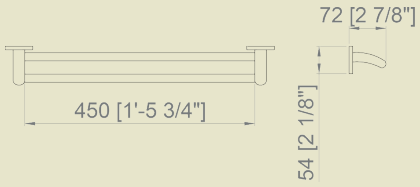

Porta asciugamani doppio

16404.B
42,70 €

Dimensioni
54 x 450 x 72 mm

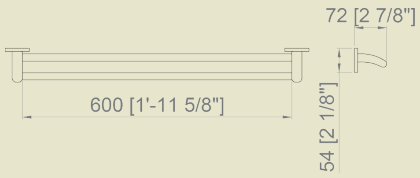

16405.B
33,10 €

Dimensioni
54 x 600 x 72 mm

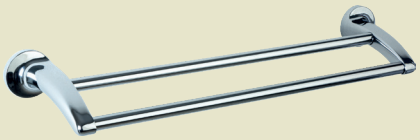

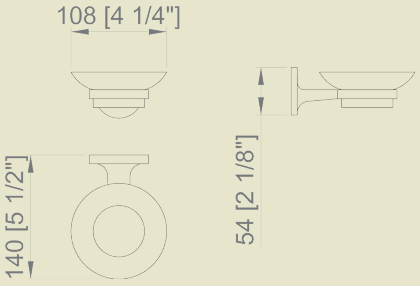

16413.B
13,80 €

Portasapone di vetro con supporto a parete

Dimensioni
54 x 108 x 140 mm

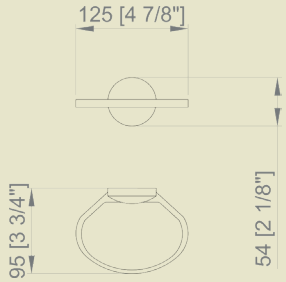

16412.B
11,15 €

Portasapone

Dimensioni
54 x 125 x 95 mm

hotel

Materiale
Zama

Finitura
LUCIDO (.B)

· Collezione di accessori bagno realizzata in lega metallica
· Accessori in vetro soffiato
· Viti in acciaio
· Sistema di fissaggio filettato a parete mediante piastra

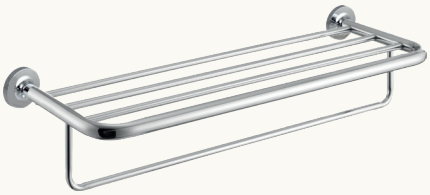

16406.B
58,80 €

Mensola porta asciugamani con maniglione sottostante

Dimensioni
119 x 655 x 206 mm

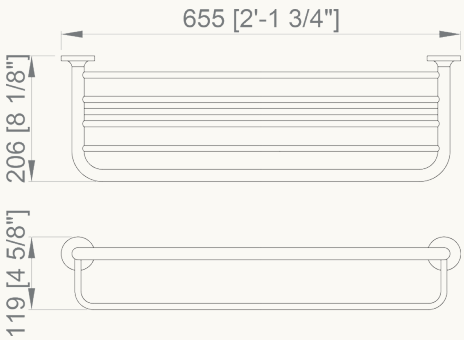

16409.B
7,05 €

Gancio appendiabiti

Dimensioni
Ø 55 mm, 45 mm

16419.B
8,60 €

Gancio appendiabiti doppio

Dimensioni
Ø 55 mm, 45 mm

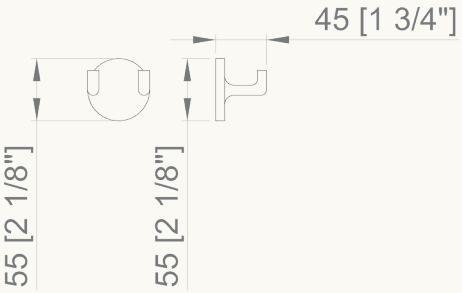

16418.B
24,45 €

Porta scopino, recipiente in ceramica bianca

Dimensioni
425 x 110 x 138 mm

Ulteriori informazioni tecniche su www.nofer.com

hotel

Materiale
Zama

Finitura
LUCIDO (.B)

· Collezione di accessori bagno realizzata in lega metallica
· Accessori in vetro soffiato
· Viti in acciaio
· Sistema di fissaggio filettato a parete mediante piastra

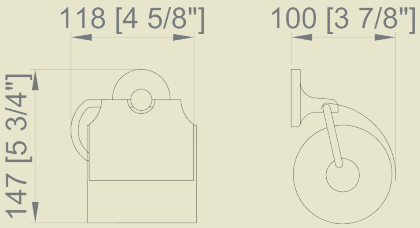

16417.B

21,30 €

Porta carta igienica con coperchio

Dimensioni
147 x 118 x 100 mm

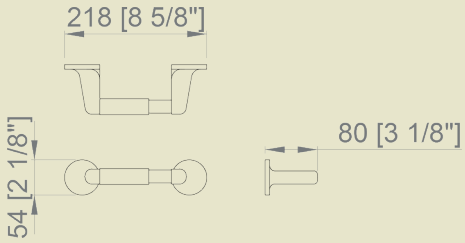

16416.B

17,40 €

Porta carta igienica senza coperchio

Dimensioni
54 x 218 x 80 mm

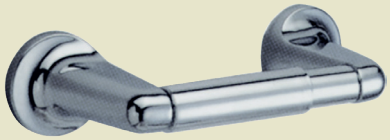

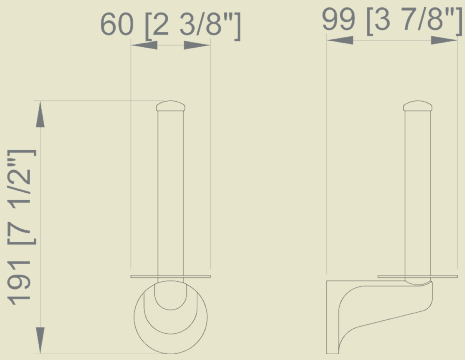

16411.B

26,50 €

Porta rotolo di riserva

Dimensioni
191 x 60 x 99 mm

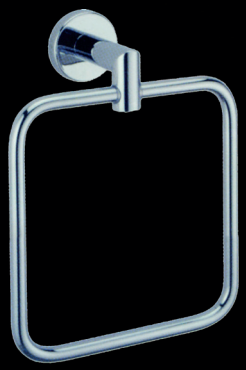

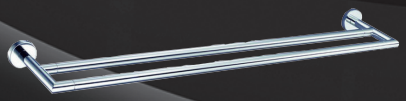

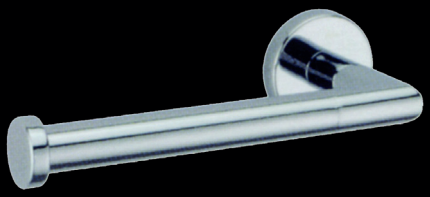

nofer
NOFER
Line

line

Materiale
Zama

Finitura
SATINATO (.S)
LUCIDO (.B)
BIANCO (.W)

· Collezione di accessori bagno realizzata in lega metallica
· Accessori in vetro soffiato
· Viti in acciaio
· Sistema di fissaggio filettato a parete mediante piastra

16504.S	16504.B
33,20 €	37,10 €

16504.W
23,90 €

Anello porta asciugamani

Dimensioni
187 x 150 x 65 mm
Tubo Ø 9 mm

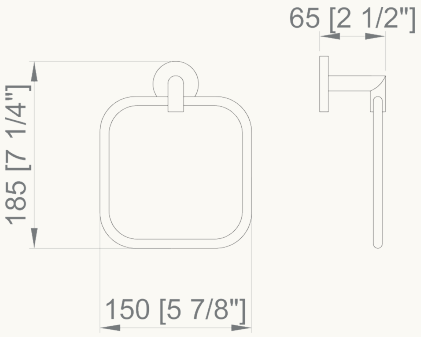

16515.S	16515.B
39,10 €	43,20 €

16515.W
36,40 €

Mensola di vetro

Dimensioni
58 x 500 x 120 mm

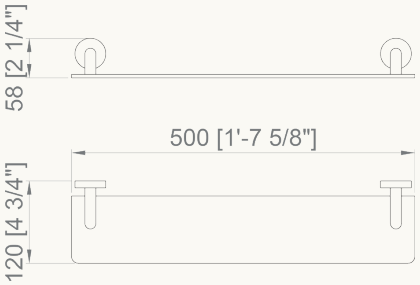

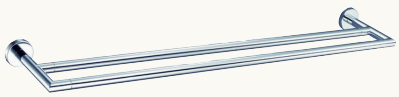

16509.S	16509.B
59,50 €	55,90 €

16509.W
41,20 €

Porta asciugamani doppio

Dimensioni
45 x 450 x 126 mm

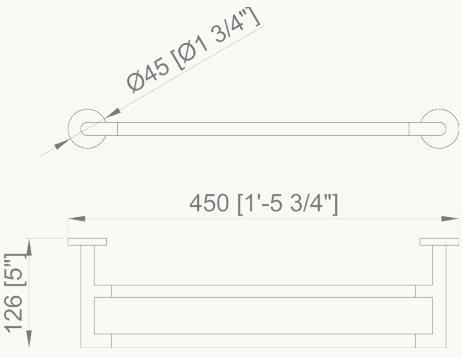

Ulteriori informazioni tecniche su www.nofer.com

line

- Collezione di accessori bagno realizzata in lega metallica
- Accessori in vetro soffiato
- Viti in acciaio
- Sistema di fissaggio filettato a parete mediante piastra

Materiale
Zama

Finitura
SATINATO (.S)
LUCIDO (.B)
BIANCO (.W)

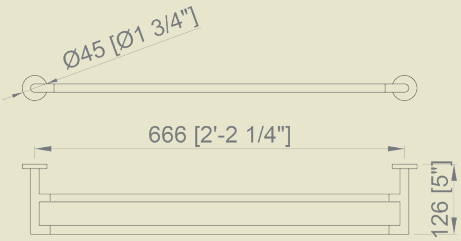

16510.B	16510.W
54,20 €	44,80 €

Porta asciugamani doppio

Dimensioni
45 x 666 x 126 mm
Tubo Ø 14 mm

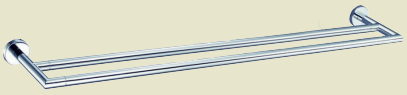

Porta asciugamani

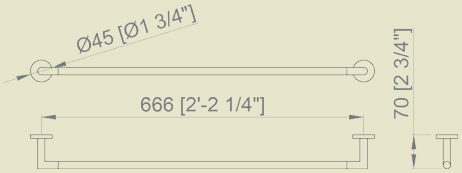

16501.S	16501.B
36,50 €	34,60 €

Dimensioni
45 x 666 x 70 mm

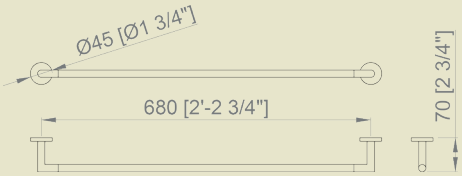

16502.S	16502.B
37,20 €	35,20 €

16502.W
30,20 €

Dimensioni
45 x 680 x 70 mm

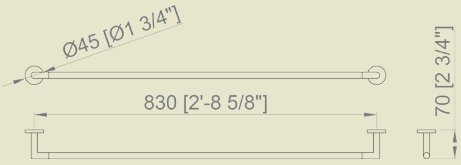

16503.B
37,90 €

Dimensioni
45 x 830 x 70 mm

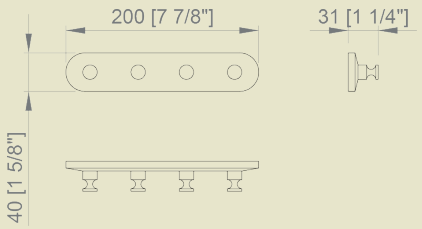

16507.B	16507.W
21,30 €	18,60 €

Appendiabiti con quattro ganci

Dimensioni
40 x 200 x 31 mm

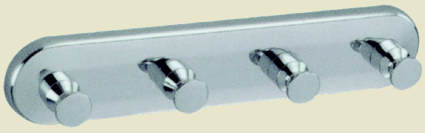

line

· Collezione di accessori bagno realizzata in lega metallica
· Accessori in vetro soffiato
· Viti in acciaio
· Sistema di fissaggio filettato a parete mediante piastra

Materiale
Zama

Finitura
SATINATO (.S)
LUCIDO (.B)
BIANCO (.W)

16508.B
74,20 €

Appendiabiti con sette ganci

Dimensioni
27 x 540 x 45 mm

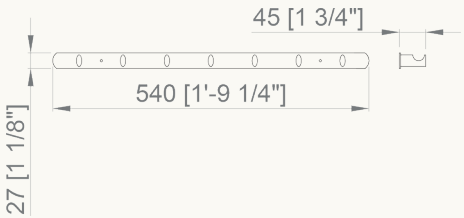

16506.B
13,30 €

Gancio appendiabiti

Dimensioni
58 x 45 x 67 mm

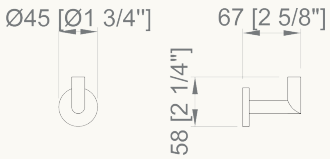

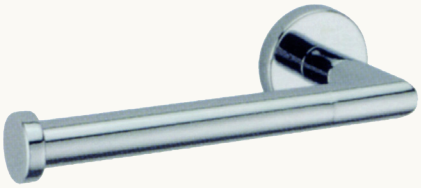

16505.S
26,90 €

16505.B
24,40 €

16505.W
23,80 €

Porta rotolo di riserva

Dimensioni
45 x 165 x 70 mm

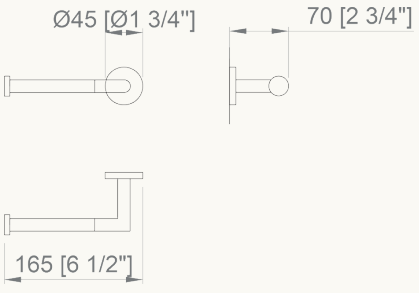

line

Materiale
Zama

Finitura
SATINATO (.S)
LUCIDO (.B)
BIANCO (.W)

· Collezione di accessori bagno realizzata in lega metallica
· Accessori in vetro soffiato
· Viti in acciaio
· Sistema di fissaggio filettato a parete mediante piastra

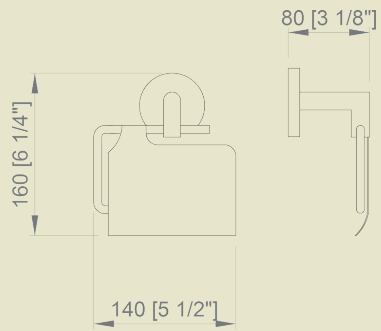

16500.S	16500.B
33,90 €	**26,60 €**

16500.W
20,30 €

Porta carta igienica

Dimensioni
160 x 140 x 80 mm

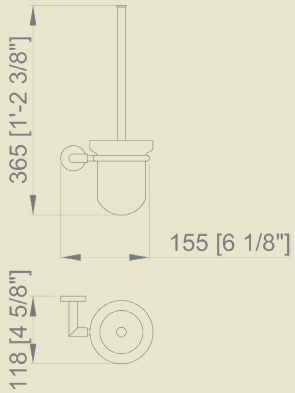

16518.S	16518.B
45,90 €	**46,30 €**

16518.W
34,20 €

Porta scopino

Dimensioni
365 x 155 x 118 mm

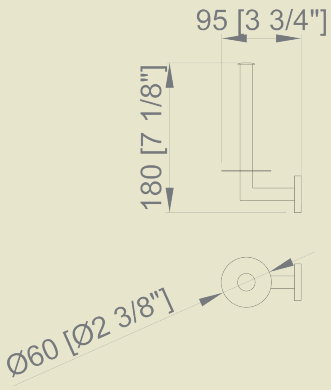

16519.S	16519.B
36,70 €	**38,90 €**

16519.W
32,90 €

Porta rotolo di riserva

Dimensioni
45 x 165 x 70 mm

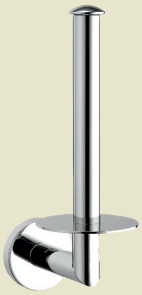

06045.FIX
10,10 €

Kit adesivo per fissaggio a parete per gli accessori da bagno. Tubo 6 ml

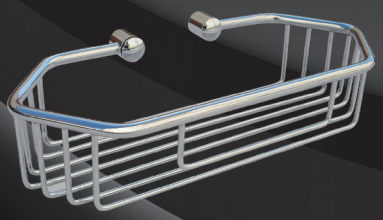

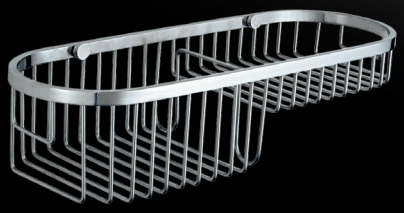

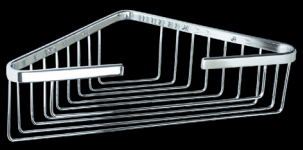

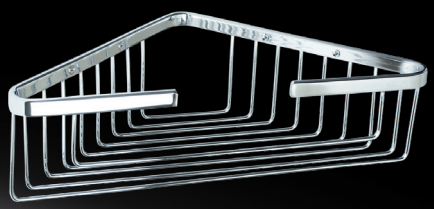

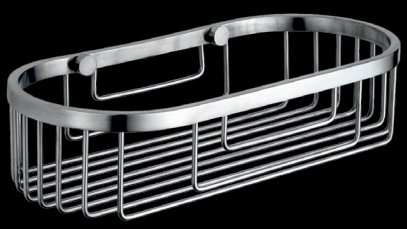

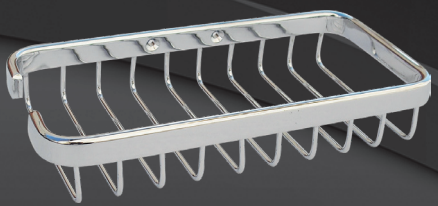

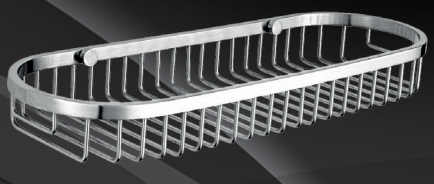

NOFER®

Soap

soapportasapone

Materiale
Ottone cromato

Finitura
LUCIDO (.B)

· Collezione di accessori bagno realizzata in ottone cromato
· Accessori in vetro soffiato
· Viti in acciaio inox
· Sistema di fissaggio filettato a parete mediante piastra

09054.B
40,80 €
Portasapone rettangolare

Dimensioni
92 x 259 x 124 mm

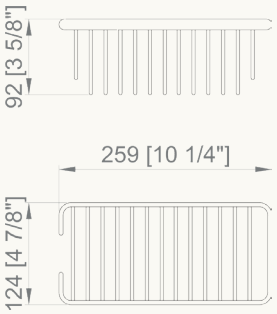

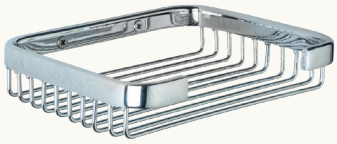

09055.B
23,90 €
Portasapone rettangolare

Dimensioni
33 x 152 x 125 mm

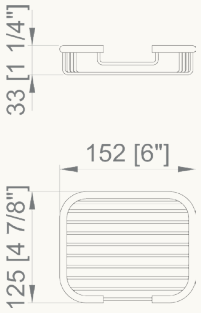

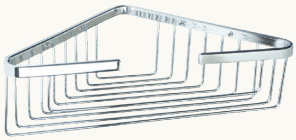

09052.B
33,60 €
Portasapone triangolare

Dimensioni
48 x 215 x 142 mm

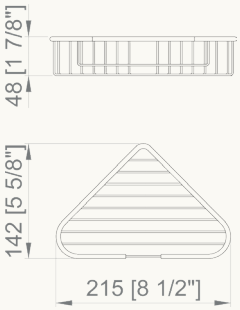

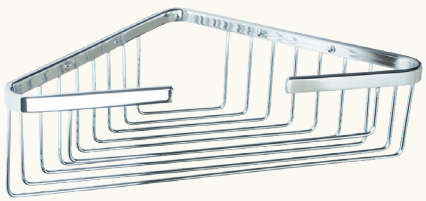

09053.B
67,60 €
Portasapone triangolare

Dimensioni
90 x 340 x 205 mm

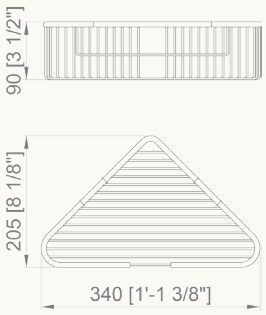

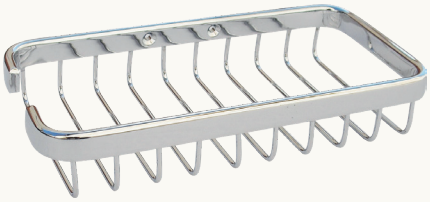

09056.B
28,70 €
Portasapone rettangolare

Dimensioni
35 x 218 x 108 mm

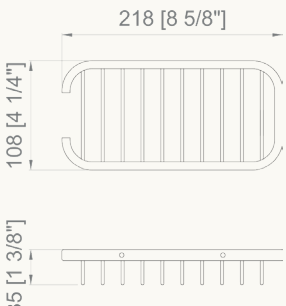

Ulteriori informazioni tecniche su www.nofer.com

soapportasapone

Materiale
Acciaio inox

Finitura
SATINATO (.S)
LUCIDO (.B)

· Collezione di accessori bagno realizzata in ottone cromato
· Accessori in vetro soffiato
· Viti in acciaio inox
· Sistema di fissaggio filettato a parete mediante piastra

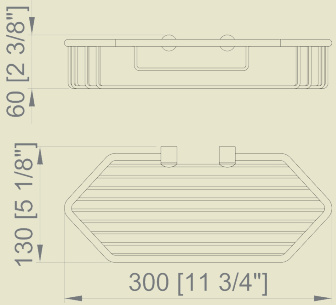

09057.B
69,10 €

Portasapone rettangolare

Dimensioni
60 x 300 x 130 mm

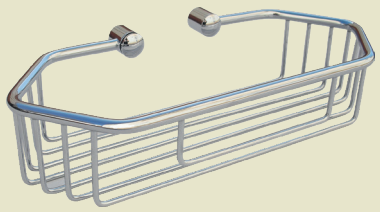

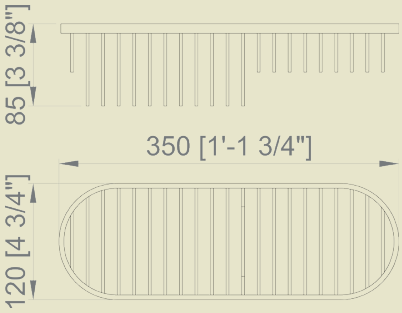

09062.B
40,60 €

Portasapone rettangolare

Dimensioni
85 x 350 x 120 mm

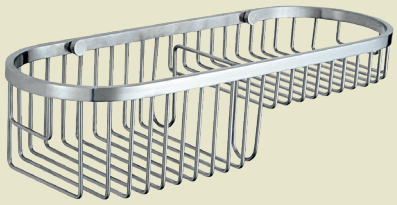

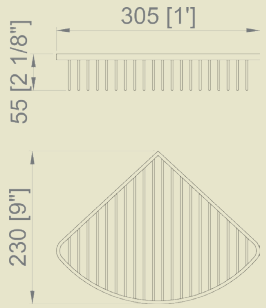

09063.S
47,00 €

09063.B
45,80 €

Portasapone triangolare

Dimensioni
55 x 305 x 230 mm

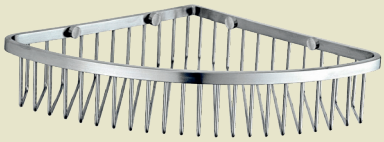

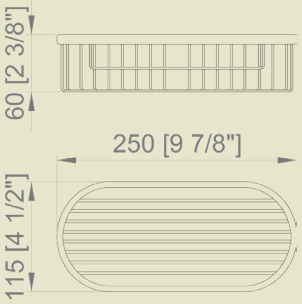

09064.S
40,00 €

09064.B
33,80 €

Portasapone rettangolare

Dimensioni
60 x 250 x 115 mm

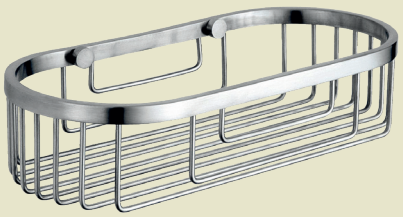

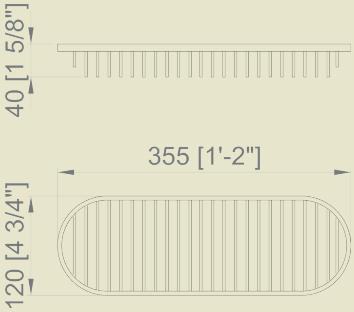

09065.B
64,20 €

Portasapone rettangolare

Dimensioni
40 x 355 x 120 mm

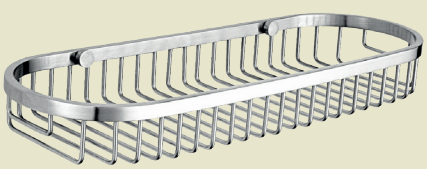

Complements

NOFER®

Finitura
SATINATO (.S)
LUCIDO (.B)
BIANCO (.W)

complements

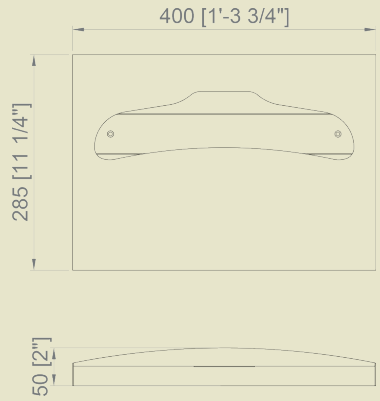

04026.2.S

85,80 €

Dispenser di copriwater igienici

Materiale
Acciaio inox AISI 304
Dimensioni
285 x 400 x 50 mm
Capacità
200 - 250 utilizzi

NOVITÀ

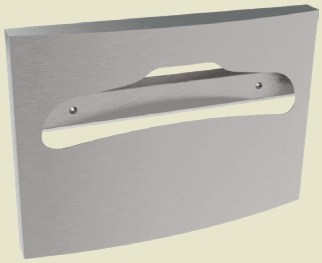

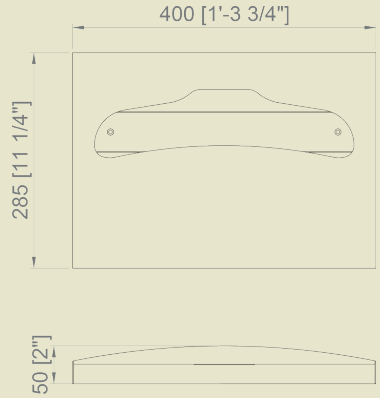

04026.2.B

85,80 €

Dispenser di copriwater igienici

Materiale
Acciaio inox AISI 304
Dimensioni
285 x 400 x 50 mm
Capacità
250 utilizzi

NOVITÀ

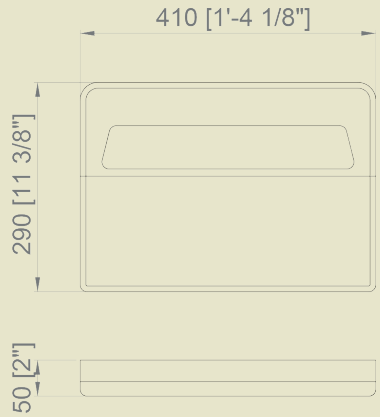

04026.2.W

25,50 €

Dispenser di copriwater igienici

Materiale
Acciaio inox AISI 304
Dimensioni
290 x 410 x 50 mm
Capacità
200 - 250 utilizzi

NOVITÀ

Finitura
SATINATO (.S)
LUCIDO (.B)

complements

04049.B.2
11,70 €

Dispenser di sacchetti igienici

Materiale
ABS cromato
Dimensioni
138 x 100 x 28 mm

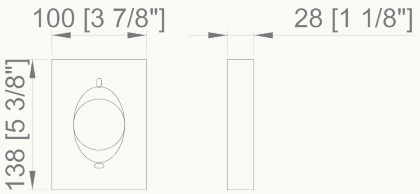

04050.S
20,90 €

04050.B
20,90 €

Dispenser di sacchetti igienici

Materiale
Acciaio inox
Dimensioni
135 x 97 x 25 mm

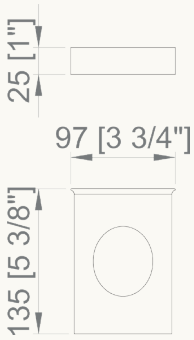

04024.B
35,90 €

Dispenser di fazzoletti di carta a parete

Materiale
ABS cromato
Dimensioni
145 x 270 x 50 mm

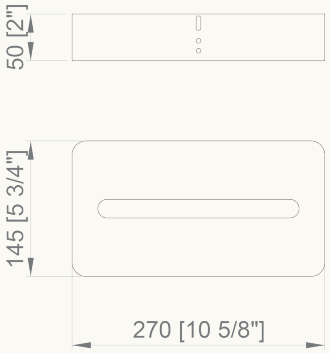

18010.T
25,90 €

Bilancia elettronica

Materiale
Base di vetro temprato
Dimensioni
145 x 270 x 50 mm

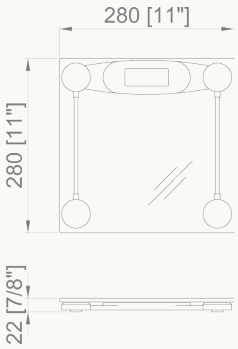

complements

NOVITÀ

Pittogrammi adesivi

Materiale
Acciaio inox AISI 304
Finitura
SATINATO
Dimensioni
100 x 100 mm

16722.2.S
13,90 €

16721.2.S
13,90 €

16720.2.S
13,90 €

16724.2.S
13,90 €

16723.2.S
13,90 €

16730.2.S
13,90 €

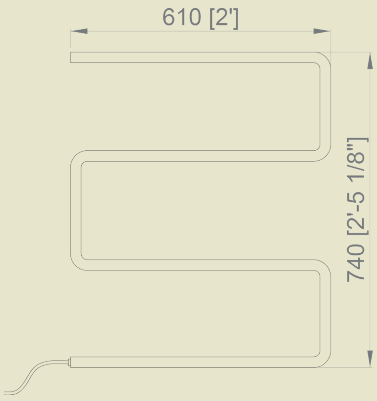

18002.B **139,20 €**

Porta asciugamani elettrico

Materiale
Acciaio inox
Finitura
LUCIDO
Potenza
65W con spina
Dimensioni
750 x 610 x 85 mm
Ø tubo 25 mm

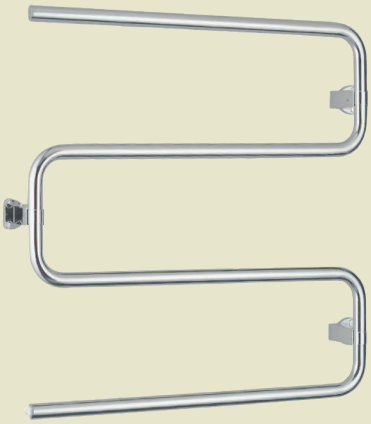

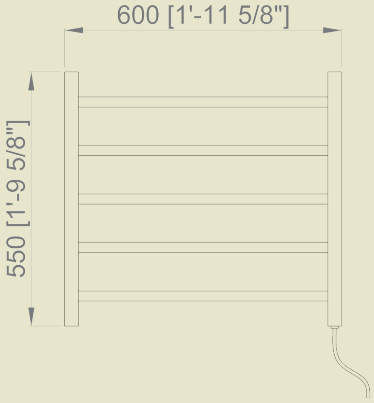

18003.B **195,00 €**

Porta asciugamani elettrico.
Con interruttore ON / OFF

Materiale
Acciaio inox
Finitura
LUCIDO
Potenza
65W con spina
Dimensioni
550 x 600 x 120 mm
Ø tubo 32-22 mm

Finitura
SATINATO (.S)
LUCIDO (.B)

complements

NOVITÀ

09071.S	09071.B
33,10 €	33,10 €

Porta scopino con supporto a parete

Materiale
Acciaio inox AISI 304
Dimensioni
385 mm x Ø 90 mm

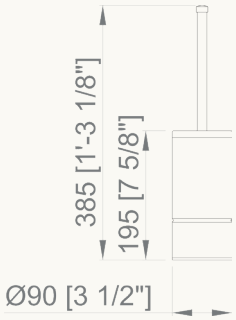

09073.S	09073.B
39,40 €	37,10 €

Porta scopino con supporto a parete

Materiale
Acciaio inox
Dimensioni
375 mm x Ø 75 mm

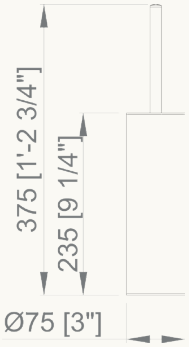

09074.S	09074.B
46,40 €	46,40 €

Porta scopino con supporto a parete

Materiale
Acciaio inox AISI 304
Dimensioni
368 mm x 80 x 80 mm

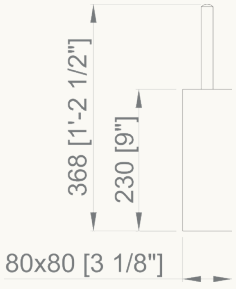

Finitura
SATINATO (.S)
LUCIDO (.B)

complements

NOVITÀ

09075.S	09075.B
41,80 €	41,80 €

Porta scopino con supporto a parete

Materiale
Acciaio inox AISI 304
Dimensioni
389 mm x 80 x 80 mm

09076.B
41,80 €

Porta scopino

Materiale
Acciaio inox
Dimensioni
420 mm x Ø 95 mm

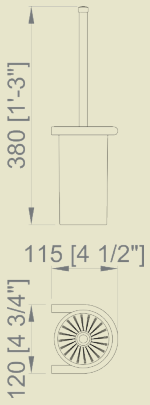

09077.S	09077.B
37,10 €	37,10 €

Porta scopino con supporto a parete

Materiale
Acciaio inox AISI 304
Dimensioni
380 x 120 x 115 mm

RICARICA

90425.K
3,15 €

Scopino di ricambio di colore nero per modelli 09073, 09074, 09075 e 09077

90426.K
3,15 €

Scopino di ricambio di colore nero per modelli 09071 e 09076

Finitura
LUCIDO (.B)

complements

NOVITÀ

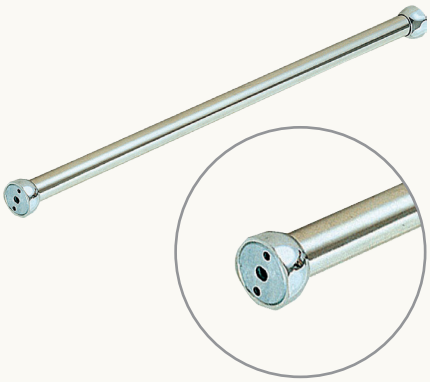

09039.230.A

74,20 €

Bastone per tenda doccia con viti nascoste

Materiale
Tubo in acciaio inox
Supporti in zinco

Dimensioni
2300 mm, Ø 25,5 mm

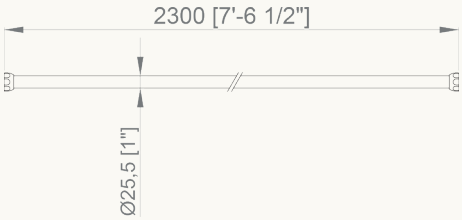

09039.183.B

55,70 €

Bastone per tenda doccia con viti a vista

Materiale
Acciaio inox

Dimensioni
1830 mm, Ø 25,5 mm

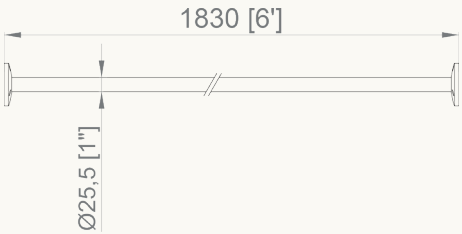

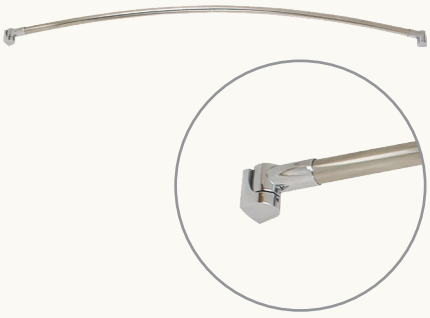

09040.152.B

74,20 €

Bastone per tenda doccia curvo con viti nascoste

Materiale
Tubo in acciaio inox
Supporti in zinco

Dimensioni
1440 mm, Ø 25,5 mm

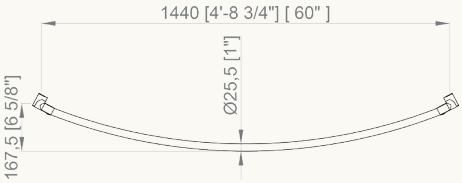

09042.B

88,90 €

Bastone per tenda doccia a L con viti nascoste

Materiale
Acciaio inox

Dimensioni
800 x 800 mm, Ø 25,5 mm

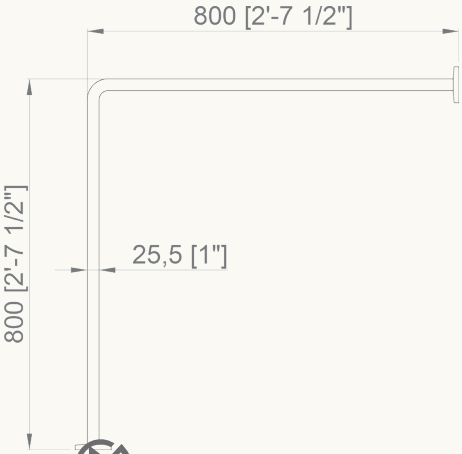

Ulteriori informazioni tecniche su www.nofer.com

Finitura
SATINATO (.S)
LUCIDO (.B)
BIANCO (.W)

complements

NOVITÀ

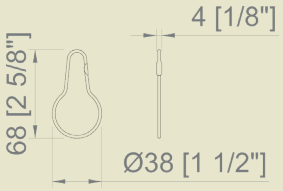

09043.B

12,80 €

Anello per tenda doccia.
Confezione da 12 unità

Materiale
Acciaio inox

09051.106.V

18,60 €

Tenda doccia opaca.
Antibatterica e antimuffa

Materiale
Vinile

Dimensioni
1830 x 1065 mm

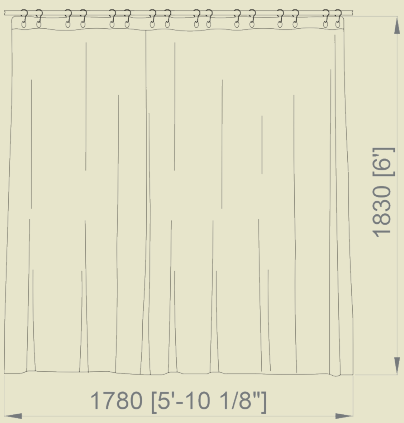

09051.178.V

22,00 €

Tenda doccia opaca.
Antibatterica e antimuffa

Materiale
Vinile

Dimensioni
1830 x 1780 mm

Finitura
LUCIDO (.B)

vanity

08012.B

53,90 €

Specchio regolabile in altezza.
Visione senza ingrandimento

Materiale
ABS cromato
Dimensioni
460 x 205 x 132 mm
Ø specchio 190 mm

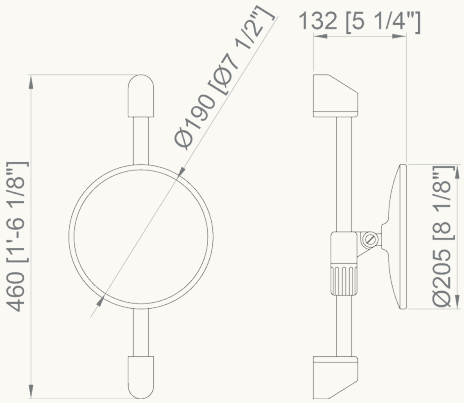

08007.B

31,70 €

Specchio estensibile a due facce con ingrandimento.
Visione normale e X2

Materiale
ABS cromato
Dimensioni
300 x 175 x 20 mm
Ø specchio 140 mm
Dimensioni esteso
417 x 450 mm

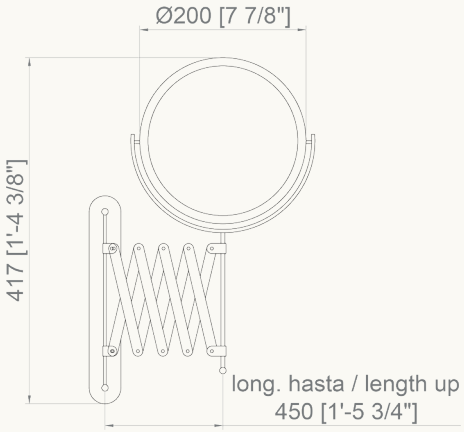

NOVITÀ

08003.B

153,00 €

Specchio estensibile con ingrandimento e led

Materiale
Ottone e acciaio inox
Dimensioni
202 x 202 mm
Dimensioni esteso
410 x 205 mm

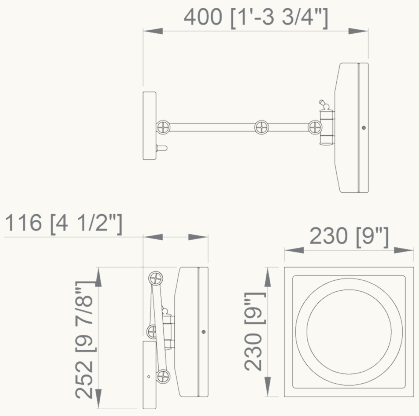

NOVITÀ

08006.B

133,00 €

Specchio estensibile con ingrandimento x3.
Con illuminazione LED

Materiale
Ottone cromato e acciaio inox
Dimensioni specchio
Ø 160 mm
Dimensioni esteso
215 x 450 mm

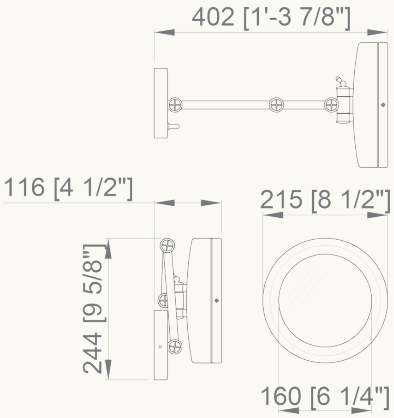

Ulteriori informazioni tecniche su www.nofer.com

Finitura
SATINATO (.S)
LUCIDO (.B)
BIANCO (.W)

vanity

NOVITÀ

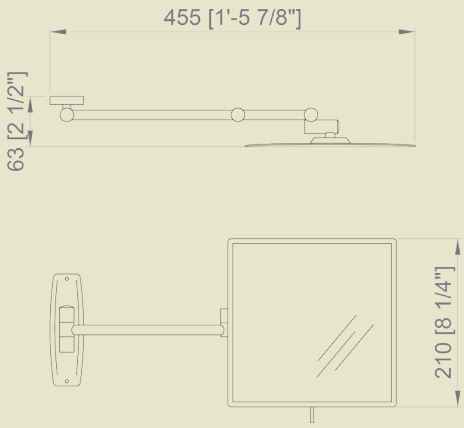

08015.B

125,00 €

Specchio estensibile quadrato. Visione x3

Materiale
Ottone cromato
Dimensioni specchio
210 x 210 mm
Dimensioni esteso
210 x 455 x 63 mm

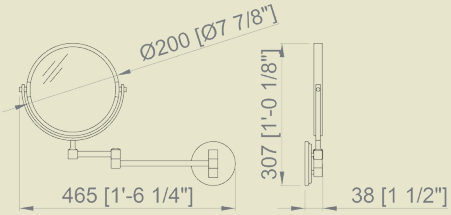

08009.2.B

67,60 €

Specchio estensibile a due facce con ingrandimento. Visione normale e x5

Materiale
Ottone cromato
Dimensioni specchio
Ø 200 mm
Dimensioni esteso
300 x 450 x 40 mm

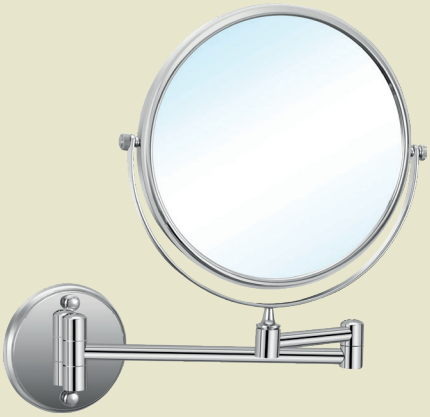

08005.B

81,80 €

Specchio estensibile a due facce con ingrandimento. Visione normale e x3

Materiale
Ottone cromato
Dimensioni specchio
420 x 250 x 130 mm

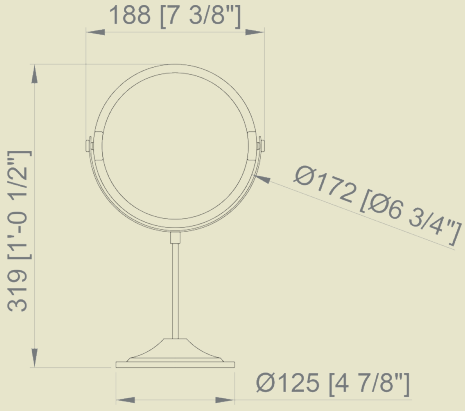

08004.B

54,40 €

Specchio estensibile a due facce con ingrandimento. Visione normale e x3

Materiale
Ottone cromato
Dimensioni specchio
319 x 188 x 125 mm
Ø specchio 172 mm

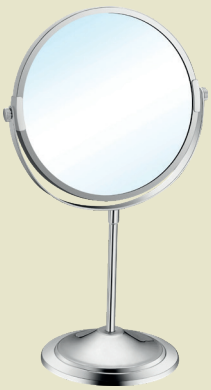

reflex

Specchio con cornice

Materiale
Cornice in acciaio inox AISI 304

Finitura
SATINATO (.S)
LUCIDO (.B)
BIANCO (.W)

Altre dimensioni disponibili
su richiesta

SATINATO (.S)

LUCIDO (.B)

BIANCO (.W)

08050.S	08050.B
155,00 €	155,00 €

08050.W
155,00 €

Cornice piegata

Dimensioni
600 x 450 x 20 mm
Spessore specchio
3 mm

08050.6.S	08050.6.B
308,00 €	308,00 €

08050.6.W
308,00 €

Cornice saldata
Con pannello in HPL

Dimensioni
600 x 450 x 20 mm
Spessore specchio
6 mm

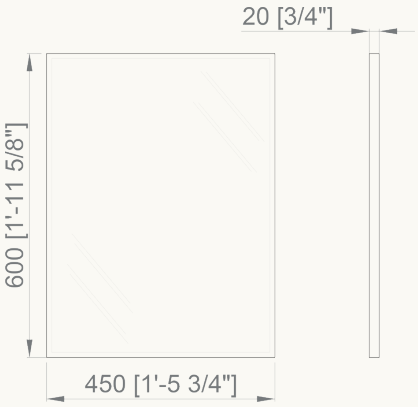

08051.S	08051.B
156,00 €	156,00 €

08051.W
156,00 €

Cornice piegata

Dimensioni
700 x 500 x 20 mm
Spessore specchio
3 mm

08051.6.S	08051.6.B
330,00 €	330,00 €

08051.6.W
330,00 €

Cornice saldata
Con pannello in HPL

Dimensioni
700 x 500 x 20 mm
Spessore specchio
6 mm

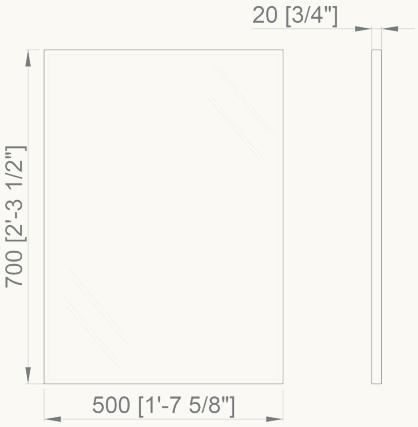

08052.S	08052.B
156,00 €	156,00 €

08052.W
156,00 €

Cornice piegata

Dimensioni
800 x 600 x 20 mm
Spessore specchio
3 mm

08052.6.S	08052.6.B
392,00 €	392,00 €

08052.6.W
392,00 €

Cornice saldata
Con pannello in HPL

Dimensioni
800 x 600 x 20 mm
Spessore specchio
6 mm

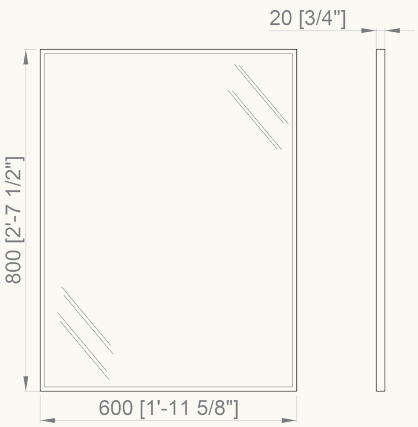

WARE - SANITAIRES DE BAIN ACIER INOX - SANITARI DI BAGNO IN ACCIAIO INOX - SANITÁRIOS PARA BANHO AÇO INOX - SANITARIOS INOX - STAINLESS STEEL SANITARY WARE - **SANITAIRES DE BAIN ACIER INOX** - SANITARI DI BAGNO IN ACCIAIO INOX - SANITÁRIOS PARA BANHO AÇO INOX - SANITARIOS INOX - STAINLESS STEEL SANITARY WARE - SANITAIRES DE BAIN ACIER INOX - **SANITARI DI BAGNO IN ACCIAIO INOX** - SANITÁRIOS PARA BANHO AÇO INOX - SANITARIOS INOX - STAINLESS STEEL SANITARY WARE - SANITAIRES DE BAIN ACIER INOX - SANITARI DI BAGNO IN ACCIAIO INOX - **SANITÁRIOS PARA BANHO AÇO INOX** - SANITARIOS INOX - STAINLESS STEEL SANITARY WARE - SANITAIRES DE BAIN ACIER INOX - SANITARI DI BAGNO IN ACCIAIO INOX - SANITÁRIOS PARA BANHO AÇO INOX - **SANITARIOS INOX** - STAINLESS STEEL SANITARY WARE - SANITAIRES DE BAIN ACIER INOX - SANITARI DI BAGNO IN ACCIAIO INOX - SANITÁRIOS PARA BANHO AÇO INOX - SANITARIOS INOX - **STAINLESS STEEL SANITARY WARE** - S AIRES DE BAIN ACIER INOX - SANITARI DI BA CIAIO INOX - SANITÁRIOS PARA BAN INOX

"Tutti gli uomini nascono uguali, ma è l'ultima volta in cui lo sono."

Anonimo

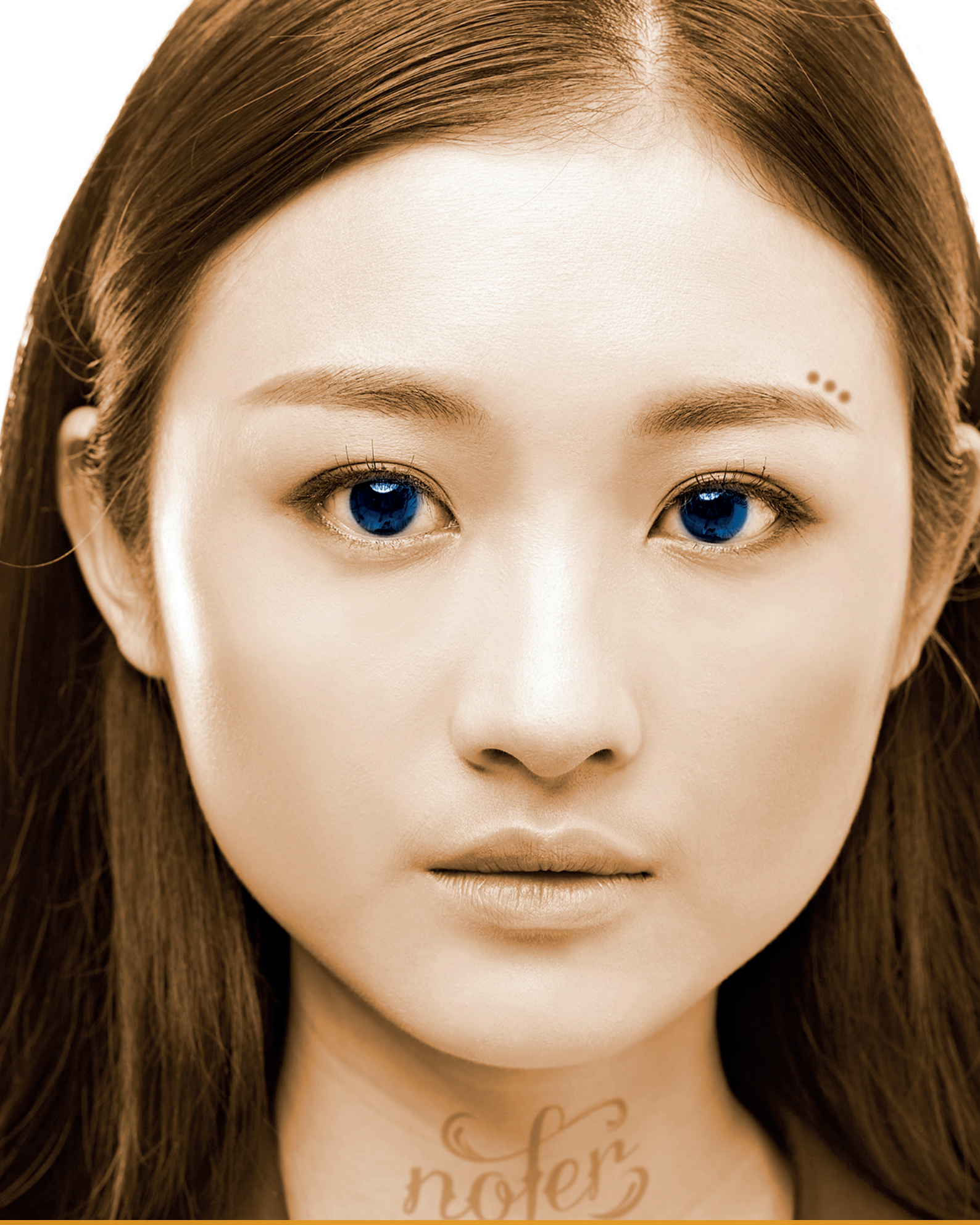

...indipendentemente da quali siano la sua origine,
la sua razza, le sue abitudini, i suoi limiti...

NOFER®

wc water

Materiale
Acciaio inox AISI 304

Finitura
SATINATO (.S)
LUCIDO (.B)

13012.S	13012.B
831,00 €	830,00 €

WC a pavimento, scarico orizzontale

Dimensioni
390 x 355 x 540 mm

Sedili (non inclusi):
5000AR, 15029.S, 15031.NG
(vedere pg 198, 199)

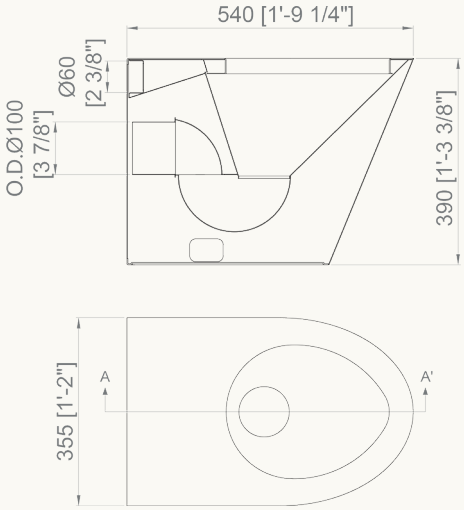

13013.S	13013.B
995,00 €	995,00 €

WC a pavimento, scarico orizzontale.
Scarico opzionale verticale aggiungendo una curva tecnica 13111.K (P.V.P.: 0,00 €)

Dimensioni
390 x 355 x 640 mm

Sedili (non inclusi):
5000AR, 15029.S, 15031.NG
(vedere pg 198, 199)

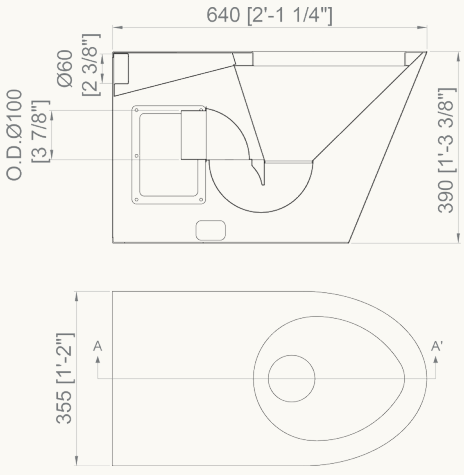

wc water

Materiale
Acciaio inox AISI 304

Finitura
SATINATO (.S)
LUCIDO (.B)

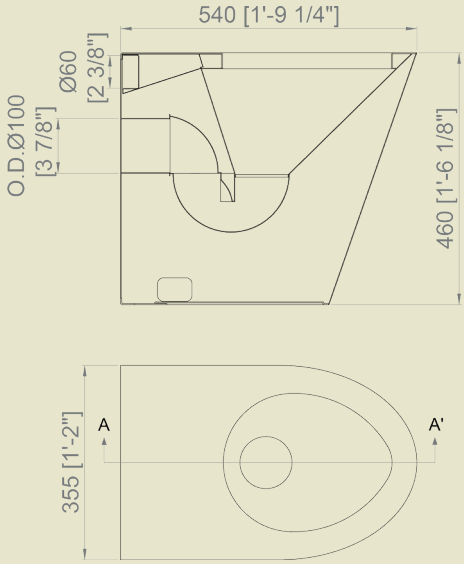

13012.M.S	13012.M.B
1230,00 €	**1230,00 €**

WC a pavimento per disabili
Scarico orizzontale

Dimensioni
460 x 335 x 540 mm

Sedili (non inclusi):
5000AR, 15029.S, 15031.NG
(vedere pg 198, 199)

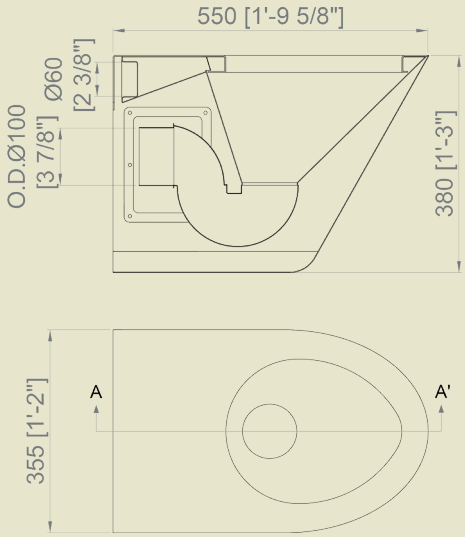

13018.S	13018.B
869,00 €	**899,00 €**

WC a pavimento,
scarico orizzontale

Dimensioni
380 x 355 x 550 mm

Sedili (non inclusi):
5000AR, 15029.S
(vedere pg 198, 199)

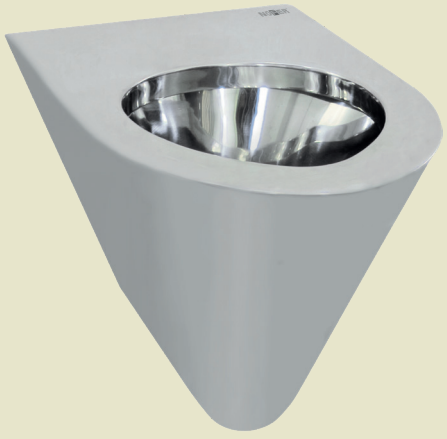

wc water

SEDILI CON COPERCHIO

15029.S

216,50 €

Materiale
Acciaio inox AISI 304
Finitura
Satinato

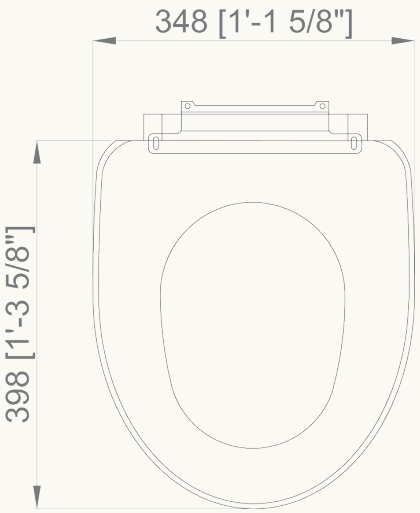

5000AR

36,10 €

Colore
Bianco

Sedile per WC.
Adattamento universale

Materiale
Legno pressato

5000AR492

42,90 €

Colore
Grigio Manhattan

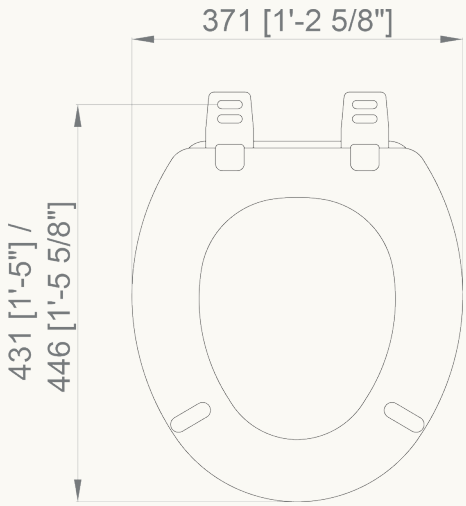

5000AR047

42,90 €

Colore
Nero

wc water

SEDILI CON COPERCHIO

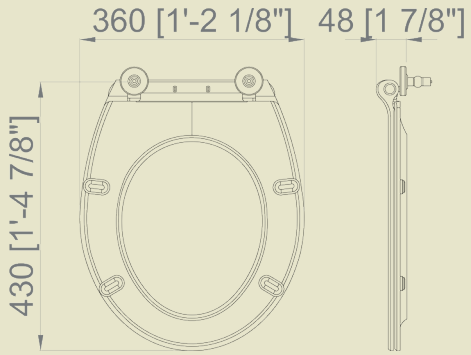

13147.W

38,30 €

Sedile per WC.
Coperchio a chiusura ammortizzata

Materiale
Urea

Colore
Bianco

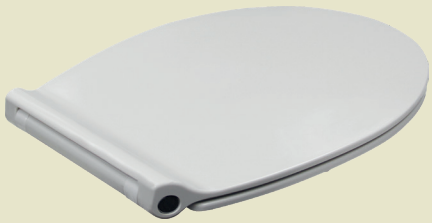

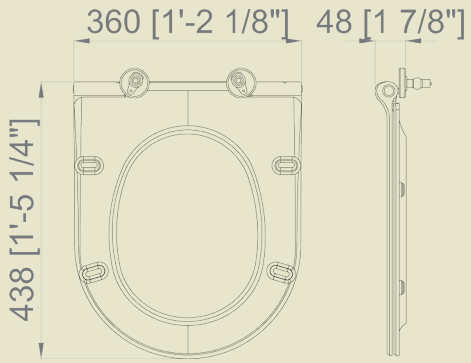

13148.W

39,40 €

Sedile per WC.
Coperchio a chiusura ammortizzata

Materiale
Urea

Colore
Bianco

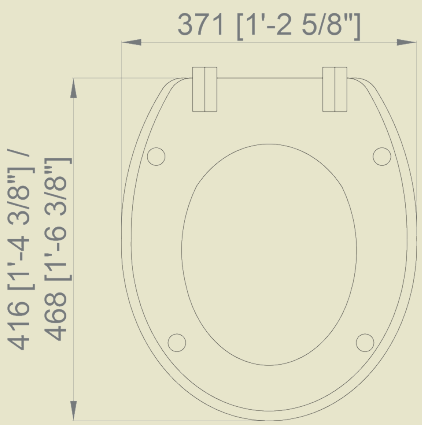

15031.NG

263,00 €

Sedile con coperchio

Materiale
Legno

Colore
Noce chiaro

wc water

Materiale
Acciaio inox AISI 304

Finitura
SATINATO (.S)
LUCIDO (.B)

WC PER INFANZIA

13014.S	13014.B
1471,00 €	1635,00 €

Scarico orizzontale. Sedile non incluso

Dimensioni
300 x 280 x 435 mm

15030.BK
213,00 €

Sedile per WC per infanzia

Materiale
Legno

Finitura
Nero verniciato

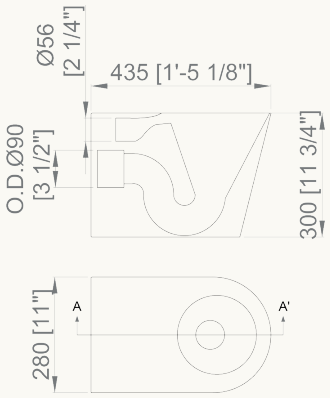

WC MONOBLOCCO

13016.S	13016.B
1767,00 €	1767,00 €

WC Monoblocco con cassetta scarico doppio.

Scarico orizzontale. Connessione orizzontale opzionale 13112.K.

Scarico verticale. Connessione curva 90° opzionale 13111.K.

Ingresso acqua laterale (destra o sinistra). Include sedile PVC bianco

Dimensioni
680 x 370 x 620 mm

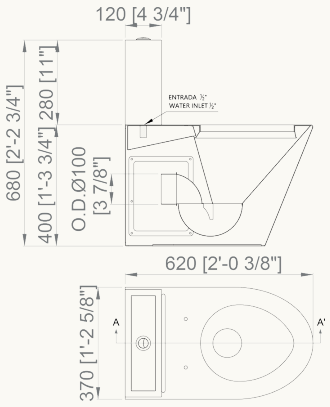

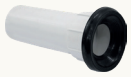

13111.K	13112.K
10,60 €	10,60 €

BIDET

NOVITÀ

13009.S
1159,00 €

Bidet sospeso

Materiale
Acciaio inox

Dimensioni
380 x 355 x 540 mm

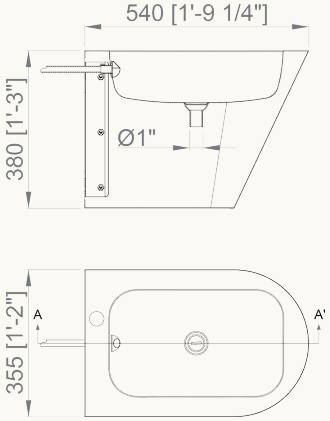

Ulteriori informazioni tecniche su www.nofer.com

wc water

TURCHE

Materiale
Acciaio inox AISI 304

Finitura
SATINATO (.S)
LUCIDO (.B)

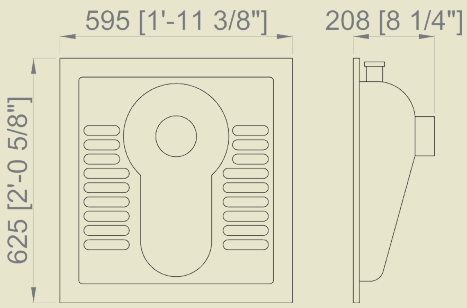

13023.B

352,00 €

Turca a pavimento
Spartiacque triplo

Dimensioni
208 x 595 x 625 mm
Scarico
Ø 100 mm
Spessore
1,2 mm

NOVITÀ

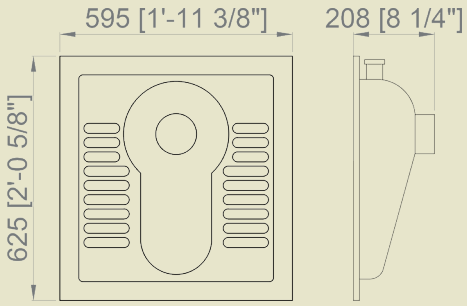

13021.B

324,80 €

Turca a pavimento
Spartiacque doppio

Dimensioni
208 x 595 x 625 mm
Scarico
Ø 100 mm
Spessore
1 mm

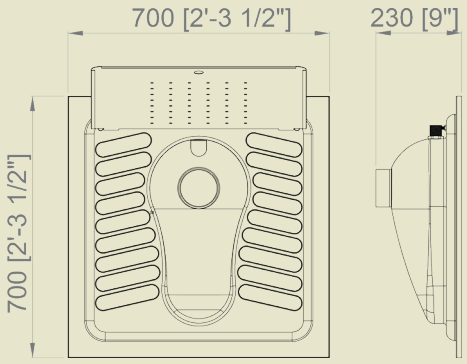

13022.SH

405,00 €

Turca a pavimento
Spartiacque singolo

Dimensioni
230 x 700 x 700 mm
Scarico
Ø 100 mm
Spessore
1,2 mm

NOVITÀ

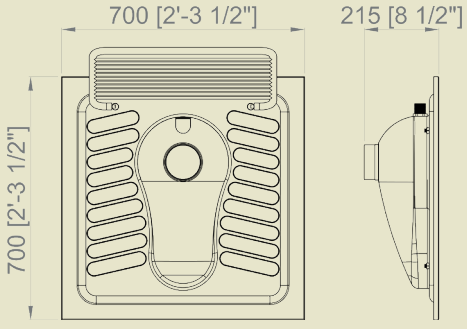

13022.GR

553,00 €

Turca a pavimento
Spartiacque singolo

Dimensioni
215 x 700 x 700 mm
Scarico
Ø 100 mm
Spessore
1,2 mm

NOVITÀ

urinals orinatoi

Materiale
Acciaio inox AISI 304

Finitura
SATINATO (.S)
LUCIDO (.B)

13004.S	13004.B
605,00 €	605,00 €

Orinatoio a parete

Dimensioni
600 x 360 x 395 mm

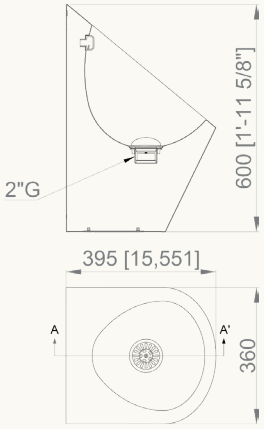

13004.70.S	13004.70.B
797,00 €	774,00 €

Orinatoio con sistema waterless

Dimensioni
600 x 360 x 395 mm

06028.B
102,50 €

Valvola waterless inclusa

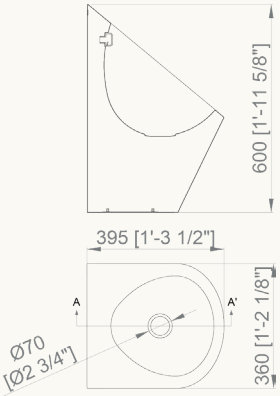

13001.S	13001.B
653,00 €	653,00 €

Orinatoio a parete con
sistema di scarico a parete

Dimensioni
762 x 366 x 383 mm

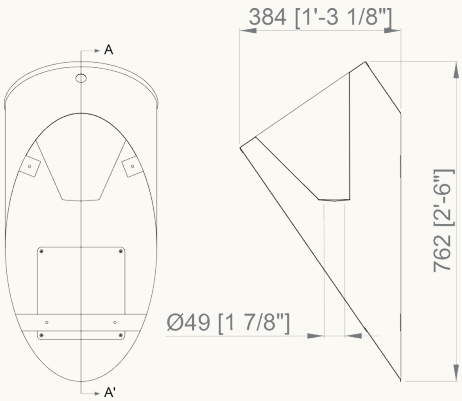

13002.S	13002.B
628,00 €	653,00 €

Orinatoio con sistema di
scarico ad incasso

Dimensioni
696 x 366 x 336 mm

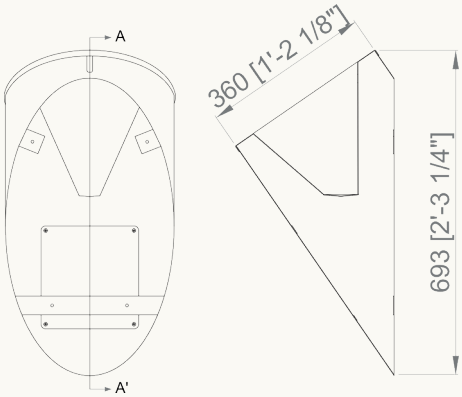

Ulteriori informazioni tecniche su www.nofer.com

SANITARI IN ACCIAIO INOX

urinals orinatoi

Materiale
Acciaio inox AISI 304

Finitura
SATINATO (.S)
LUCIDO (.B)

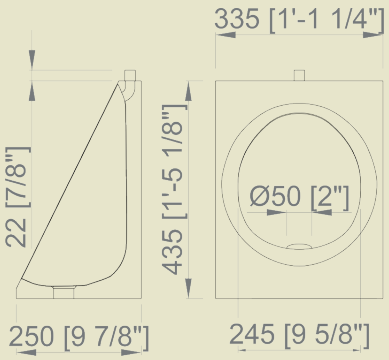

13006.S
353,00 €

Orinatoio con scarico a parete

Dimensioni
435 x 335 x 250 mm

NOVITÀ

ORINATOI COLLETTIVI

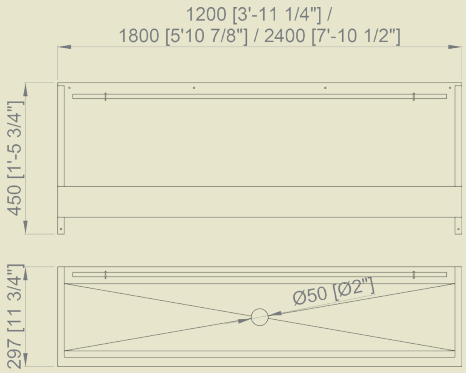

13003.12.S **1353,00 €**

Orinatoio per 2 utilizzatori

Dimensioni
450 x 1200 x 297 mm

13003.18.S **1490,00 €**

Orinatoio per 3 utilizzatori

Dimensioni
450 x 1800 x 297 mm

13003.24.S **1534,00 €**

Orinatoio per 4 utilizzatori

Dimensioni
450 x 2400 x 297 mm

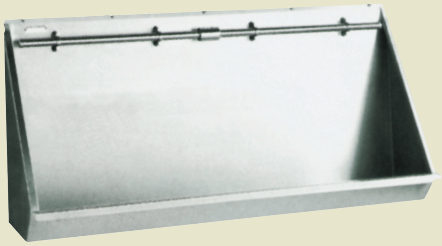

DIVISORI PER ORINATOI

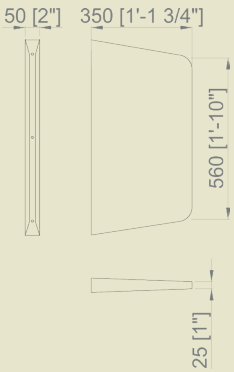

13007.S
638,00 €

Divisorio per orinatoio liscio

Dimensioni
560 x 50 x 350 mm

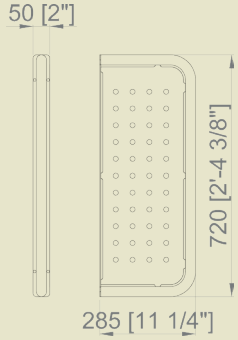

13008.S
474,00 €

Divisorio per orinatoio perforato

Dimensioni
720 x 50 x 285 mm

SOAP
AIR
Vancouver

Materiale
Acciaio inox

Finitura
SATINATO (.S)

shower piatti doccia

13054.2.S
284,00 €
Dimensioni
700 x 700 mm

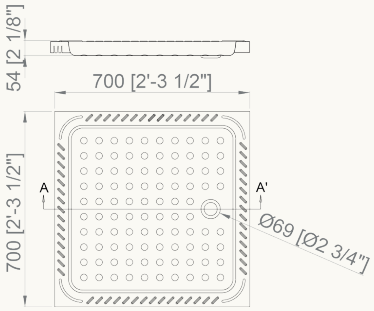

NOVITÀ

13055.2.S
544,00 €
Dimensioni
800 x 800 mm

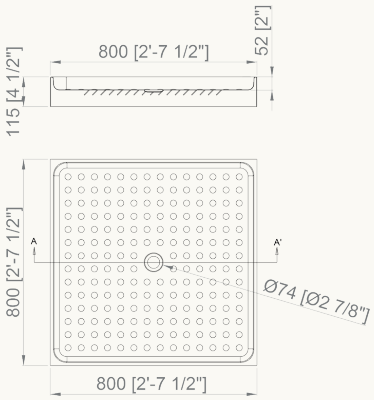

NOVITÀ

13056.2.S
684,00 €
Dimensioni
900 x 900 mm

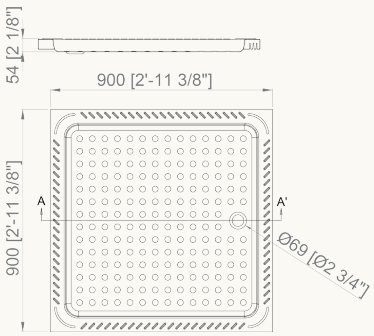

VASCA PER NEONATI

13058.2.S
992,00 €
Dimensioni
250 x 700 x 400 mm

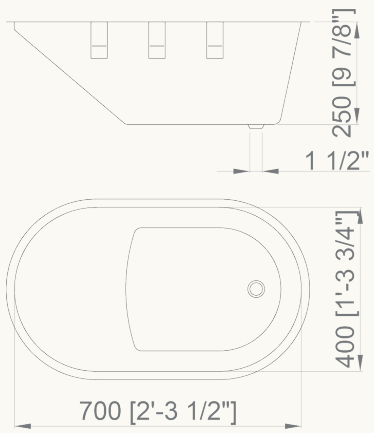

Materiale
Acciaio inox AISI 304

Finitura
SATINATO

wash lavamani

LAVAMANI A COLONNA

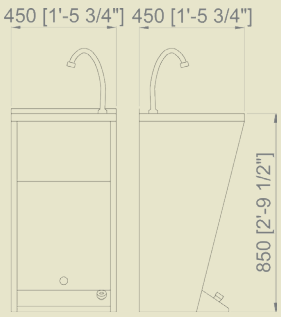

13044.S

629,00 €

Lavamani a colonna con apertura di ispezione frontale e pulsante temporizzato. Valvola di miscelazione antiritorno inclusa

Dimensioni
850 x 450 x 450 mm

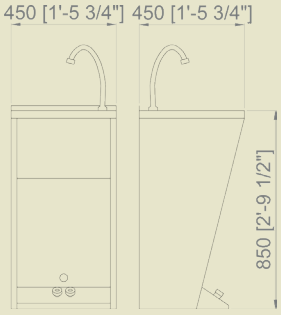

13045.S

653,00 €

Lavamani con apertura di ispezione frontale. Doppio pulsante temporizzato acqua fredda/calda

Dimensioni
850 x 450 x 450 mm

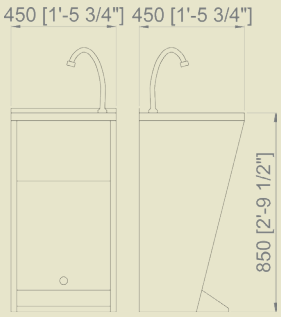

13044.BAT

1233,00 €

Lavamani con apertura di ispezione frontale. Rubinetto temporizzato, attivato con sensore elettronico (alimentazione elettrica con batteria). Include valvola di miscelazione antiritorno

Dimensioni
850 x 450 x 450 mm

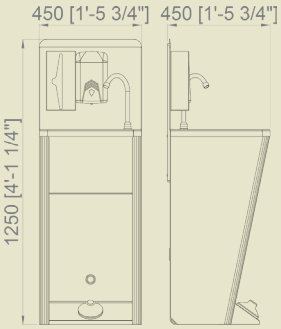

13044.MOV

1744,00 €

Lavamani mobile e autonomo. Con pulsante idraulico. Non necessita di connessione alla rete dell'acqua, a scarico o a prese elettriche. Include dispenser di sapone, distributore di asciugamani di carta e cestino.

Dimensioni
1250 x 450 x 450 mm

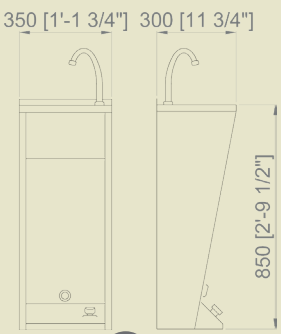

13044.MINI

720,00 €

Lavamani con apertura di ispezione frontale. Pulsante temporizzato. Include valvola di miscelazione antiritorno e cestino

Dimensioni
850 x 350 x 300 mm

Materiale
Acciaio inox

Finitura
SATINATO (.S)
LUCIDO (.B)

wash lavabi sopra piano

LAVABI SENZA FORO TROPPOPIENO

13028.S	13028.B
64,50 €	56,70 €

Dimensioni
Ø int. 260 mm, Ø est. 305 mm
Altezza 110 mm

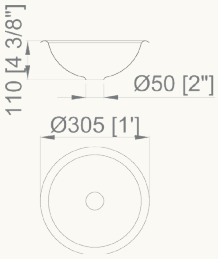

13029.S	13029.B
71,50 €	58,00 €

Dimensioni
Ø int. 310 mm, Ø est. 355 mm
Altezza 133 mm

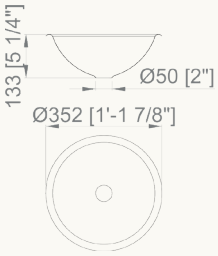

13030.S	13030.B
78,00 €	60,90 €

Dimensioni
Ø int. 355 mm, Ø est. 405 mm,
Altezza 152 mm

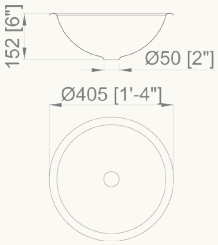

LAVABI CON FORO TROPPOPIENO

13028.RS	13028.RB
67,10 €	59,30 €

Dimensioni
Ø int. 260 mm, Ø est. 305 mm
Altezza 110 mm

13029.RS	13029.RB
73,90 €	60,40 €

Dimensioni
Ø int. 310 mm, Ø est. 355 mm
Altezza 133 mm

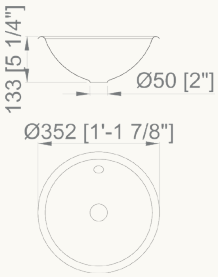

13030.RS	13030.RB
80,40 €	63,50 €

Dimensioni
Ø int. 355 mm, Ø est. 405 mm,
Altezza 152 mm

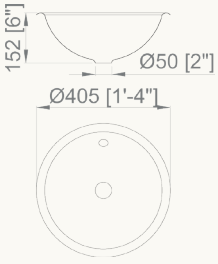

Materiale
Acciaio inox

Finitura
SATINATO (.S)
LUCIDO (.B)

wash lavabi sottopiano

LAVABI SENZA FORO TROPPOPIENO

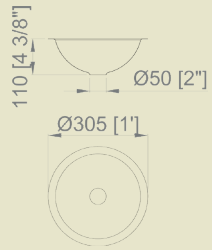

13028.S.PLANA	13028.B.PLANA
64,50 €	**56,70 €**

Dimensioni
Ø int. 260 mm, Ø est. 305 mm
Altezza 110 mm

13029.S.PLANA	13029.B.PLANA
71,50 €	**58,00 €**

Dimensioni
Ø int. 310 mm, Ø est. 355 mm
Altezza 133 mm

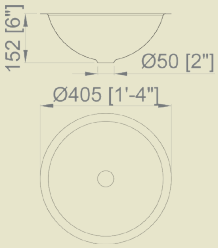

13030.S.PLANA	13030.B.PLANA
78,00 €	**60,90 €**

Dimensioni
Ø int. 355 mm, Ø est. 405 mm,
Altezza 152 mm

LAVABI CON FORO TROPPOPIENO

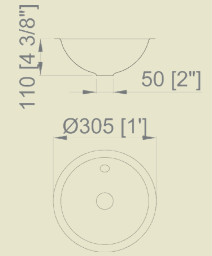

13028.RS.PLANA	13028.RB.PLANA
67,10 €	**59,30 €**

Dimensioni
Ø int. 260 mm, Ø est. 305 mm
Altezza 110 mm

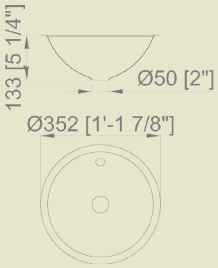

13029.RS.PLANA	13029.RB.PLANA
73,90 €	**60,40 €**

Dimensioni
Ø int. 310 mm, Ø est. 355 mm
Altezza 133 mm

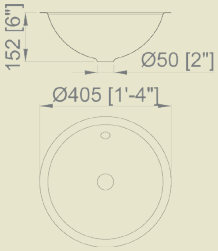

13030.RS.PLANA	13030.RB.PLANA
80,40 €	**63,50 €**

Dimensioni
Ø int. 355 mm, Ø est. 405 mm,
Altezza 152 mm

Materiale
Acciaio inox AISI 304

Finitura
SATINATO (.S)
LUCIDO (.B)

wash lavabi aperti

NOVITÀ

13024.2.S
418,00 €

Lavabo ergonomico sospeso a parete

Dimensioni
165 x 600 x 460 mm

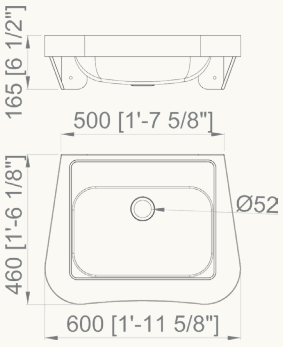

13037.B
246,50 €

Lavabo sospeso ad angolo con frontale arrotondato e foro per rubinetto Ø 20 mm

Dimensioni
150 x 305 x 305 mm

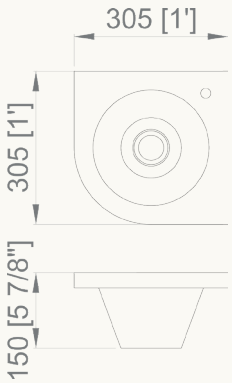

13036.ALR.S
192,50 €

Lavabo sospeso ad angolo con frontale arrotondato

Dimensioni
125 x 360 x 360 mm

13036.A.S
203,00 €

Lavabo sospeso a parete con frontale arrotondato

Dimensioni
125 x 360 x 360 mm

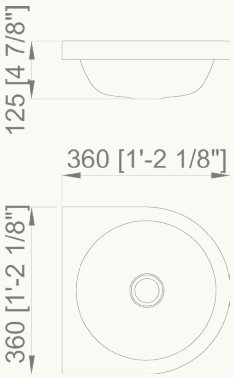

Materiale
Acciaio inox AISI 304

Finitura
SATINATO (.S)
LUCIDO (.B)

wash lavabi aperti

13039.A.S

258,00 €

Lavabo sospeso quadrato a parete

Dimensioni
125 x 360 x 360 mm

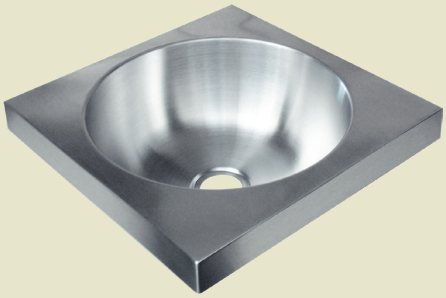

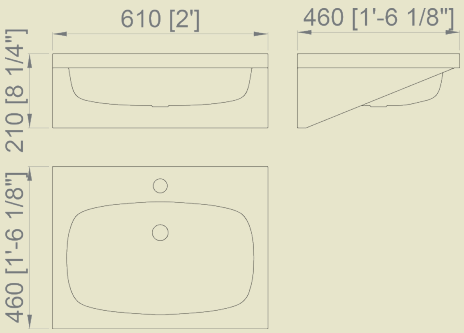

13033.S

546,00 €

Lavabo sospeso con foro per rubinetto e foro troppopieno

Dimensioni
210 x 610 x 460 mm

Lavabo sospeso a parete con foro per rubinetto
Ø 20 mm

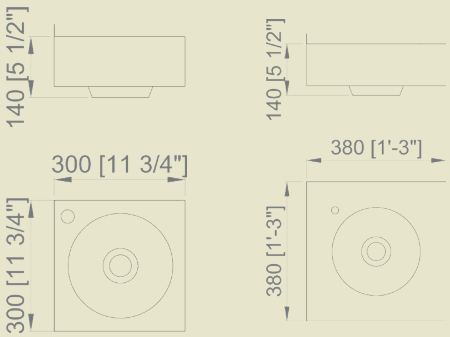

13038.B

314,00 €

Dimensioni
165 x 600 x 460 mm

13041.B

379,00 €

Dimensioni
165 x 600 x 460 mm

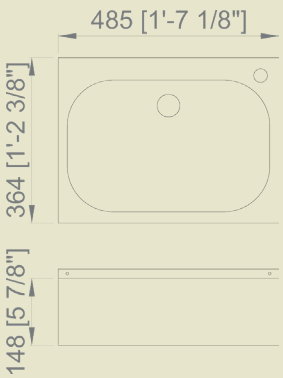

13042.B

578,00 €

Lavabo sospeso a parete con un foro per rubinetto e foro troppopieno. Valvola e accessori troppopieno inclusi

Dimensioni
148 x 485 x 364 mm

Materiale
Acciaio inox AISI 304

Finitura
SATINATO (.S)
LUCIDO (.B)

wash lavamani

LAVAMANI APERTI CON RUBINETTI

13040.S

787,00 €

Unità lavabo ad incasso con rubinetto temporizzato

Dimensioni
350 x 400 x 200 mm

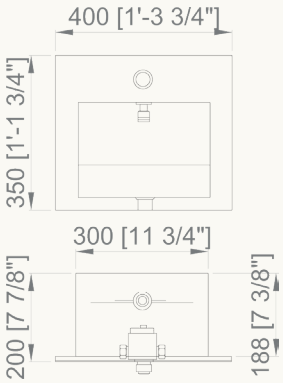

13046.S

508,00 €

Lavamani sospeso a parete con rubinetto. Azionamento a ginocchio. Include valvola di miscelazione antiritorno

Dimensioni
215 x 450 x 450 mm

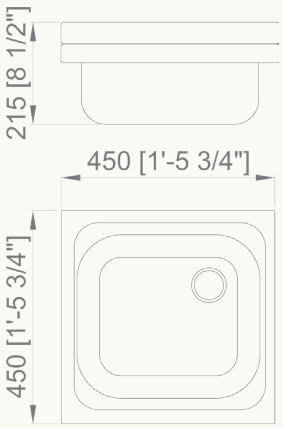

13046.BAT

996,00 €

Lavamani sospeso a parete con rubinetto automatico. Azionamento tramite sensore. Include valvola di miscelazione antiritorno

Dimensioni
215 x 450 x 450 mm

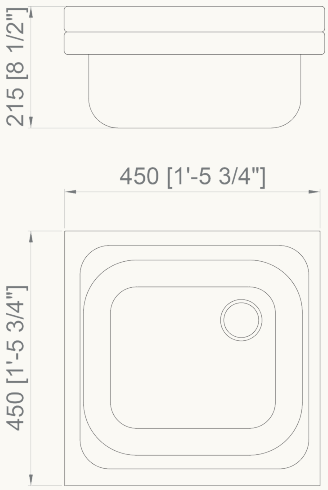

Ulteriori informazioni tecniche su www.nofer.com

Materiale
Acciaio inox AISI 304

Finitura
SATINATO (.S)
LUCIDO (.B)

wash lavabi chiusi

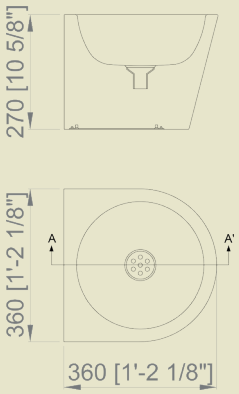

13036.CLR.S

311,00 €

Lavabo ad angolo a parete con frontale arrotondato e apertura inferiore di ispezione

Dimensioni
270 x 360 x 360 mm

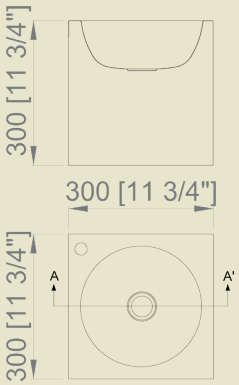

13097.B

537,00 €

Lavabo a parete con foro per rubinetto Ø 20 mm e apertura inferiore di ispezione

Dimensioni
300 x 300 x 300 mm

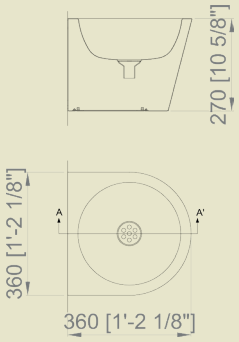

13036.C.S

311,00 €

Lavabo a parete con apertura inferiore di ispezione

Dimensioni
270 x 360 x 360 mm

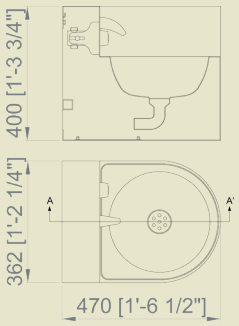

13036.W

992,00 €

Lavabo a parete con alzata e apertura inferiore di ispezione. Rubinetto antivandalo incluso: rubinetto con pulsante e bocchello fisso

Dimensioni
400 x 362 x 470 mm

Materiale
Acciaio inox AISI 304

Finitura
SATINATO (.S)

wash lavabi

LAVABI COLLETTIVI CON ALZATA

Lavabi collettivi fissaggio a parete con alzata.

Staffe di rinforzo e piedini non inclusi.

Fori rubinetteria inclusi (Ø 35 mm) con adattatore per rubinetti (Ø 22 mm).

Valvola di scarico 13106 opzionale.

Dimensioni su misura solo su richiesta.

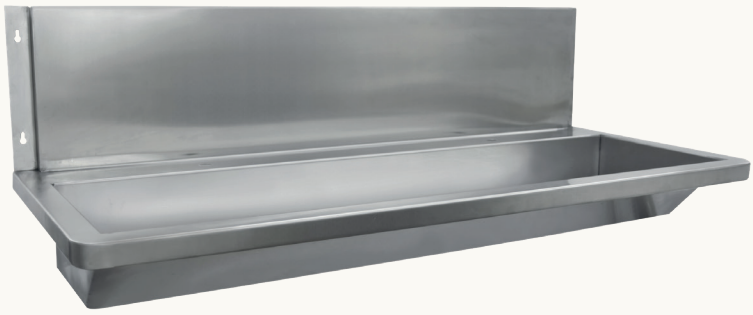

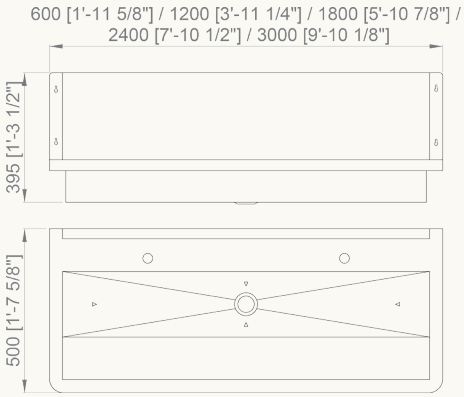

Con fori rubinetteria

13050.06.S	13050.12.S	13050.18.S	13050.24.S	13050.30.S
460,00 €	**621,00 €**	**753,00 €**	**958,00 €**	**1195,00 €**
Dimensioni 395 x 600 x 500 mm	Dimensioni 395 x 1200 x 500 mm	Dimensioni 395 x 1800 x 500 mm	Dimensioni 395 x 2400 x 500 mm	Dimensioni 395 x 3000 x 500 mm

Senza fori rubinetteria

13050.06.SO.S	13050.12.SO.S	13050.18.SO.S	13050.24.SO.S	13050.30.SO.S
480,00 €	**653,00 €**	**785,00 €**	**1053,00 €**	**1337,00 €**
Dimensioni 395 x 600 x 500 mm	Dimensioni 395 x 1200 x 500 mm	Dimensioni 395 x 1800 x 500 mm	Dimensioni 395 x 2400 x 500 mm	Dimensioni 395 x 3000 x 500 mm

Schema dimensionale: 13050.12.S

Materiale
Acciaio inox AISI 304

Finitura
SATINATO (.S)

wash lavabi

LAVABI COLLETTIVI SENZA ALZATA

Lavabi collettivi fissaggio a parete senza alzata.

Staffe di rinforzo e piedini di rinforzo non inclusi.

Fori rubinetteria inclusi (Ø 35 mm) con adattatore per rubinetti (Ø 22 mm).

Valvola di scarico 13106 opzionale.

Dimensioni su misura solo su richiesta.

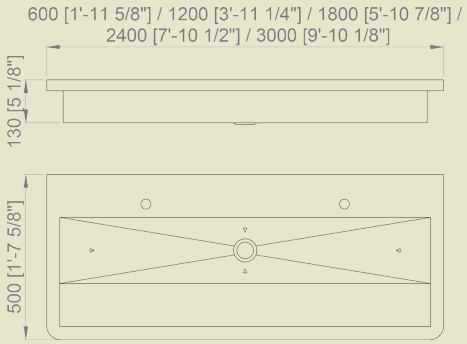

Con fori rubinetteria

13050.06.SP.S	13050.12.SP.S	13050.18.SP.S	13050.24.SP.S	13050.30.SP.S
460,00 €	**626,00 €**	**723,00 €**	**910,00 €**	**1143,00 €**
Dimensioni 130 x 600 x 500 mm	Dimensioni 130 x 1200 x 500 mm	Dimensioni 130 x 1800 x 500 mm	Dimensioni 130 x 2400 x 500 mm	Dimensioni 130 x 3000 x 500 mm

Senza fori rubinetteria

13050.06.SPO.S	13050.12.SPO.S	13050.18.SPO.S	13050.24.SPO.S	13050.30.SPO.S
459,00 €	**640,00 €**	**774,00 €**	**1021,00 €**	**1326,00 €**
Dimensioni 130 x 600 x 500 mm	Dimensioni 130 x 1200 x 500 mm	Dimensioni 130 x 1800 x 500 mm	Dimensioni 130 x 2400 x 500 mm	Dimensioni 130 x 3000 x 500 mm

Schema dimensionale: 13050.12.SP.S

Materiale
Acciaio inox AISI 304

Finitura
SATINATO (.S)

wash lavabi

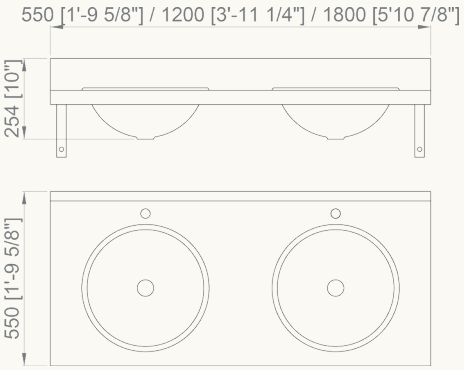

Vasca integrata

13070.1.S	13070.2.S	13070.3.S
880,00 €	**1231,00 €**	**1657,00 €**
Dimensioni 550 x 550 mm Alzata 100 mm	Dimensioni 1200 x 550 mm Alzata 100 mm	Dimensioni 1800 x 550 mm Alzata 100 mm

Vasca soprapiano

13071.1.S	13071.2.S	13071.3.S
718,00 €	**944,00 €**	**1172,00 €**
Dimensioni 550 x 550 mm Alzata 100 mm	Dimensioni 1200 x 550 mm Alzata 100 mm	Dimensioni 1800 x 550 mm Alzata 100 mm

Dimensioni speciali su richiesta

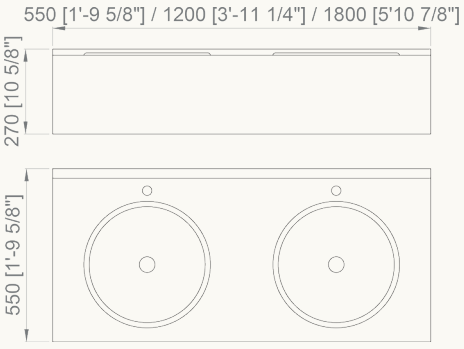

Vasca integrata

13080.1.S	13080.2.S	13080.3.S
1066,00 €	**1519,00 €**	**1842,00 €**
Dimensioni 550 x 550 mm Frontale 100 mm	Dimensioni 1200 x 550 mm Frontale 100 mm	Dimensioni 1800 x 550 mm Frontale 100 mm

Vasca soprapiano

13081.1.S	13081.2.S	13081.3.S
914,00 €	**1186,00 €**	**1405,00 €**
Dimensioni 550 x 550 mm Frontale 100 mm	Dimensioni 1200 x 550 mm Frontale 100 mm	Dimensioni 1800 x 550 mm Frontale 100 mm

Dimensioni speciali su richiesta

wash lavabi

ACCESSORI PER SERIE 13050

13050.P

41,50 €

Gamba in acciaio inox per rinforzo di lavabi collettivi. Fissaggio filettato al lavamani e al pavimento.

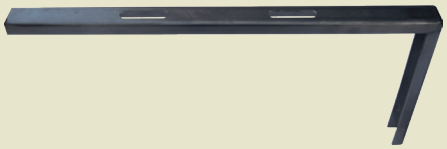

13050.C

41,50 €

Squadra in acciaio galvanizzato per rinforzare lavabo collettivo.
Prezzo unitario.
Installazione: una squadra ad ogni estremità del lavamani. Una squadra può essere sostituita da due gambe oltre a quella di rinforzo frontale.

ACCESSORI PER 13070/13071 E 13080/13081

13105.B

42,40 €

Valvola con sifone

Materiale
Ottone cromato

13106.N

6,25 €

Valvola con tappo

Materiale
ABS

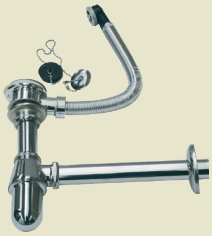

13107.B

79,10 €

Valvola con sifone, tubo per troppopieno e tappo

Materiale
ABS

13108.N

40,60 €

Valvola con sifone, tubo per troppopieno e tappo

Materiale
ABS

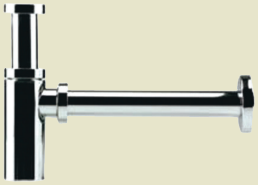

13110.B

105,00 €

Valvola con sifone, tubo per troppopieno e tappo

Materiale
Ottone cromato

13113.B

11,35 €

Tappo cobertura Ø 40 mm

Materiale
Acciaio inox e ABS

13114.W

8,05 €

Valvola con sifone e tappo

Materiale
ABS

NOVITÀ

90775.B

34,10 €

Valvola con tappo

Materiale
Ottone cromato

Materiale
Acciaio inox AISI 304

Finitura
SATINATO (.S)

wash lavabi

LAVABI DI DESIGN

13060.S

321,00 €

Lavabo soprapiano con troppopieno.
Include valvola di scarico

Dimensioni
180 mm; Ø 420 mm

13061.S

260,00 €

Lavabo con valvola di scarico
Senza rubinetto

Dimensioni
210 x 362 x 360 mm

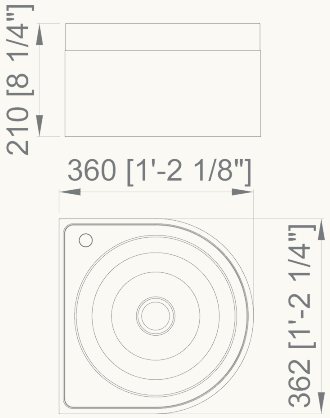

Ulteriori informazioni tecniche su www.nofer.com

Materiale
Acciaio inox AISI 304

Finitura
SATINATO (.S)

wash lavabi

LAVABI DI DESIGN

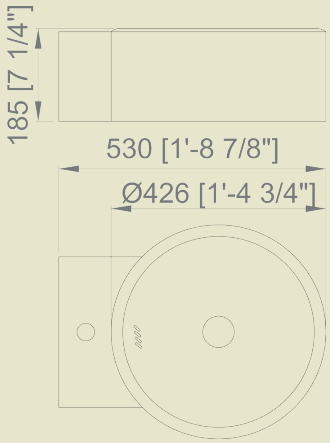

13062.S

453,65 €

Lavabo a parete con troppopieno
Include valvola di scarico
Senza rubinetto

Dimensioni
185 x 426 x 530 mm

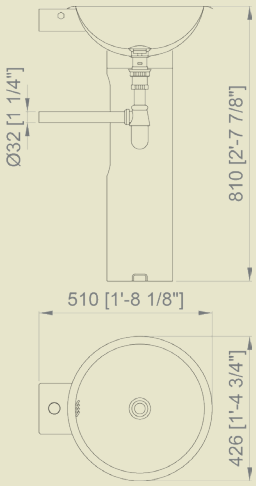

13063.S

501,50 €

Lavabo con piedistallo
Include valvola di scarico
Senza rubinetto

Dimensioni
810 x 426 x 510 mm

Materiale
Acciaio inox AISI 304

Finitura
LUCIDO (.B)

wash lavabi

LAVABI DI DESIGN

13025.B

444,00 €

Lavabo a parete con appoggio a pavimento

Dimensioni
915 x 400 x 505 mm

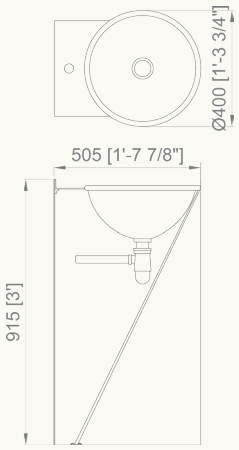

13026.B

590,00 €

Lavabo con piedistallo

Dimensioni
820 x 396 x 490 mm

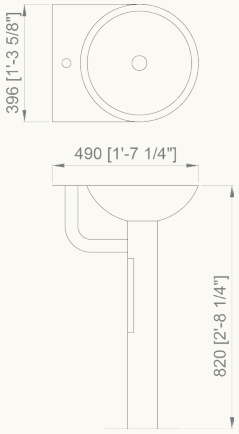

13027.B

438,00 €

Lavabo a parete sospeso

Dimensioni
310 x 560 x 450mm

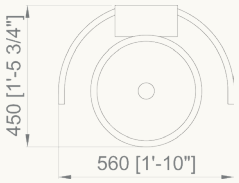

Materiale
Acciaio inox AISI 304

Finitura
SATINATO (.S)

wash lavabi

LAVABI CHIRURGICI

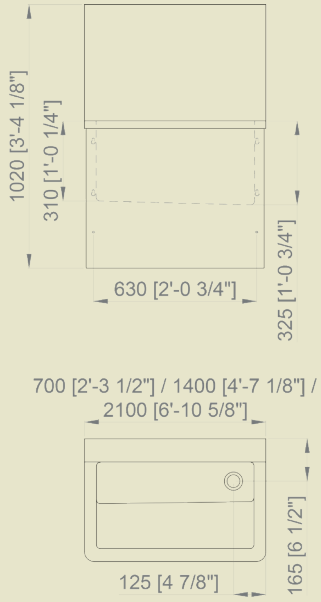

Lavabo chirurgico a parete
con scarico a destra.
Include kit di fissaggio

15001.1.S.2
2431,40 €
Un utilizzatore

Dimensioni
1020 x 700 x 475 mm
Alzata 365 mm

15001.2.S.2
3160,00 €
Due utilizzatori

Dimensioni
1020 x 1400 x 475 mm
Alzata 365 mm

15001.3.S.2
3902,25 €
Tre utilizzatori

Dimensioni
1020 x 2100 x 475 mm
Alzata 365 mm

LAVAPADELLE

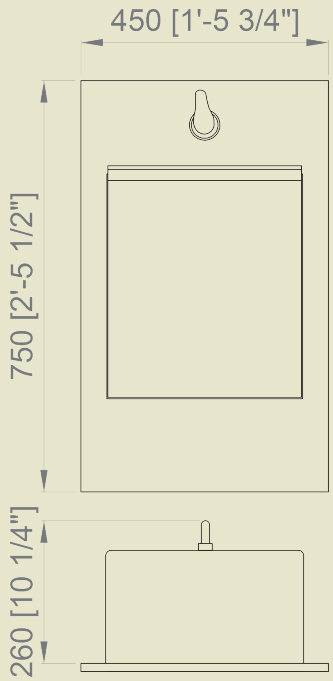

Lavapadelle ad incasso

Dimensioni
750 x 450 x 275 mm

Dimensioni speciali su misura

15010.SG
1080,00 €
Con rubinetto

15010.ST
1086,00 €
Con rubinetto temporizzato

15010.SM
1140,00 €
Con rubinetto monocomando

15010.STM
1380,00 €
Con miscelatore temporizzato

15011.S
49,90 €
Supporto per una padella

15012.S
67,50 €
Supporto per due padelle

15013.S
89,00 €
Supporto per una bottiglia igienica

15014.S
97,70 €
Supporto per due bottiglie igieniche

vandal antivandalo

NOVITÀ

09013.R.S **34,80 €**

Gancio di sicurezza antivandalo installazione frontale

Materiale
Acciaio inox

Dimensioni
108 x 108 x 54 mm

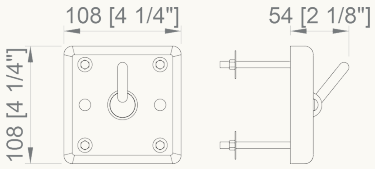

NOVITÀ

09013.P.S **58,60 €**

Gancio di sicurezza antivandalo installazione frontale

Materiale
Acciaio inox

Dimensioni
108 x 108 x 54 mm

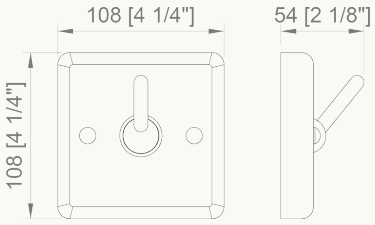

08071.B **124,00 €**

Specchio lucido

Materiale
Lucidato a specchio

Dimensioni
700 x 500 mm

Spessore
1,2 mm

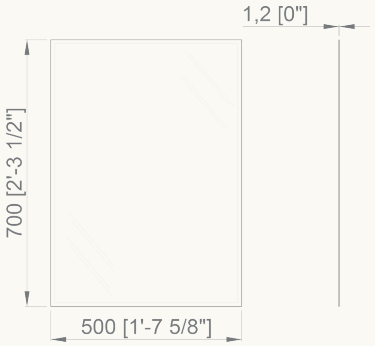

13054.P **371,00 €**

Piatto doccia con valvola antivandalo

Dimensioni
700 x 700 mm

Rubinetteria consigliata, non inclusa: 07017.2.10.B (vedere pg 228)

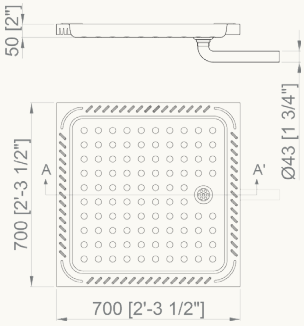

13004.P.S **826,00 €**

Orinatoio a parete con fissaggio retro parete tramite perni inclusi. Interno imbottito di schiuma poliuretanica come protezione antisonora

Dimensioni
600 x 360 x 395 mm

Flussometro consigliato, non incluso: 07016.10.B (vedere pg 228)

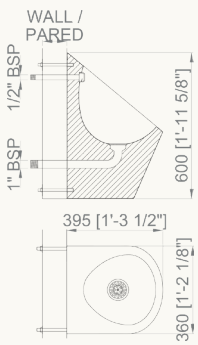

vandal antivandalo

Materiale
Acciaio inox AISI 304

Finitura
SATINATO (.S)

Lunghezza dei perni a seconda dello spessore della parete (consultateci)

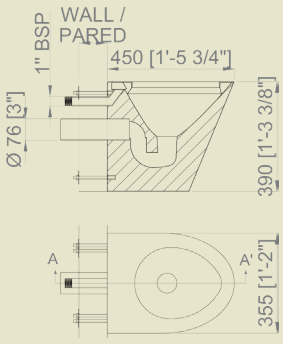

13012.P.S **1022,00 €**

WC a pavimento, scarico orizzontale. Fissaggio a parete tramite perni inclusi

Dimensioni
390 x 355 x 450 mm

Flussometro consigliato, non incluso: 07016.10.B (vedere pg 228)

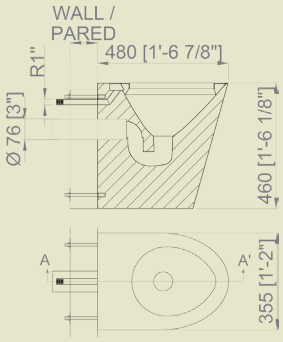

13012.PM.S **1346,00 €**

WC a pavimento per disabili. Scarico orizzontale. Fissaggio a parete tramite perni inclusi

Dimensioni
460 x 355 x 480 mm

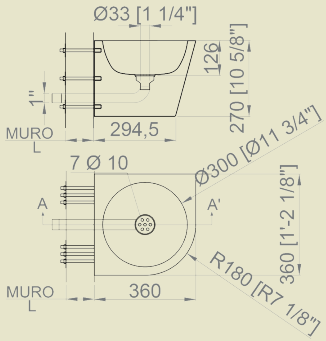

13036.P.S **469,00 €**

Lavabo a parete. Fissaggio a parete tramite perni inclusi

Dimensioni
270 x 360 x 360 mm
Lunghezza dei perni a seconda dello spessore del muro (contattaci)

Rubinetto consigliato, non incluso: 07015.10.B (vedere pg 228)

Tubo consigliato, non incluso: 07011.10.B (vedere pg 229)

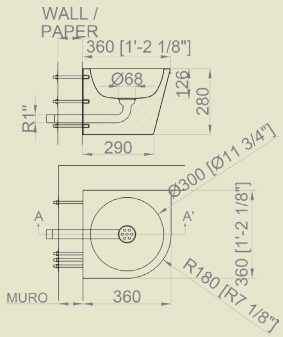

Lavabo a parete ad angolo. Fissaggio a parete tramite perni inclusi

13036.PL.S **469,00 €**

Perni, entrata e scarico lato destra

Dimensioni
270 x 360 x 360 mm

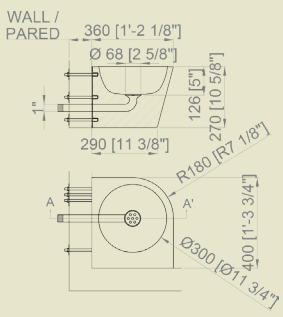

13036.PR.S **469,00 €**

Perni, entrata e scarico lato sinistro

Dimensioni
270 x 360 x 360 mm

Rubinetto consigliato, non incluso: 07015.10.B (vedere pg 228)

Tubo consigliato, non incluso: 07011.10.B (vedere pg 229)

vandal antivandalo

NOVITÀ

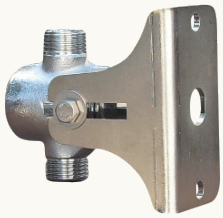

07013.K	122,00 €

Rubinetto antivandalo, installazione retro parete. Azionamento con pulsante 07084.10.B o 07085.10.B

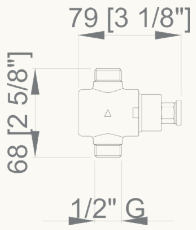

07017.2.10.B	379,00 €

Miscelatore antivandalo, installazione retro parete. Include pulsante

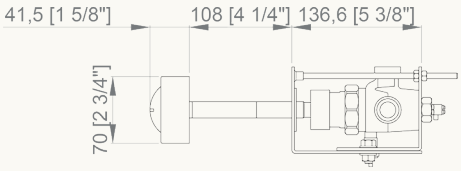

NOVITÀ

07090.B	1276,00 €

Rubinetto temporizzato ad incasso a parete con scocca in acciaio inossidabile

Materiale
Rubinetto in ottone cromato.
Scocca in acciaio inossidabile AISI 304

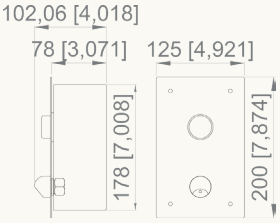

07084.10.B	130,50 €

Pulsante antivandalo

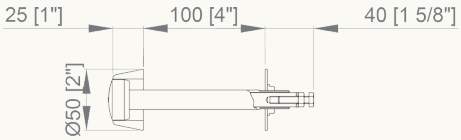

07085.10.B	130,50 €

Pulsante antivandalo piatto

Adatti per 07013.K, 07080.K e 07081.K.

Adatto per muri spessi 10 cm.

Per altri spessori, chiedere

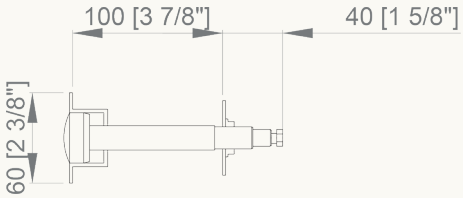

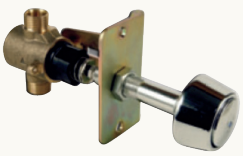

07015.10.B	273,00 €

Rubinetto a a uno scarico con pulsante. Antivandalo, installazione retro parete

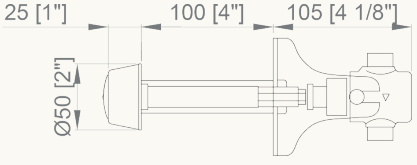

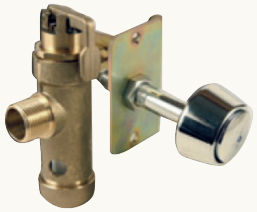

07016.10.B	314,00 €

Flussometro con pulsante. Antivandalo, installazione retro parete

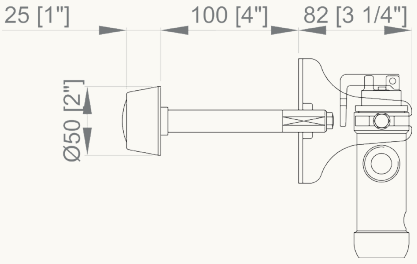

Ulteriori informazioni tecniche su www.nofer.com

vandal antivandalo

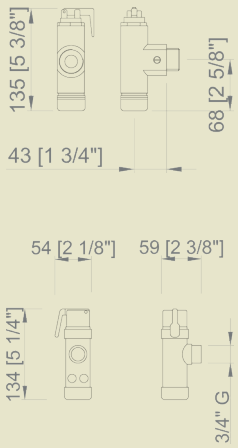

Flussometro temporizzato a parete entrata 3/4".

Antivandalo, installazione retro parete.

Azionamento tramite pulsante 07084.10.B o 07085.10.B

07080.K	07081.K
153,50 €	**113,00 €**
Con valvola di intercettazione	Senza valvola di intercettazione

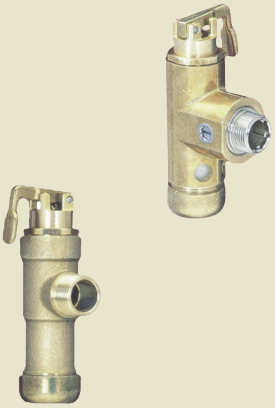

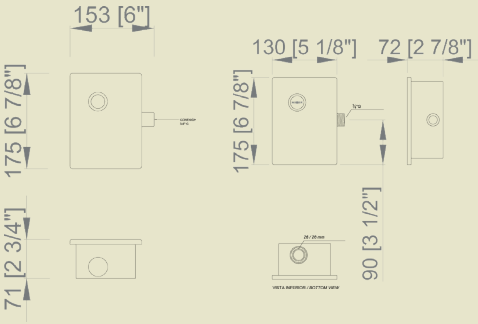

Flussometro temporizzato a parete, ingresso 3/4".

Installazione ad incasso

07082.B	07083.B
306,00 €	**306,00 €**
Con valvola di intercettazione	Senza valvola di intercettazione

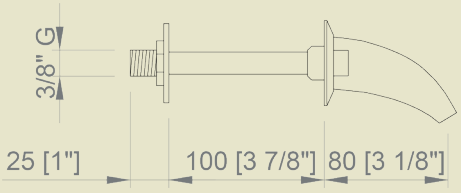

07011.10.B

101,50 €

Beccuccio curvo antivandalo, installazione retro parete. Indicato per spessori pareti 10 cm.

Per altri spessori, contattateci

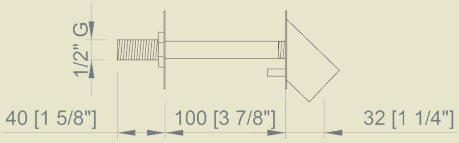

07075.10.B

149,50 €

Soffione doccia. Antivandalo, installazione retro parete. Indicato per pareti spesse 10 cm.

Per altri spessori, contattateci

Materiale
Acciaio inox

Finitura
SATINATO (.S)

combi monoblocchi WC e lavabo

Antivandalo. Adatto per installazioni che richiedono un alto grado di sicurezza. Include perni per installazione retro parete. Rubinetti non inclusi.

Interno ripieno di schiuma in poliuretano con protezione anti rumore

13123.L

1977,00 €

WC posizione sinistra

Dimensioni
990 x 660 x 690 mm

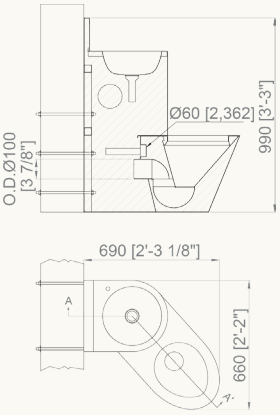

13123.C

1977,00 €

WC posizione centrale

Dimensioni
990 x 358 x 855 mm

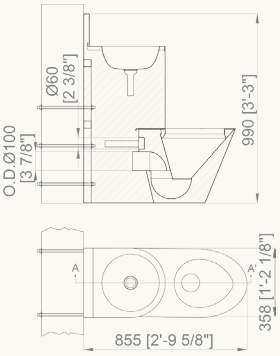

13123.R

1977,00 €

WC posizione destra

Dimensioni
990 x 660 x 690 mm

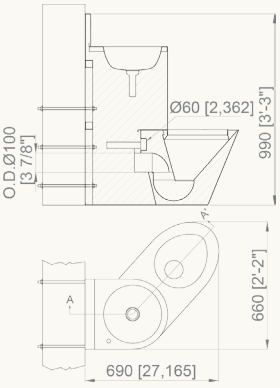

Ulteriori informazioni tecniche su www.nofer.com

Materiale
Acciaio inox

Finitura
SATINATO (.S)

combi monoblocchi WC e lavabo

Antivandalo. Installazione a parete.

Interno imbottito di schiuma poliuretanica come protezione anti rumore.

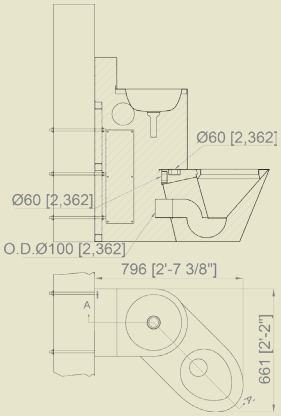

13124.L

1999,00 €

WC posizione sinistra

Dimensioni
990 x 661 x 796 mm

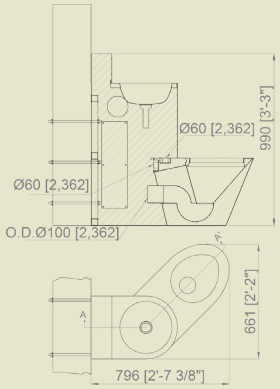

13124.R

1999,00 €

WC posizione destra

Dimensioni
990 x 661 x 796 mm

07014.B

1160,00 €

Set di rubinetti per unità monoblocco wc - lavabo.

Comprende rubinetto con pulsante, bocchello e flussometro con pulsante.

Lavabi collettivi in acciaio inox

fabbricato in ES

· Fabbricati con lastre in acciaio inox con differenti spessori (standard 1,2 e 1,5) e differenti qualità di acciaio: AISI 304 o AISI 316.

· Lavabi rotondi, quadrati o cubici e in forme speciali su richiesta..

· Differenti larghezze e lunghezze.

· Differenti dimensioni dei fori per rubinetti e dosatori di sapone..

· Forme speciali per pilastri, colonne, etc.

Finestre a ghigliottina

CONSIGLI GENERALI DI MANUTENZIONE

- Tutti i tipi di acciaio inox possono presentare macchie o scolorirsi quando entrano in contatto con alcune sostanze o quando non si usano prodotti adeguati per la pulizia.
- La superficie dei sanitari / mobili deve mantenersi sempre pulita perché l'acciaio inox mantenga la resistenza massima alla corrosione.
- I prodotti per la pulizia a base di soluzioni acide forti usati nella pluizia di mattonelle e piastrelle non dovranno mai entrare a contatto con l'acciaio inox.
- La candeggina e altri prodotti di pulizia a base di ipoclorito non dovranno essere usati per la pulizia dell'acciaio inox.
- Altri prodotti che non dovranno entrare in contatto con l'acciaio inox sono alcuni prodotti di pulizia per il bagno, acidi, disinfettanti concentrati, cloro e soda caustica. Se qualcuno di questi liquidi entra in contatto con l'acciaio inox si dovrà risciacquare abbondantemente con acqua..

Lavamani chirurgico

MANUTENZIONE GIORNALIERA DELL'ACCIAIO INOX

Per la pulizia giornaliera dei prodotti e sanitari in acciaio inox, NOFER consiglia:

1. Lavare la superficie con acqua e sapone o un detergente delicato.
2. Risciacquare sempre con acqua pulita.
3. Asciugare con un panno morbido.

Esistono sul mercato prodotti specifici per la pulizia dell'acciaio inox che si possono utilizzare direttamente sul prodotto, che danno un ottimo risultato e proteggono la superficie.

Porte di sicurezza

PULIZIA DI WC E ORINATOI

Per pulire e mantenere in buono stato questi prodotti, si devono utilizzare prodotti per la pulizia che contengano acido solforico consigliati specificatamente per la pulizia dell'acciaio inox. Questi prodotti sono anticalcare, battericidi e profumati e non rovinano l'acciaio inox.

In ogni caso, seguire sempre le istruzioni e precauzioni di utilizzo fornite dal produttore dei prodotti di pulizia.

Lavabi su misura

Porte scorrevoli

Insegne in acciaio inox

industrial mobili industriali

LAVELLI IN ACCIAIO INOX

CARATTERISTICHE:
Lavelli industriali con telaio, con o senza mensola inferiore.

CARATTERISTICHE TECNICHE:

- Costruiti in acciaio inox AISI 304.
- Vasche ad incasso con insonorizzazione acustica.
- Con valvola e tubo di scarico.
- Alzata posteriore da 100 mm e frontale da 65 mm.
- Comprende telaio con 4 gambe con Ø 40 x 40 mm regolabili fino ad un'altezza di 900 mm.
- Montaggio mediante viti a brugola (chiave inclusa).
- Struttura smontabile per facilitare il trasporto.
- Gambe posteriori regolabili 50 mm.

Senza mensola

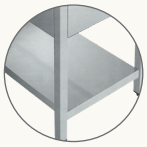

Con mensola

Lavello industriale INOX, 1 vasca. Altezza: 850 mm

LARG. X PROF.	Lavello + telaio CODICE	Lavello + telaio PREZZO	Lavello + telaio + mensola CODICE	Lavello + telaio + mensola PREZZO	Lavello CODICE	Lavello PREZZO	DIM. VASCA
TELAIO 600							
600 x 600	11160.060.K	990,00 €	11160.060.E	1173,00 €	11160.060.F	451,00 €	500 x 400 x 250
700 x 600	11160.070.K	1081,00 €	11160.070.E	1264,00 €	11160.070.F	628,00 €	500 x 500 x 300
TELAIO 700							
700 x 700	11170.070.K	1168,00 €	11170.070.E	1383,00 €	11170.070.F	647,00 €	500 x 500 x 300
800 x 700	11170.080.K	1427,00 €	11170.080.E	1669,00 €	11170.080.F	677,00 €	600 x 500 x 330
1000 x 700	11170.100.K	1795,00 €	11170.100.E	2090,00 €	11170.100.F	1155,00 €	860 x 500 x 380
1200 x 700	11170.120.K	2086,00 €	11170.120.E	2432,00 €	11170.120.F	1296,00 €	1060 x 500 x 380
1400 x 700	11170.140.K	2156,00 €	11170.140.E	2542,00 €	11170.140.F	1435,00 €	1200 x 500 x 380

Lavello industriale INOX, 2 vasche. Altezza: 850 mm

LARG. X PROF.	Lavello + telaio CODICE	Lavello + telaio PREZZO	Lavello + telaio + mensola CODICE	Lavello + telaio + mensola PREZZO	Lavello CODICE	Lavello PREZZO	DIM. VASCA
TELAIO 600							
1000 x 600	11260.100.K	1497,00 €	11260.100.E	1778,00 €	11260.100.F	894,00 €	400 x 400 x 250
1200 x 600	11260.120.K	1555,00 €	11260.120.E	1865,00 €	11260.120.F	936,00 €	500 x 400 x 250
1300 x 600	11260.130.K	1771,00 €	11260.130.E	2109,00 €	11260.130.F	1180,00 €	500 x 500 x 300
TELAIO 700							
1000 x 700	11270.100.K	1725,00 €	11270.100.E	2020,00 €	11270.100.F	950,00 €	400 x 500 x 250
1200 x 700	11270.120.K	1814,00 €	11270.120.E	2160,00 €	11270.120.F	1041,00 €	500 x 500 x 300
1400 x 700	11270.140.K	2325,00 €	11270.140.E	2712,00 €	11270.140.F	1172,00 €	600 x 500 x 330
1800 x 700	11270.180.K	2497,00 €	11270.180.E	2994,00 €	11270.180.F	1890,00 €	800 x 500 x 380

Lavello industriale INOX, 1 vasca e 1 asciugatore. Altezza: 850 mm

Posizione asciugatore: sinistra

Posizione asciugatore: destra

LARG. X PROF.	Lavello + telaio CODICE	Lavello + telaio CODICE	Lavello + telaio PREZZO	Lavello + telaio + mensola CODICE	Lavello + telaio + mensola CODICE	Lavello + telaio + mensola PREZZO	Lavello CODICE	Lavello CODICE	Lavello PREZZO	DIM. VASCA
TELAIO 500										
800 x 500	112L50.080.K	112R50.080.K	593,00 €	112L50.080.E	112R50.080.E	734,00 €	112L50.080.F	112R50.080.F	216,00 €	365 x 340 x 150
1000 x 500	112L50.100.K	112R50.100.K	648,00 €	112L50.100.E	112R50.100.E	792,00 €	112L50.100.F	112R50.100.F	266,00 €	365 x 340 x 150
TELAIO 550										
1000 x 550	112L55.100.K	112R55.100.K	864,00 €	112L55.100.E	112R55.100.E	1082,00 €	112L55.100.F	112R55.100.F	531,00 €	400 x 400 x 200
1200 x 550	112L55.120.K	112R55.120.K	969,00 €	112L55.120.E	112R55.120.E	1205,00 €	112L55.120.F	112R55.120.F	595,00 €	400 x 400 x 200
1400 x 550	112L55.140.K	112R55.140.K	1216,00 €	112L55.140.E	112R55.140.E	1443,00 €	112L55.140.F	112R55.140.F	783,00 €	400 x 400 x 200
TELAIO 600										
1000 x 600	112L60.100.K	112R60.100.K	1160,00 €	112L60.100.E	112R60.100.E	1440,00 €	112L60.100.F	112R60.100.F	631,00 €	400 x 400 x 250
1200 x 600	112L60.120.K	112R60.120.K	1077,00 €	112L60.120.E	112R60.120.E	1387,00 €	112L60.120.F	112R60.120.F	542,00 €	500 x 400 x 250
1300 x 600	112L60.130.K	112R60.130.K	1389,00 €	112L60.130.E	112R60.130.E	1727,00 €	112L60.130.F	112R60.130.F	791,00 €	500 x 400 x 300
1400 x 600	112L60.140.K	112R60.140.K	1550,00 €	112L60.140.E	112R60.140.E	1909,00 €	112L60.140.F	112R60.140.F	751,00 €	500 x 400 x 250
TELAIO 700										
1000 x 700	112L70.100.K	112R70.100.K	1368,00 €	112L70.100.E	112R70.100.E	1663,00 €	112L70.100.F	112R70.100.F	681,00 €	500 x 500 x 300
1200 x 700	112L70.120.K	112R70.120.K	1266,00 €	112L70.120.E	112R70.120.E	1612,00 €	112L70.120.F	112R70.120.F	635,00 €	500 x 500 x 300
1300 x 700	112L70.130.K	112R70.130.K	1546,00 €	112L70.130.E	112R70.130.E	1909,00 €	112L70.130.F	112R70.130.F	850,00 €	600 x 500 x 330
1400 x 700	112L70.140.K	112R70.140.K	1657,00 €	112L70.140.E	112R70.140.E	2043,00 €	112L70.140.F	112R70.140.F	800,00 €	600 x 500 x 330
1600 x 700	112L70.160.K	112R70.160.K	2253,00 €	112L70.160.E	112R70.160.E	2718,00 €	112L70.160.F	112R70.160.F	1501,00 €	860 x 500 x 380
1800 x 700	112L70.180.K	112R70.180.K	2389,00 €	112L70.180.E	112R70.180.E	2886,00 €	112L70.180.F	112R70.180.F	1670,00 €	1160 x 500 x 380
2000 x 700	112L70.200.K	112R70.200.K	2589,00 €	112L70.200.E	112R70.200.E	3120,00 €	112L70.200.F	112R70.200.F	1948,00 €	1160 x 500 x 380

NOFER

Ulteriori informazioni tecniche su www.nofer.com

GIAMPIERI dal 1925 rubinetterie milano

industrial mobili industriali

LAVELLI IN ACCIAIO INOX GRANDE CAPACITÀ

CARATTERISTICHE:

Lavelli industriali grande capacità con telaio, con o senza mensola inferiore.

CARATTERISTICHE TECNICHE:

- Costruiti in acciaio inox AISI 304, con struttura rinforzata.
- Vasche con insonorizzazione acustica.
- Con valvola e tubo di scarico.
- Alzata posteriore da 100 mm e frontale da 65 mm.
- Comprende telaio con 4 gambe con tubo 40 x 40 mm regolabili fino ad un'altezza di 900 mm.
- Montaggio mediante viti a brugola (chiave inclusa).
- Struttura smontabile per facilitare il trasporto e il magazzinaggio.
- Gambe posteriori regolabili 50 mm

Senza mensola

Lavello industriale INOX, 2 vasche, con telaio. Altezza: 850 mm

	Lavello + telaio		Lavello + telaio + mensola		Lavello		
LARG. X PROF.	CODICE	PREZZO	CODICE	PREZZO	CODICE	PREZZO	DIM. VASCA
TELAIO 700							
1800 x 700	11370.180.K	2725,00 €	11370.180.E	3221,00 €	11370.180.F	1554,00 €	500 x 500 x 300

Lavello industriale INOX, 2 vasche e 2 asciugatori, con telaio. Altezza: 850 mm

	Lavello + telaio		Lavello + telaio + mensola		Lavello		
LARG. X PROF.	CODICE	PREZZO	CODICE	PREZZO	CODICE	PREZZO	DIM. VASCA
TELAIO 600							
2000 x 600	11460.200.K	2181,00 €	11460.200.E	2661,00 €	11460.200.F	1154,00 €	500 x 400 x 250
TELAIO 700							
2200 x 700	11470.220.K	2091,00 €	11470.220.E	2554,00 €	11470.220.F	1390,00 €	600 x 500 x 300

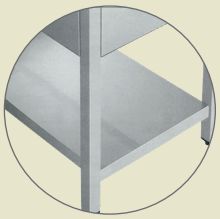

Con mensola

Lavello industriale INOX, 2 vasche e 1 asciugatore, con telaio. Altezza: 850 mm

Posizione asciugatore: sinistra

Posizione asciugatore: destra

	Lavello + telaio			Lavello + telaio + mensola			Lavello			
LARG. X PROF.	CODICE	CODICE	PREZZO	CODICE	CODICE	PREZZO	CODICE	CODICE	PREZZO	DIM. VASCA
TELAIO 500										
1200 x 500	113L50.120.K	113R50.120.K	737,00 €	113L50.120.E	113R50.120.E	934,00 €	113L50.120.F	113R50.120.F	364,00 €	365 x 340 x 150
1350 x 500	113L50.135.K	113R50.135.K	783,00 €	113L50.135.E	113R50.135.E	996,00 €	113L50.135.F	113R50.135.F	396,00 €	365 x 340 x 150
TELAIO 600										
1400 x 600	113L60.140.K	113R60.140.K	1650,00 €	113L60.140.E	113R60.140.E	2009,00 €	113L60.140.F	113R60.140.F	936,00 €	400 x 400 x 250
1600 x 600	113L60.160.K	113R60.160.K	1759,00 €	113L60.160.E	113R60.160.E	2215,00 €	113L60.160.F	113R60.160.F	1024,00 €	500 x 400 x 250
1800 x 600	113L60.180.K	113R60.180.K	1916,00 €	113L60.180.E	113R60.180.E	2379,00 €	113L60.180.F	113R60.180.F	1114,00 €	500 x 400 x 300
2000 x 600	113L60.200.K	113R60.200.K	1753,00 €	113L60.200.E	113R60.200.E	2201,00 €	113L60.200.F	113R60.200.F	1154,00 €	500 x 400 x 300
TELAIO 700										
1600 x 700	113L70.160.K	113R70.160.K	2009,00 €	113L70.160.E	113R70.160.E	2474,00 €	113L70.160.F	113R70.160.F	1076,00 €	500 x 500 x 300
1800 x 700	113L70.180.K	113R70.180.K	2151,00 €	113L70.180.E	113R70.180.E	2648,00 €	113L70.180.F	113R70.180.F	1224,00 €	500 x 500 x 300
2000 x 700	113L70.200.K	113R70.200.K	1958,00 €	113L70.200.E	113R70.200.E	2405,00 €	113L70.200.F	113R70.200.F	1324,00 €	600 x 500 x 300

industrial mobili industriali

TAVOLI INDUSTRIALI

Tavoli industriali con alzata

Senza mensola

Tavoli industriali con alzata e mensola

Con mensola

LARGO	CODICE	PREZZO	CODICE	PREZZO	CODICE	PREZZO	CODICE	PREZZO	CODICE	PREZZO	CODICE	PREZZO	CODICE	PREZZO	CODICE	PREZZO
	TELAIO 500				TELAIO 550				TELAIO 600				TELAIO 700			
600	11550.060.K	637,00 €	11550.060.E	675,00 €	11555.060.K	675,00 €	11555.060.E	733,00 €	11560.060.K	759,00 €	11560.060.E	776,00 €	11570.060.K	739,00 €	11570.060.E	790,00 €
800	11550.080.K	650,00 €	11550.080.E	711,00 €	11555.080.K	731,00 €	11555.080.E	781,00 €	11560.080.K	778,00 €	11560.080.E	817,00 €	11570.080.K	788,00 €	11570.080.E	813,00 €
1000	11550.100.K	691,00 €	11550.100.E	728,00 €	11555.100.K	761,00 €	11555.100.E	803,00 €	11560.100.K	805,00 €	11560.100.E	840,00 €	11570.100.K	915,00 €	11570.100.E	962,00 €
1200	11550.120.K	720,00 €	11550.120.E	756,00 €	11555.120.K	781,00 €	11555.120.E	833,00 €	11560.120.K	840,00 €	11560.120.E	871,00 €	11570.120.K	884,00 €	11570.120.E	952,00 €
1400	11550.140.K	773,00 €	11550.140.E	820,00 €	11555.140.K	850,00 €	11555.140.E	902,00 €	11560.140.K	908,00 €	11560.140.E	908,00 €	11570.140.K	1008,00 €	11570.140.E	1018,00 €
1500	11550.150.K	805,00 €	11550.150.E	856,00 €	11555.150.K	906,00 €	11555.150.E	969,00 €	11560.150.K	935,00 €	11560.150.E	987,00 €	11570.150.K	997,00 €	11570.150.E	1118,00 €
1600	11550.160.K	827,00 €	11550.160.E	875,00 €	11555.160.K	963,00 €	11555.160.E	1030,00 €	11560.160.K	954,00 €	11560.160.E	967,00 €	11570.160.K	1049,00 €	11570.160.E	1130,00 €
1800	11550.180.K	911,00 €	11550.180.E	972,00 €	11555.180.K	1018,00 €	11555.180.E	1092,00 €	11560.180.K	1027,00 €	11560.180.E	1122,00 €	11570.180.K	1141,00 €	11570.180.E	1273,00 €
2000	11550.200.K	972,00 €	11550.200.E	1028,00 €	11555.200.K	1074,00 €	11555.200.E	1154,00 €	11560.200.K	1151,00 €	11560.200.E	1168,00 €	11570.200.K	1300,00 €	11570.200.E	1392,00 €
2200	11550.220.K	1241,00 €	11550.220.E	1297,00 €	11555.220.K	1343,00 €	11555.220.E	1405,00 €	11560.220.K	1341,00 €	11560.220.E	1450,00 €	11570.220.K	1431,00 €	11570.220.E	1558,00 €
2400	11550.240.K	1297,00 €	11550.240.E	1355,00 €	11555.240.K	1399,00 €	11555.240.E	1467,00 €	11560.240.K	1425,00 €	11560.240.E	1482,00 €	11570.240.K	1466,00 €	11570.240.E	1589,00 €

Tavoli a parete con mensola e con alzata. Altezza 600 mm

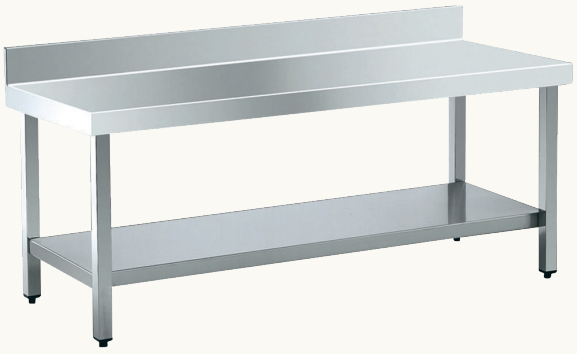

CODICE	PREZZO	LARG. X PROF.
TELAIO 600		
115A60.080.E	923,00 €	800 x 600
115A60.100.E	950,00 €	1000 x 600
115A60.120.E	985,00 €	1200 x 600
115A60.140.E	1068,00 €	1400 x 600
115A60.160.E	1137,00 €	1600 x 600

CODICE	PREZZO	LARG. X PROF.
TELAIO 700		
115A70.080.E	956,00 €	800 x 600
115A70.100.E	1027,00 €	1000 x 600
115A70.120.E	1112,00 €	1200 x 600
115A70.140.E	1195,00 €	1400 x 600
115A70.160.E	1276,00 €	1600 x 600

Tavoli ad angolo con mensola e con alzata

TELAIO 600

115Y60.E

1191,00 €

Dimensioni
600 x 600 x 850 mm

TELAIO 700

115Y70.E

1305,00 €

Dimensioni
700 x 700 x 850 mm

industrial mobili industriali

TAVOLI INDUSTRIALI

Tavoli per centro stanza. Altezza: 850 mm

Senza mensola

Tavoli per centro stanza con mensola. Altezza: 850 mm

Con mensola

LARGO	CODICE	PREZZO	CODICE	PREZZO	CODICE	PREZZO	CODICE	PREZZO	CODICE	PREZZO	CODICE	PREZZO	CODICE	PREZZO	CODICE	PREZZO
	TELAIO 500				TELAIO 550				TELAIO 600				TELAIO 700			
600	11650.060.K	633,00 €	11650.060.E	699,00 €	11655.060.K	675,00 €	11655.060.E	733,00 €	11660.060.K	748,00 €	11660.060.E	771,00 €	11670.060.K	738,00 €	11670.060.E	775,00 €
800	11650.080.K	657,00 €	11650.080.E	697,00 €	11655.080.K	731,00 €	11655.080.E	781,00 €	11660.080.K	763,00 €	11660.080.E	802,00 €	11670.080.K	765,00 €	11670.080.E	823,00 €
1000	11650.100.K	675,00 €	11650.100.E	717,00 €	11655.100.K	761,00 €	11655.100.E	803,00 €	11660.100.K	782,00 €	11660.100.E	825,00 €	11670.100.K	815,00 €	11670.100.E	871,00 €
1200	11650.120.K	701,00 €	11650.120.E	737,00 €	11655.120.K	781,00 €	11655.120.E	833,00 €	11660.120.K	813,00 €	11660.120.E	848,00 €	11670.120.K	810,00 €	11670.120.E	865,00 €
1400	11650.140.K	769,00 €	11650.140.E	811,00 €	11655.140.K	850,00 €	11655.140.E	902,00 €	11660.140.K	879,00 €	11660.140.E	933,00 €	11670.140.K	952,00 €	11670.140.E	1045,00 €
1500	11650.150.K	795,00 €	11650.150.E	841,00 €	11655.150.K	906,00 €	11655.150.E	969,00 €	11660.150.K	860,00 €	11660.150.E	930,00 €	11670.150.K	971,00 €	11670.150.E	1060,00 €
1600	11650.160.K	825,00 €	11650.160.E	856,00 €	11655.160.K	963,00 €	11655.160.E	1030,00 €	11660.160.K	899,00 €	11660.160.E	949,00 €	11670.160.K	987,00 €	11670.160.E	1080,00 €
1800	11650.180.K	884,00 €	11650.180.E	941,00 €	11655.180.K	1018,00 €	11655.180.E	1092,00 €	11660.180.K	1035,00 €	11660.180.E	1101,00 €	11670.180.K	1105,00 €	11670.180.E	1247,00 €
2000	11650.200.K	947,00 €	11650.200.E	1002,00 €	11655.200.K	1074,00 €	11655.200.E	1154,00 €	11660.200.K	1091,00 €	11660.200.E	1164,00 €	11670.200.K	1203,00 €	11670.200.E	1305,00 €
2200	11650.220.K	1216,00 €	11650.220.E	1271,00 €	11655.220.K	1343,00 €	11655.220.E	1405,00 €	11660.220.K	1268,00 €	11660.220.E	1369,00 €	11670.220.K	1394,00 €	11670.220.E	1469,00 €
2400	11650.240.K	1276,00 €	11650.240.E	1332,00 €	11655.240.K	1399,00 €	11655.240.E	1467,00 €	11660.240.K	1342,00 €	11660.240.E	1408,00 €	11670.240.K	1454,00 €	11670.240.E	1527,00 €

LARGO	CODICE	PREZZO
	TELAIO 800	
1000	11680.100.E	993,00 €
1200	11680.120.E	1014,00 €
1400	11680.140.E	1176,00 €

LARGO	CODICE	PREZZO
1600	11680.160.E	1215,00 €
1800	11680.180.E	1423,00 €
2000	11680.200.E	1466,00 €

Tavoli bassi per centro stanza con mensola. Altezza: 600 mm

LARGO	CODICE	PREZZO	CODICE	PREZZO
	TELAIO 600		TELAIO 700	
800	116A60.080.E	906,00 €	116A70.080.E	929,00 €
1000	116A60.100.E	933,00 €	116A70.100.E	985,00 €
1200	116A60.120.E	958,00 €	116A70.120.E	1018,00 €
1400	116A60.140.E	1054,00 €	116A70.140.E	1180,00 €
1600	116A60.160.E	1114,00 €	116A70.160.E	1220,00 €

industrial mobili industriali

PIANI DA CUCINA

Valvola di scarico e foro troppopieno inclusi. Tavoli da chef a parete con alzata e vasca saldata 200x400x340 mm. Altezza: 850 mm

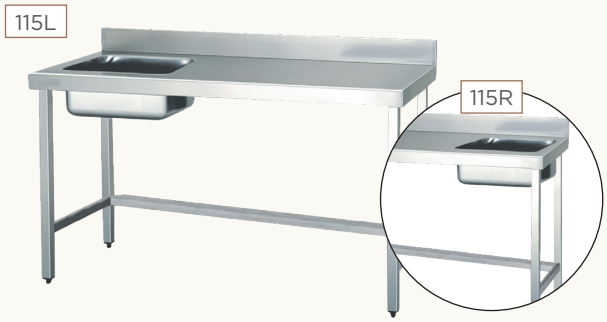

CODICE	PREZZO	LARG. X PROF.
TELAIO 600		
115L60.120.K	1047,00 €	1200 x 600
115L60.140.K	1137,00 €	1400 x 600
115L60.160.K	1207,00 €	1600 x 600
115L60.180.K	1318,00 €	1800 x 600
115R60.120.K	1047,00 €	1200 x 600
115R60.140.K	1137,00 €	1400 x 600
115R60.160.K	1207,00 €	1600 x 600
115R60.180.K	1318,00 €	1800 x 600

CODICE	PREZZO	LARG. X PROF.
TELAIO 700		
115L70.120.K	1327,00 €	1200 x 700
115L70.140.K	1380,00 €	1400 x 700
115L70.160.K	1450,00 €	1600 x 700
115L70.180.K	1569,00 €	1800 x 700
115R70.120.K	1327,00 €	1200 x 700
115R70.140.K	1380,00 €	1400 x 700
115R70.160.K	1450,00 €	1600 x 700
115R70.180.K	1569,00 €	1800 x 700

Valvola di scarico e foro troppopieno inclusi. Tavoli da chef a parete con alzata, piano inferiore e vasca saldata 200x400x340 mm. Altezza: 850 mm

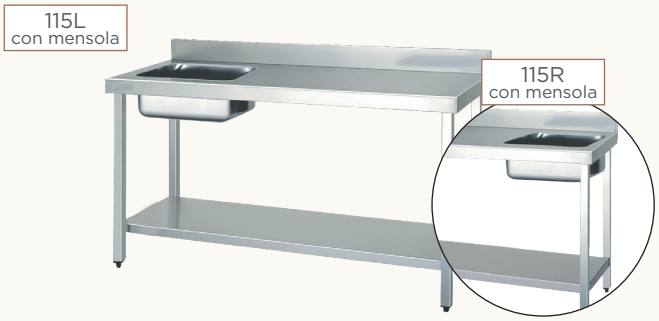

CODICE	PREZZO	LARG. X PROF.
TELAIO 600		
115L60.120.E	1201,00 €	1200 x 600
115L60.140.E	1346,00 €	1400 x 600
115L60.160.E	1433,00 €	1600 x 600
115L60.180.E	1500,00 €	1800 x 600
115R60.120.E	1201,00 €	1200 x 600
115R60.140.E	1346,00 €	1400 x 600
115R60.160.E	1433,00 €	1600 x 600
115R60.180.E	1500,00 €	1800 x 600

CODICE	PREZZO	LARG. X PROF.
TELAIO 700		
115L70.120.E	1490,00 €	1200 x 700
115L70.140.E	1542,00 €	1400 x 700
115L70.160.E	1626,00 €	1600 x 700
115L70.180.E	1810,00 €	1800 x 700
115R70.120.E	1490,00 €	1200 x 700
115R70.140.E	1542,00 €	1400 x 700
115R70.160.E	1626,00 €	1600 x 700
115R70.180.E	1810,00 €	1800 x 700

1200 x 600
1400 x 600

MOBILI SPECIALI

Lavello con telaio e anta.
Altezza: 850 mm

LARG. X PROF.	CODICE	CODICE	PREZZO
TELAIO 550			
1000 x 550	114Z55L.100.K	114Z55R.100.K	1661,00 €
1200 x 550	114Z55L.120.K	114Z55R.120.K	1768,00 €
1400 x 550	114Z55L.140.K	114Z55R.140.K	1890,00 €

Lavello con telaio e anta battente.
Altezza: 850 mm

LARG. X PROF.	CODICE	PREZZO
TELAIO 600		
600 x 600	114Z60.060.K	1383,00 €
TELAIO 700		
700 x 700	114Z70.060.K	1776,00 €

Lavello con telaio e anta battente. Altezza: 850 mm

LARG. X PROF.	CODICE	CODICE	PREZZO	CODICE	PREZZO
TELAIO 600					
1000 x 600	114Z60L.100.K	114Z60R.100.K	1840,00 €	114Z60X.100.K	2067,00 €
1200 x 600	114Z60L.120.K	114Z60R.120.K	1862,00 €	114Z60X.120.K	2195,00 €
1400 x 600	114Z60L.140.K	114Z60R.140.K	2131,00 €		
TELAIO 700					
1000 x 700	114Z70L.100.K	114Z70R.100.K	1930,00 €	114Z70X.100.K	2166,00 €
1200 x 700	114Z70L.120.K	114Z70R.120.K	2036,00 €	114Z70X.120.K	2387,00 €
1300 x 700	114Z70L.130.K	114Z70R.130.K	2224,00 €		
1400 x 700	114Z70L.140.K	114Z70R.140.K	2235,00 €	114Z70X.140.K	2544,00 €

LARG. X PROF.	CODICE	CODICE	PREZZO	CODE	PREZZO
TELAIO 600					
1400 x 600	114Z60L2.140.K	114Z60R2.140.K	2235,00 €		
1600 x 600	114Z60L2.160.K	114Z60R2.160.K	2390,00 €		
1800 x 600	114Z60L2.180.K	114Z60R2.180.K	2665,00 €		
2000 x 600				114Z60X2.200.K	2810,00 €

LARG. X PROF.	CODICE	CODICE	PREZZO	CODICE	PREZZO
TELAIO 700					
1600 x 700	114Z70L2.160.K	114Z70R2.160.K	2579,00 €		
1800 x 700	114Z70L2.180.K	114Z70R2.180.K	2768,00 €	114Z70X3.180.K	3069,00 €
2000 x 700		114Z70R2.200.K	3169,00 €		

Ulteriori informazioni tecniche su www.nofer.com

industrial mobili industriali

MOBILI SPECIALI

Lavello con telaio, porta e para schizzi. Altezza: 850 mm

LARG. X PROF.	CODICE	CODICE	PREZZO
TELAIO 500			
1000 x 500	114V50L.100.K	114V50R.100.K	1221,00 €
1350 x 500	114V50L.135.K	114V50R.135.K	1589,00 €

Lavello con telaio e anta. Altezza: 850 mm

LARG. X PROF.	CODICE	CODICE	PREZZO
TELAIO 550			
1200 x 550	114V55L.120.K	114V55R .120.K	1750,00 €
1400 x 550	114V55L.140.K	114V55R.140.K	1992,00 €

Lavello con telaio e anta battente. Altezza: 850 mm

LARG. X PROF.	CODICE	CODICE	PREZZO
TELAIO 600			
			2071,00 €
			2025,00 €
114V60L.120.K	114V60R.120.K		
114V60L.140.K	114V60R.140.K		

LARG. X PROF.	CODICE	CODICE	PREZZO
TELAIO 700			
1200 x 700	114V70L.120.K	114V70R.120.K	1601,00 €
1400 x 700	114V70L.140.K	114V70R.140.K	2060,00 €

Lavello con telaio e anta scorrevole. Altezza: 850 mm

LARG. X PROF.	CODICE	CODICE	PREZZO
TELAIO 600			
1800 x 600	114V60L2.180.K	114V60R2.180.K	2379,00 €

LARG. X PROF.	CODICE	CODICE	PREZZO
TELAIO 700			
1800 x 700	114V70L2.180.K	114V70R2.180.K	2565,00 €

Senza mensola

Con mensola

Lavello con telaio per lavastoviglie. Altezza: 850 mm

	Lavello + telaio			Lavello + telaio + mensola		
LARG. X PROF.	CODICE	CODICE	PREZZO	CODICE	CODICE	PREZZO
TELAIO 550						
1200 x 550	114S55L.120.K	114S55R.120.K	958,00 €	114S55L.120.E	114S55R.120.E	1100,00 €
1400 x 550	114S55L.140.K	114S55R.140.K	1204,00 €	114S55L.140.E	114S55R.140.E	1377,00 €
TELAIO 600						
1200 x 600	114S60L.120.K	114S60R.120.K	877,00 €	114S60L.120.E	114S60R.120.E	1046,00 €
1400 x 600	114S60L.140.K	114S60R.140.K	1182,00 €	114S60L.140.E	114S60R.140.E	1393,00 €
1800 x 600	114S60L2.180.K	114S60R2.180.K	1714,00 €	114S60L2.180.E	114S60R2.180.E	1940,00 €
TELAIO 700						
1200 x 700	114S70L.120.K	114S70R.120.K	1022,00 €	114S70L.120.E	114S70R.120.E	1191,00 €
1400 x 700	114S70L.140.K	114S70R.140.K	1233,00 €	114S70L.140.E	114S70R.140.E	1496,00 €
1800 x 700	114S70L2.180.K	114S70R2.180.K	1795,00 €	114S70L2.180.E	114S70R2.180.E	2155,00 €

industrial mobili industriali

MOBILI SPECIALI

115Z40.100.S **1445,00 €**

Armadio a parete con ante scorrevoli e scolapiatti

Dimensioni
400 x 1000 x 600 mm

11560.100.S **1235,00 €**

Bancone con 1 mensola

Dimensioni
1050 x 1000 x 600 mm

11527.S
980,00 €

Tavolo da taglio in acciaio inox

Dimensioni
850 x 500 x 500 mm

Modulo 3 cassetti INOX

11509.60.S
1111,00 €

Dimensioni
510 x 465 x 590 mm

11509.70.S
1162,00 €

Dimensioni
610 x 465 x 590 mm

11508.S
374,00 €

Cassetto INOX grande capacità

Dimensioni
150 x 460 x 450 mm

11510.S
493,00 €

Kit 4 ruote di ricambio

11532.K **68,00 €**

Vuotatoio

Materiale
Caucciù ad alta densità

Dimensioni
Ø 200 mm

11530.S
1081,00 €

Vuotatoio

Dimensioni
500 x 600 x 600 mm

Materiale
Acciaio inox

Finitura
SATINATO (.S)

compact mobili compatti

NOVITÀ

Mobili compatti in acciaio inox AISI 304 per arredare bagni pubblici in cui l'organizzazione dello spazio è fondamentale. Unisce diversi utilizzi in uno stesso mobile: distributore di asciugamani di carta, cestino, distributore di carta igienica, copri wc igienici e dosatori di sapone.

12012.S

534,00 €

Mobile compatto ad incasso a parete con distributore di asciugamani di carta e cestino

Dimensioni
1375 x 365 x 160 mm

Dimensioni vano installazione
1331 x 330 x 160 mm

Rotolo massimo
Ø 200 x 220 mm

Capacità cestino
40 litri

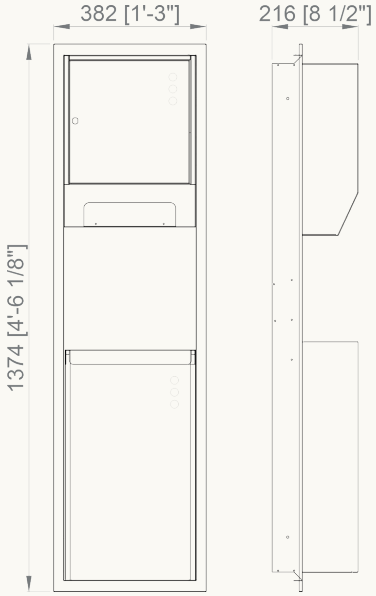

12012.ADO.S

296,00 €

Kit per modello 12012.S
Installazione a parete

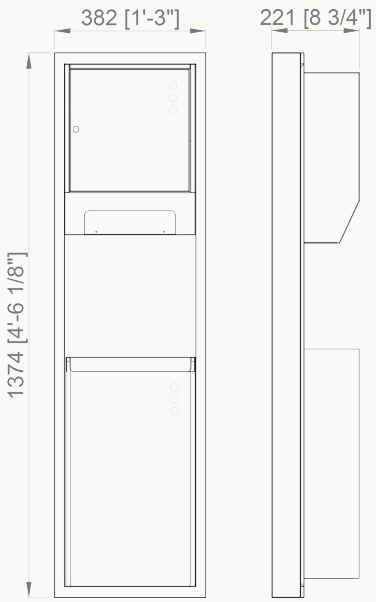

Ulteriori informazioni tecniche su www.nofer.com

Materiale
Acciaio inox

Finitura
SATINATO (.S)

compact mobili compatti

NOVITÀ

12020.S

871,00 €

Mobile compatto ad incasso a parete con distributore di asciugamani di carta e cestino

Dimensioni
1375 x 365 x 160 mm
Dimensioni vano installazione
1331 x 330 x 160 mm
Capacità cestino
22,5 litri
Capacità distributore
700 utilizzi

12020.ADO.S

288,00 €

Kit per modello 12020.S installazione ad incasso

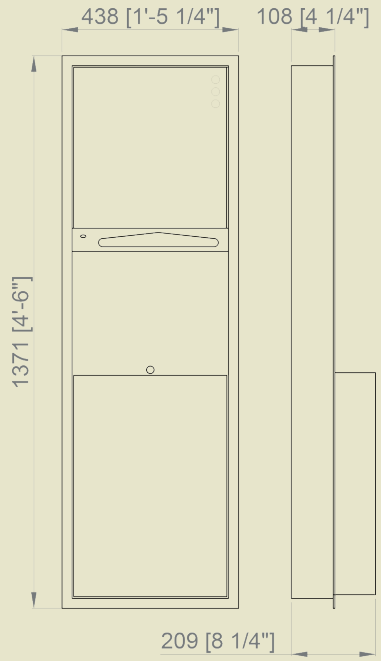

12021.S

765,00 €

Mobile compatto da incasso a parete con distributore di asciugamani di carta di grande capacità

Dimensioni
1371 x 438 x 180 mm
(98 mm a parete)
Dimensioni vano installazione
1334 x 400 x 108 mm
Capacità cestino
45 litri
Capacità distributore
700 utilizzi

12021.ADO.S

290,50 €

Kit per modello 12012.S Installazione a parete

Materiale
Acciaio inox

Finitura
SATINATO (.S)

compact mobili compatti

12020.P.S

804,00 €

Mobile compatto da incasso a parete con distributore di asciugamani di carta e cestino. Anta frontale ad un solo pezzo

Dimensioni
1400 x 350 x 110 mm

Dimensioni vano installazione
1321 x 315 x 150 mm

Capacità cestino
17 litri

Capacità distributore
700 utilizzi

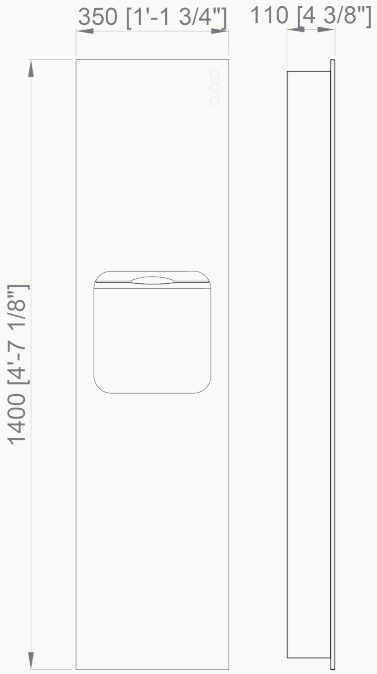

12020.ADO.P.S

290,50 €

Kit per modello 12020.P.S installazione a parete

12001.S

263,00 €

Cestino da incasso a parete con anta ribaltabile a chiusura automatica

Dimensioni
432 x 330 x 114 mm

Dimensioni vano installazione
392 x 290 x 114 mm

Dimensioni vano installazione
392 x 290 x 114 mm

Capacità
5,5 litri

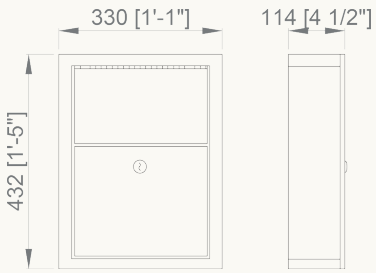

Ulteriori informazioni tecniche su www.nofer.com

Materiale
Acciaio inox

Finitura
SATINATO (.S)

compact mobili compatti

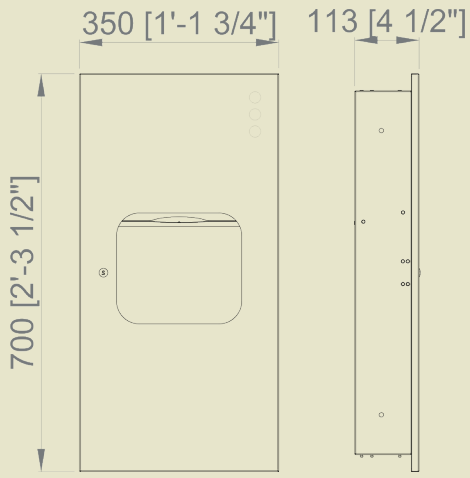

12047.P.S

411,00 €

Mobile compatto da incasso a parete con distributore di asciugamani di carta e cestino. Anta frontale a un solo pezzo

Dimensioni
700 x 350 x 113 mm
Dimensioni vano installazione
660 x 320 x 113 mm
Capacità cestino
6 litri
Capacità distributore
400 utilizzi

12047.ADO.P.S

146,50 €

Kit per modello 12047.P.S installazione a parete

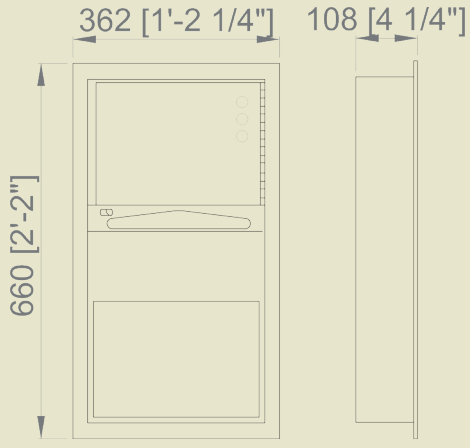

12047.S

412,00 €

Mobile compatto da incasso a parete con distributore di asciugamani di carta e cestino

Dimensioni
660 x 362 x 108 mm
Dimensioni vano installazione
620 x 320 x 108 mm
Capacità cestino
7,5 litri
Capacità distributore
400 utilizzi

12047.ADO.S

146,50 €

Kit per modello 12047.S installazione a parete

Materiale
Acciaio inox

Finitura
SATINATO (.S)

compact mobili compatti

12031.S

786,00 €

Mobile compatto da incasso a parete con due portarotoli di carta igienica, cestino con anta ribaltabile a chiusura automatica e distributori di copriwc igienici

Dimensioni
832 x 438 x 108 mm

Dimensioni vano installazione
840 x 400 x 108 mm

Capacità cestino
7,5 litri

Capacità distributore
500 utilizzi

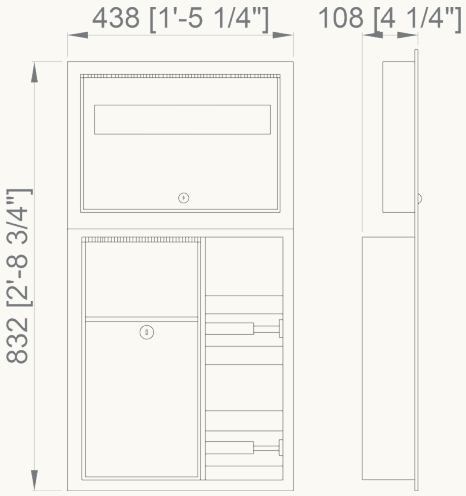

12035.S

637,00 €

Mobile compatto da incasso a parete con due portarotoli di carta igienica e cestino con anta ribaltabile a chiusura automatica

Dimensioni
508 x 438 x 107 mm

Dimensioni vano installazione
470 x 400 x 108 mm

Capacità cestino
7,5 litri

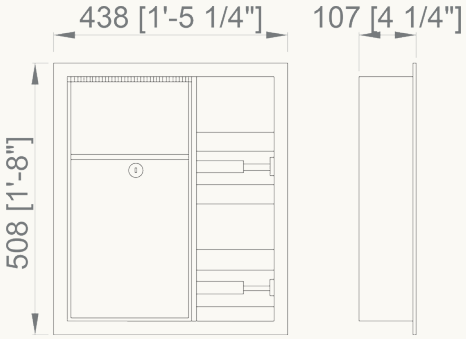

12008.P.S

371,00 €

Mobile compatto da incasso a parete con distributore di asciugamani di carta

Dimensioni
450 x 350 x 115 mm

Dimensioni vano installazione
407 x 320 x 110 mm

Capacità distributore
400 utilizzi

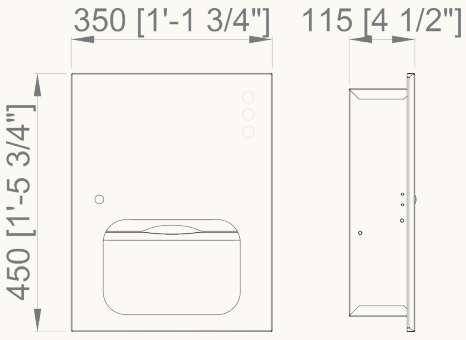

Materiale
Acciaio inox

Finitura
SATINATO (.S)

compact mobili compatti

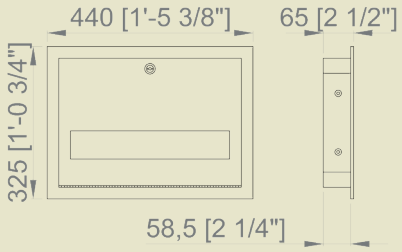

12029.S

212,00 €

Mobile compatto da incasso a parete con due porta rotoli di carta igienica e cestino con porta basculante a chiusura automatica

Dimensioni
508 x 438 x 108 mm
Dimensioni vano installazione
470 x 400 x 108 mm
Capacità distributore
250 utilizzi

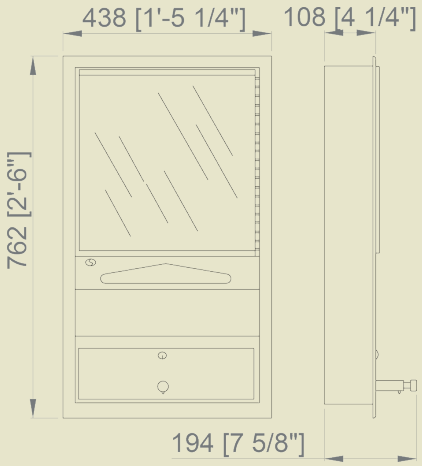

12010.S

833,00 €

Mobile compatto da incasso a parete con distributore di asciugamani di carta e dosatore di sapone liquido. Specchio frontale

Dimensioni
762 x 438 x 108 mm
Dimensioni vano installazione
720 x 400 x 108 mm
Capacità distributore
700 utilizzi

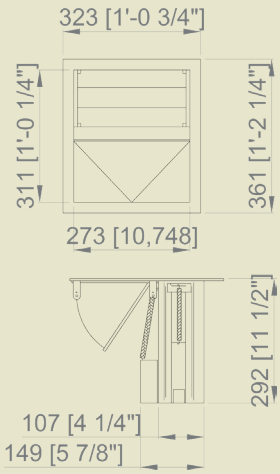

12041.S

586,00 €

Mobile compatto ad incasso soprapiano con distributore di carta igienica e porta ribaltabile per contenitore di rifiuti (non compreso)

Dimensioni
361 x 323 x 292 mm
Dimensioni vano installazione
279 x 318 mm
Capacità distributore
350 utilizzi

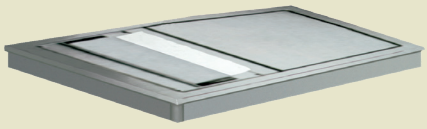

- CESTINI - PAPELEIRAS - PAPELERAS - WASTEPAPER BINS - POUBELLES - CESTINI - PAPELEIRAS - **PAPELERAS** - WASTEPAPER BINS - POUBELLES - CESTINI - PAPELEIRAS - PAPELERAS - WASTEPAPER BINS - POUBELLES - CESTINI - PAPELEIRAS - PAPELERAS - WASTEPAPER BINS - POUBELLES - CESTINI - PAPELEIRAS - PAPELERAS - **WASTEPAPER BINS** - POUBELLES - CESTINI - PAPELEIRAS - PAPELERAS - WASTEPAPER BINS - POUBELLES - CESTINI - PAPELEIRAS - PAPELERAS - WASTEPAPER BINS - **POUBELLES** - CESTINI - PAPELEIRAS - PAPELERAS - WASTEPAPER BINS - POUBELLES - CESTINI - PAPELEIRAS - PAPELERAS - WASTEPAPER BINS - POUBELLES - CESTINI - PAPELEIRAS - PAPELERAS - WASTEPAPER BINS - POUBELLES - **CESTINI** - PAPELEIRAS - PAPELERAS - WASTEPAPER BINS - POUBELLES - CESTINI - PAPELEIRAS - PAPELERAS - WASTEPAPER BINS - POUBELLES - CESTINI - PAPELEIRAS - PAPELERAS - WASTEPAPER BINS - POUBELLES - CESTINI - PAPELEIRAS - PAPELERAS - WASTEPAPER BINS - POUBELLES - CESTINI - **PAPELEIRAS** - PAPELERAS - WASTEPAPER BINS - POUBELLES - CESTINI - PAPELEIRAS - PAPELERAS - WASTEPAPER BINS - POUBELLES - CESTINI - PAPELEIRAS - PAPELERAS - WASTEPAPER BINS - POUBELLES - CESTINI -

“Tutte le culture, in un modo o in un altro, riflettono necessità umane comuni.”

Anonimo

...indipendentemente da quali siano la sua origine,
la sua razza, le sue abitudini, i suoi limiti...

NOFER®

paper contenitori di rifiuti

Materiale
Acciaio inox

Finitura
SATINATO (.S)
LUCIDO (.B)

CONTENITORI DI RIFIUTI SENZA SEDILE

14073.SC.S

507,00 €

Contenitore di rifiuti senza coperchio e senza contenitore interno

Dimensioni
800 mm, Ø 470 mm

Capacità
150 litri

Contenitore di rifiuti senza coperchio e senza contenitore interno

14071.80.SC.S

201,00 €

Dimensioni
645 mm, Ø 377 mm
Capacità
80 litri

14071.50.SC.S

190,80 €

Dimensioni
560 mm, Ø 340 mm
Capacità
50 litri

14071.15.SC.S

107,00 €

Dimensioni
320 mm, Ø 250 mm
Capacità
15 litri

Contenitore di rifiuti senza coperchio

14075.40.SC.B

169,50 €

Dimensioni
480 x 420 x 260 mm
Capacità
40 litri

14075.65.SC.B

226,90 €

Dimensioni
650 x 350 x 270 mm
Capacità
65 litri

14075.80.SC.B

306,00 €

Dimensioni
780 x 360 x 290 mm
Capacità
80 litri

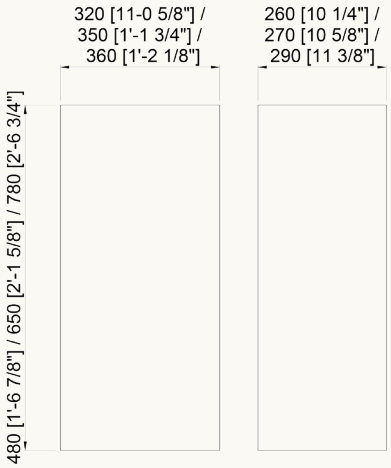

paper contenitori di rifiuti

Materiale
Acciaio inox

Finitura
SATINATO (.S)
LUCIDO (.B)

CONTENITORI DI RIFIUTI CON SEDILE

14073.S

863,00 €

Contenitore di rifiuti per riciclaggio con tre contenitori interni individuali in acciaio galvanizzato verniciato

Dimensioni
865 mm, Ø 470 mm

Finitura sedile
LUCIDO

Capacità
150 litri

Contenitore di rifiuti con coperchio

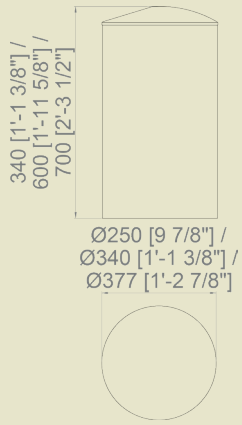

14071.80.S

408,00 €

Dimensioni
700 mm, Ø 377 mm

Capacità
80 litri

14071.50.S

335,50 €

Dimensioni
600 mm, Ø 340 mm

Capacità
50 litri

14071.15.S

301,00 €

Dimensioni
340 mm, Ø 250 mm

Capacità
15 litri

Contenitore di rifiuti con coperchio

Finitura sedile
LUCIDO

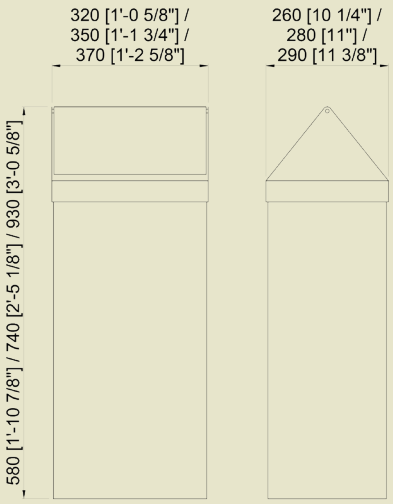

14075.40.B

232,00 €

Dimensioni
580 x 320 x 260 mm

Capacità
40 litri

14075.65.B

324,50 €

Dimensioni
740 x 350 x 280 mm

Capacità
65 litri

14075.80.B

416,50 €

Dimensioni
930 x 370 x 290 mm

Capacità
80 litri

paper contenitori di rifiuti

Materiale
Acciaio inox

Finitura
SATINATO (.S)
LUCIDO (.B)

CONTENITORI DI RIFIUTI CON COPERCHIO

14118.2.W
171,50 €

Materiale
Acciaio verniciato (vedere carta dei colori)
Dimensioni
650 x 325 x 260 mm
Capacità
40 litri

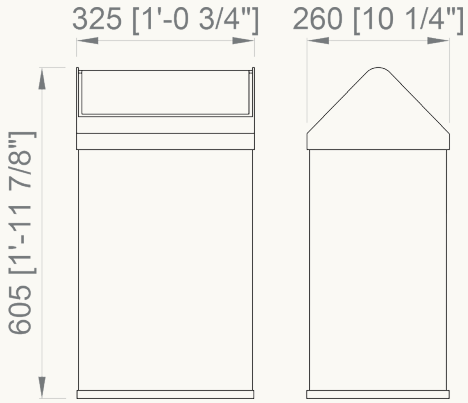

14118.S
255,00 €

Materiale
Acciaio inox
Dimensioni
680 x 320 x 260 mm
Capacità
40 litri

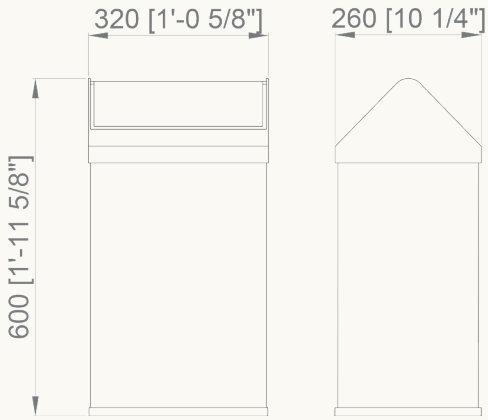

CONTENITORI DI RIFIUTI PUSH-OPEN

14114.B
40,60 €

Dimensioni
400 mm, Ø 200 mm
Capacità
10 litri

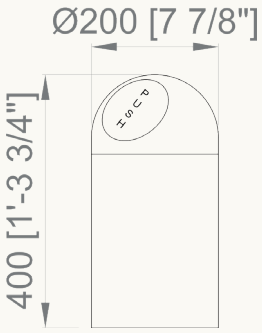

14115.S
212,00 €

Dimensioni
740 mm, Ø 380 mm
Capacità
40 litri

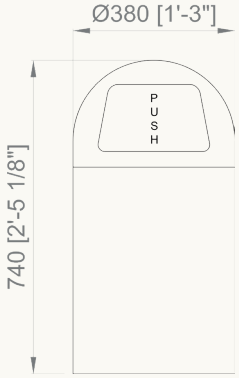

Ulteriori informazioni tecniche su www.nofer.com

Finitura
SATINATO (.S)
LUCIDO (.B)
BIANCO (.W)

paper contenitori di rifiuti

CONTENITORI DI RIFIUTI IGIENICI CON PEDALE

Contenitori di rifiuti igienici con pedale. Provvisto di contenitore in plastica con manico all'interno.

Materiale
Acciaio inox per finiture .S e .B
Acciaio per finitura .W

Dimensioni	Capacità						
257 mm, Ø 170 mm	3 litri	09100.S	23,50 €	09100.B	20,80 €	09100.W	21,85 €
270 mm, Ø 205 mm	5 litri	09101.S	31,20 €	09101.B	26,00 €	09101.W	29,10 €
390 mm, Ø 250 mm	12 litri	09102.S	43,70 €	09102.B	37,50 €	09102.W	41,60 €
456 mm, Ø 293 mm	20 litri	09103.S	68,70 €	09103.B	68,70 €	09103.W	79,20 €
625 mm, Ø 293 mm	30 litri	09104.S	80,10 €	09104.B	76,70 €	09104.W	97,30 €

09110.S	09110.B
50,70 €	52,70 €

Materiale
Acciaio inox

Dimensioni
395 x 275 x 223 mm

Capacità
12 litri

14082.2.W
23,80 €

Materiale
Acciaio verniciato
(vedere carta dei colori)

Dimensioni
300 mm altezza, Ø 210 mm

Capacità
12 litri

14096.2.S
75,70 €

Contenitore di rifiuti con manici

Materiale
Acciaio inox

Dimensioni
300 mm Ø 210 mm

Capacità
12 litri

Bianco · Beige · Rosso · Bordeaux · Blu · Verde scuro · Verde · Grigio · Grigio scuro · Nero

Finitura
SATINATO (.S)
LUCIDO (.B)
BIANCO (.W)

paper contenitori di rifiuti

CONTENITORI DI RIFIUTI A PARETE

14077.S	14077.B
100,50 €	116,50 €

14077.W
100,50 €

Contenitore di rifiuti a parete senza coperchio

Materiale
Acciaio inox AISI 304.
Versione bianco acciaio verniciato epossidicamente

Dimensioni
435 x 355 x 155 mm

Capacità
23 litri

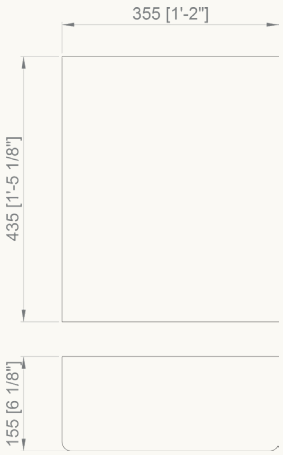

14078.S	14078.B
184,50 €	184,50 €

14078.W
120,50 €

Contenitore di rifiuti a parete con coperchio

Materiale
Acciaio inox AISI 304.
Versione bianco acciaio verniciato epossidicamente

Dimensioni
496 x 367 x 160 mm

Capacità
23 litri

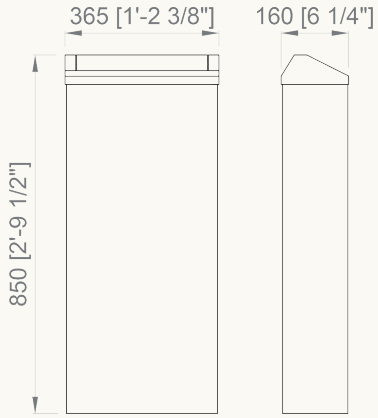

14079.S	14079.B
194,50 €	194,50 €

14079.W
130,50 €

Contenitore di rifiuti a parete con coperchio e serratura

Materiale
Acciaio inox AISI 304.
Versione bianco acciaio verniciato epossidicamente

Dimensioni
496 x 367 x 160 mm

Capacità
23 litri

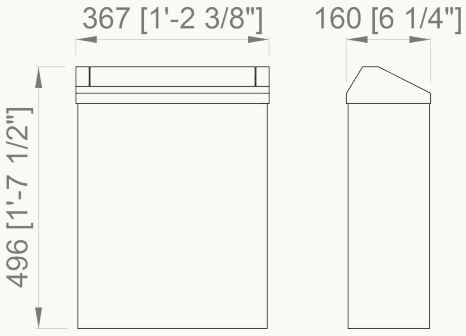

Ulteriori informazioni tecniche su www.nofer.com

Finitura
SATINATO (.S)
LUCIDO (.B)

paper contenitori di rifiuti

CONTENITORI DI RIFIUTI A PARETE

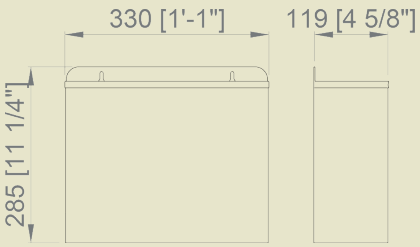

Dimensioni
285 x 330 x 120 mm

Capacità
11 litri

14098.2.W	14098.2.S
38,10 €	**67,00 €**
Materiale Acciaio verniciato (vedere carta dei colori)	Materiale Acciaio inox Finitura LUCIDO

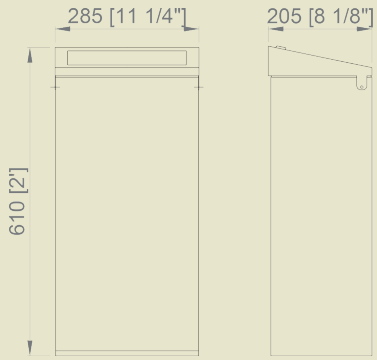

14188.2.S
235,25 €

Contenitore di rifiuti con coperchio e serratura

Materiale
Acciaio inox

Finitura
SATINATO

Dimensioni
610 x 285 x 205 mm

Capacità
35 litri

CONTENITORI DI RIFIUTI CON PORTA CENERE

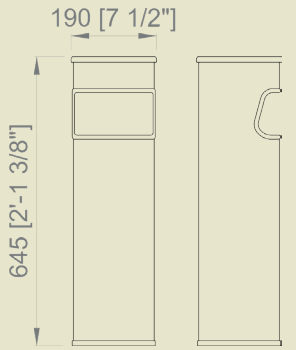

Dimensioni
660 x 190 x 190 mm

Capacità
24 litri

14124.2.W	14124.2.S
82,10 €	**160,50 €**
Materiale Acciaio verniciato (vedere carta dei colori)	Materiale Acciaio inox

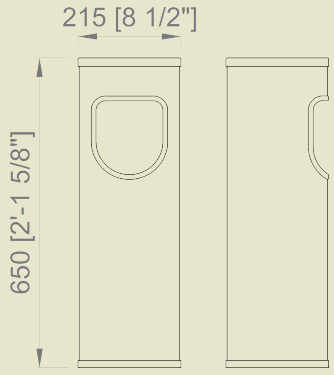

Dimensioni
600 mm. Ø 210 mm

Capacità
15 litri

14122.2.W	14122.2.S
82,80 €	**142,50 €**
Materiale Acciaio verniciato (vedere carta dei colori)	Materiale Acciaio inox

Bianco · Beige · Rosso · Bordeaux · Blu · Verde scuro · Verde · Grigio · Grigio scuro · Nero

Finitura
SATINATO (.S)
LUCIDO (.B)

paper contenitori di rifiuti

CONTENITORI DI RIFIUTI IN PLASTICA

14025.W
31,00 €

Con pedale

Materiale
ABS Bianco

Dimensioni
280 x 260 x 190 mm

Capacità
8 litri

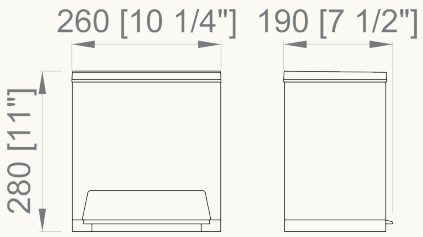

14026.W
27,90 €

Con pedale

Materiale
ABS Bianco

Dimensioni
410 x 335 x 250 mm

Capacità
23 litri

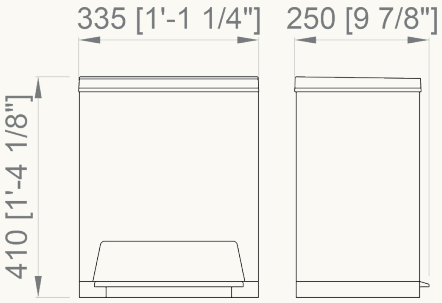

NOVITÀ

14018.W
34,60 €

Con pedale

Materiale
Polipropilene
Corpo bianco e coperchio:
bianco, blu, verde o giallo

Dimensioni
420 x 270 x 393 mm

Capacità
25 litri

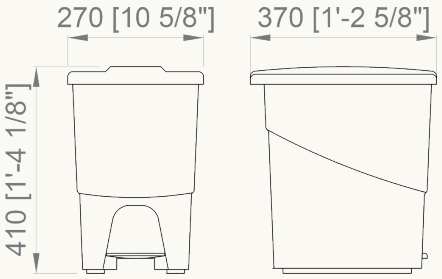

NOVITÀ

14023.W
49,90 €

Con coperchio basculante

Materiale
Polipropilene bianco

Dimensioni
680 mm, Ø 375 mm

Capacità
45 litri

Finitura
SATINATO (.S)
LUCIDO (.B)

paper contenitori di rifiuti

CONTENITORI DI RIFIUTI IN PLASTICA

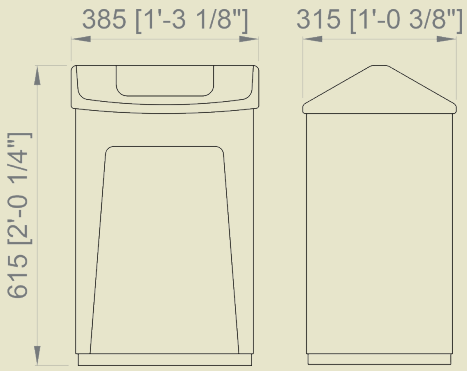

14027.W

52,30 €

Contenitore di rifiuti con coperchio basculante

Materiale
ABS

Dimensioni
615 x 385 x 315 mm

Capacità
55 litri

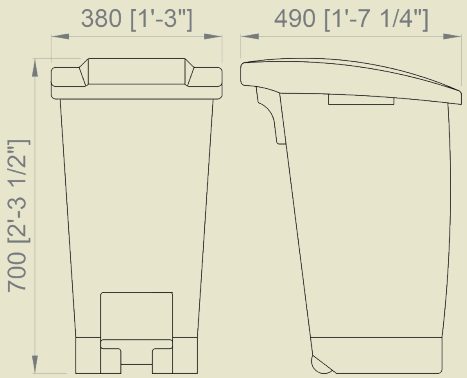

14019.W

110,00 €

Con pedale

Materiale
Polipropilene
Corpo bianco e coperchio bianco
Corpo grigio e coperchio:
blu, verde o giallo

Dimensioni
700 x 380 x 490 mm

Capacità
60 litri

NOVITÀ

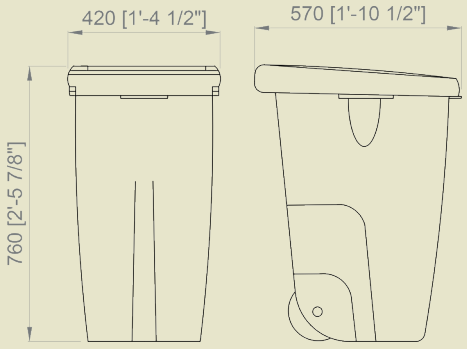

14021.W

76,60 €

Con manici, chiusura a clip e ruote

Materiale
Polipropilene
Corpo grigio e coperchio:
blu, verde o giallo

Dimensioni
760 x 570 x 420 mm

Capacità
85 litri

NOVITÀ

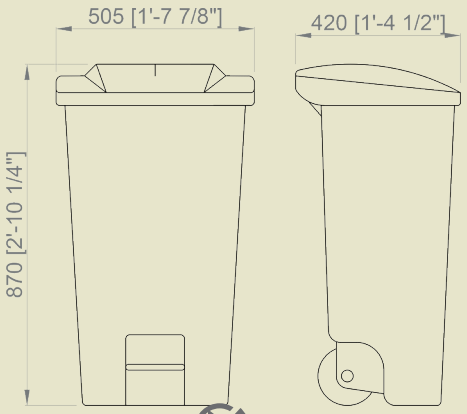

14020.W

145,00 €

Con pedale, manici e ruote

Materiale
Polipropilene
Corpo grigio e coperchio:
blu, verde o giallo
Corpo bianco con coperchio bianco

Dimensioni
875 x 425 x 510 mm

Capacità
120 litri

NOVITÀ

paper cestino

NOVITÀ

Materiale
Acciaio inox

Finitura
SATINATO (.S)

CONTENITORI DI RIFIUTI AD INCASSO

14103.S

407,00 €

Contenitore di rifiuti ad incasso

Dimensioni
850 x 366 x 158 mm

Capacità
21 litri

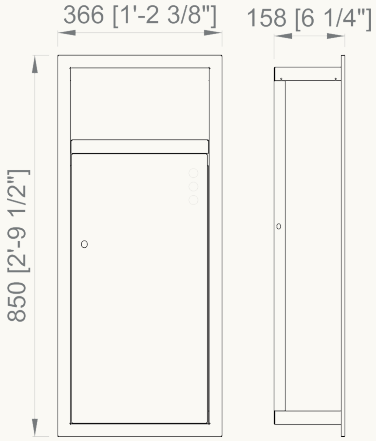

14106.P.S

427,00 €

Contenitore di rifiuti ad incasso

Dimensioni
715 x 360 x 114 mm

Capacità
12 litri

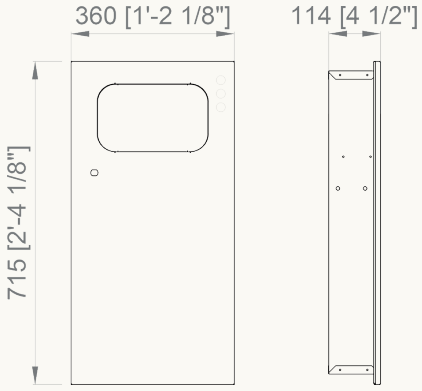

14104.P.S

445,00 €

Contenitore di rifiuti ad incasso

Dimensioni
846 x 440 x 200 mm

Capacità
38 litri

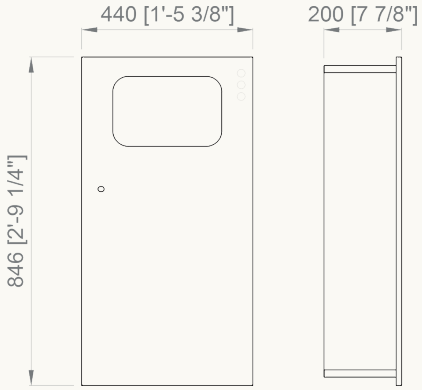

Ulteriori informazioni tecniche su www.nofer.com

paper cestino

NOVITÀ

Materiale
Acciaio inox

Finitura
SATINATO (.S)

CONTENITORI DI RIFIUTI A SEMI INCASSO

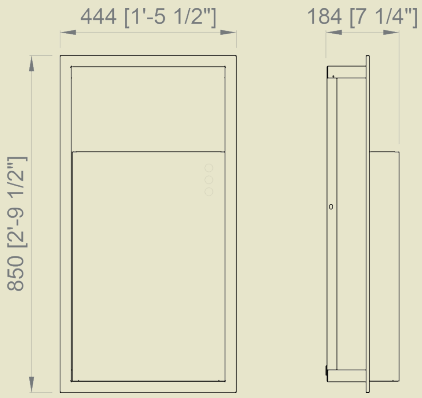

14102.S

338,00 €

Contenitore di rifiuti a semi incasso a parete

Dimensioni
850 x 444 x 184 mm

Capacità
38 litri

CONTENITORI DI RIFIUTI A PARETE

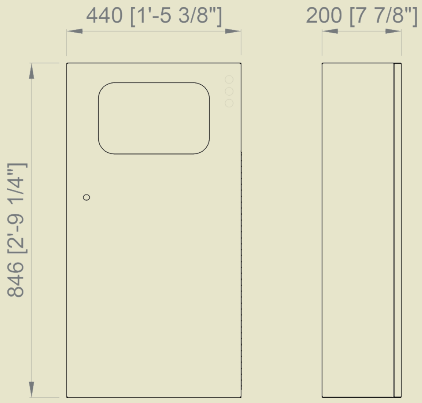

14105.S

426,00 €

Contenitore di rifiuti a parete

Dimensioni
846 x 440 x 200 mm

Capacità
35 litri

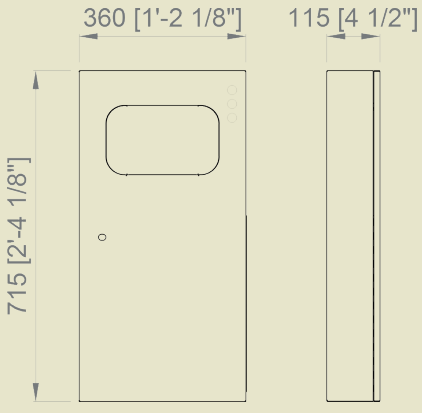

14107.S

546,00 €

Contenitore di rifiuti a parete

Dimensioni
715 x 360 x 115 mm

Capacità
13 litri

Finitura
SATINATO (.S)

paper contenitori di rifiuti

IGIENICI

NOVITÀ

09002.S

83,30 €

Materiale
Acciaio inox

Dimensioni
190 x 255 x 100 mm

Capacità
5 litri

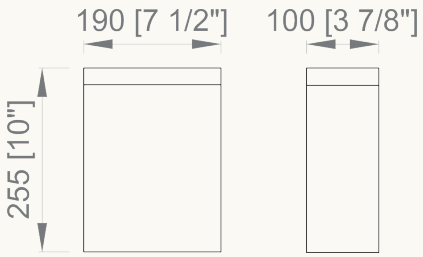

09004.S

65,60 €

Contenitore di rifiuti igienici a parete con coperchio

Materiale
Acciaio inox AISI 304

Dimensioni
285 x 224 x 98 mm

Capacità
5,7 litri

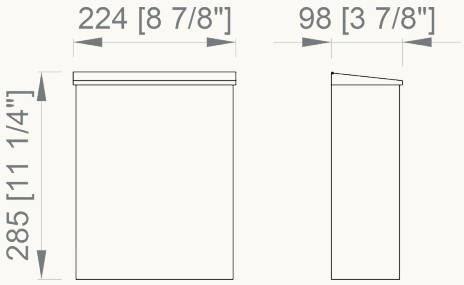

09007.2.W

49,50 €

Contenitore di rifiuti igienici a parete con pedale e coperchio basculante che impedisce la visione del contenuto

Materiale
POLIPROPILENE e ABS

Dimensioni
360 x 180 x 570 mm

Capacità
20 litri

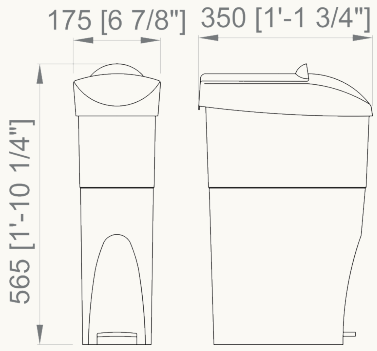

NOVITÀ

14022.W

24,10 €

Con pedale e coperchio

Materiale
Polipropilene
Corpo bianco e contenitore blu

Dimensioni
285 x 280 x 230 mm

Capacità
8 litri

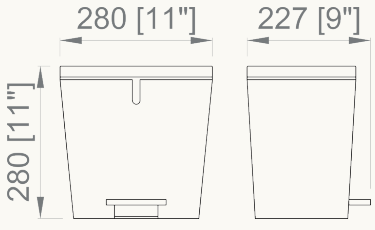

Finitura
SATINATO (.S)
LUCIDO (.B)

paper contenitori di rifiuti

CONTENITORI DI RIFIUTI SOPRAPIANO

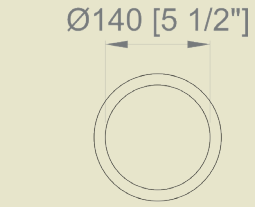

NOVITÀ

09008.S

62,60 €

Contenitori di rifiuti con coperchio ad incasso soprapiano

Materiale
Acciaio inox

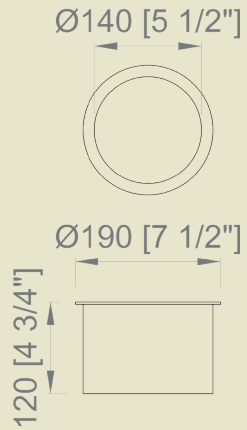

NOVITÀ

09009.S

31,90 €

Contenitori di rifiuti ad incasso soprapiano

Materiale
Acciaio inox

CONTENITORI DI RIFIUTI IGNIFUGHI E PORTA CENERE

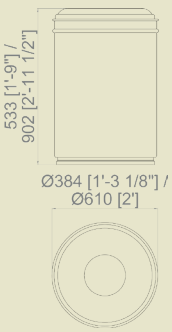

Contenitore di rifiuti ignifugo

Materiale
Acciaio verniciato colore grigio

EJ0026612G	EJ0026655G
361,50 €	**521,00 €**
Dimensioni 533 mm, Ø 384 mm	Dimensioni 902 mm, Ø 610 mm
Capacità 45 litri	Capacità 200 litri

EJ00268501	EJ00268502	EJ00268503
279,00 €	**279,00 €**	**279,00 €**

Porta cenere da esterno. Include contenitore interno in acciaio

Materiale
Polietilene

Dimensioni
965 mm, Ø 305 mm

APPENDIABITI

Materiale
Acciaio verniciato epossidicamente

Colore
Argento

14178.P

128,25 €

Appendiabiti metallico a pavimento con 8 ganci cromati

Dimensioni
1780 altezza, Ø 300 mm

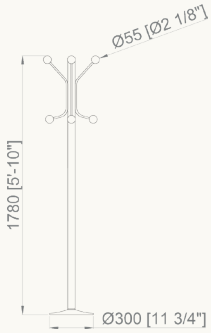

14184.P

138,00 €

Appendiabiti metallico a pavimento con 8 ganci cromati. Smontabile in due parti

Dimensioni
1780 altezza, Ø 300 mm

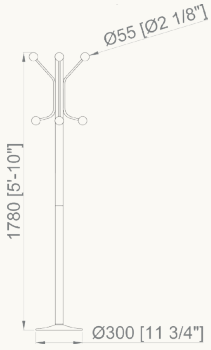

14176.P

169,00 €

Appendiabiti con porta ombrelli con 8 ganci di colore nero. Smontabile in due parti. Base di colore grigio argento

Dimensioni
1770 altezza, Ø 300 mm

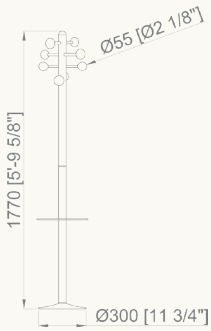

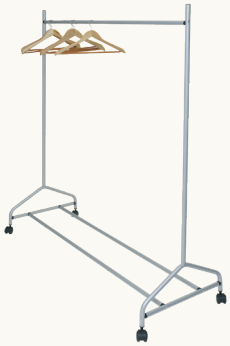

18205.B

292,50 €

Appendiabiti portatile in acciaio. Capacità fino a 40 appendini. 4 ruote

Dimensioni
1710 x 1480 x 580 mm

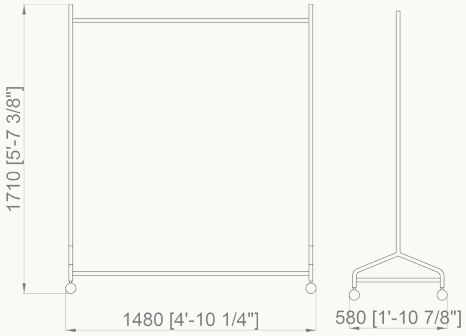

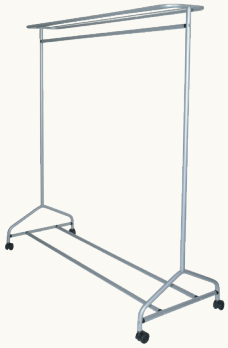

18206.B

391,00 €

Appendiabiti portatile in acciaio con base d'appoggio superiore. Capacità fino a 40 appendini. 4 ruote

Dimensioni
1710 x 1480 x 580 mm

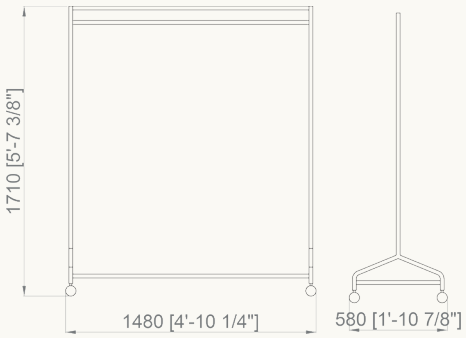

Ulteriori informazioni tecniche su www.nofer.com

Materiale
Acciaio verniciato epossidicamente

APPENDIABITI

14173.N

126,10 €

Appendiabiti da pavimento con sei ganci in ABS. Nero

Dimensioni
1700 altezza, Ø 300 mm

14173.P

132,00 €

Appendiabiti da pavimento con sei ganci in ABS. Grigio argento

Dimensioni
1700 altezza, Ø 300 mm

PORTA VALIGIE

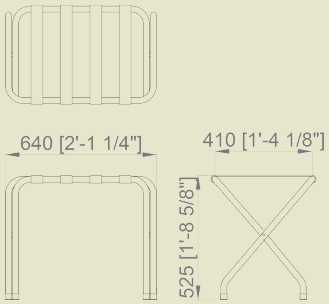

18115.B

67,30 €

Porta valigie

Materiale
Acciaio cromato, cinture in nylon

Dimensioni
525 x 640 x 410 mm

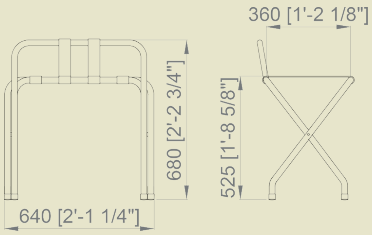

18116.B

75,00 €

Porta valigie con supporto

Materiale
Acciaio cromato, cinture in nylon

Dimensioni
680 x 640 x 410 mm

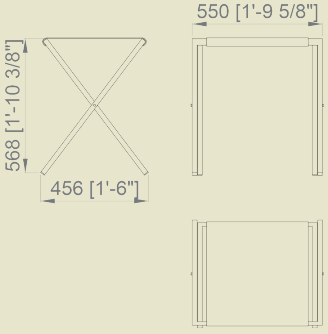

18117.B

177,50 €

Porta valigie

Materiale
Acciaio cromato e similpelle

Dimensioni
568 x 550 x 456 mm

& TECHNIC SUPPORT - BARRES D'APPUI ET AIDE TECHNIQUE - BARRE D'APPOGGIO E AIUTI TECNICI - BARRAS DE APOIO E AJUDAS TÉCNICAS DE MANOS - **BARRAS & AYUDAS TÉCNICAS** - GRAB BARS & TECHNIC SUPPORT - BARRES D'APPUI ET AIDE TECHNIQUE - BARRE D'APPOGGIO E AIUTI TECNICI - BARRAS DE APOIO E AJUDAS TÉCNICAS DE MANOS - BARRAS & AYUDAS TÉCNICAS - **GRAB BARS & TECHNIC SUPPORT** - BARRES D'APPUI ET AIDE TECHNIQUE - BARRE D'APPOGGIO E AIUTI TECNICI - BARRAS DE APOIO E AJUDAS TÉCNICAS DE MANOS - BARRAS & AYUDAS TÉCNICAS - GRAB BARS & TECHNIC SUPPORT - **BARRES D'APPUI ET AIDE TECHNIQUE** - BARRE D'APPOGGIO E AIUTI TECNICI - BARRAS DE APOIO E AJUDAS TÉCNICAS DE MANOS - BARRAS & AYUDAS TÉCNICAS - GRAB BARS & TECHNIC SUPPORT - BARRES D'APPUI ET AIDE TECHNIQUE - **BARRE D'APPOGGIO E AIUTI TECNICI** - BARRAS DE APOIO E AJUDAS TÉCNICAS DE MANOS - BARRAS & AYUDAS TÉCNICAS - GRAB BARS & TECHNIC SUPPORT - BARRES D'APPUI ET AIDE TECHNIQUE - BARRE D'APPOGGIO E AIUTI TECNICI - **BARRAS DE APOIO E AJUDAS TÉCNICAS DE MANOS** - BARRAS & AYUDAS TÉCNICAS - GRAB BARS & TECHNIC SUPPORT - BARRES D'APPUI ET AIDE TECHNIQUE - BARRE D'APPOGGIO E AIUTI TECNICI - BARRAS DE

"Dopotutto c'è soltanto una razza: l'umanità."

George Edward Moore

...indipendentemente da quali siano la sua origine,
la sua razza, le sue abitudini, i suoi limiti...

NOFER®

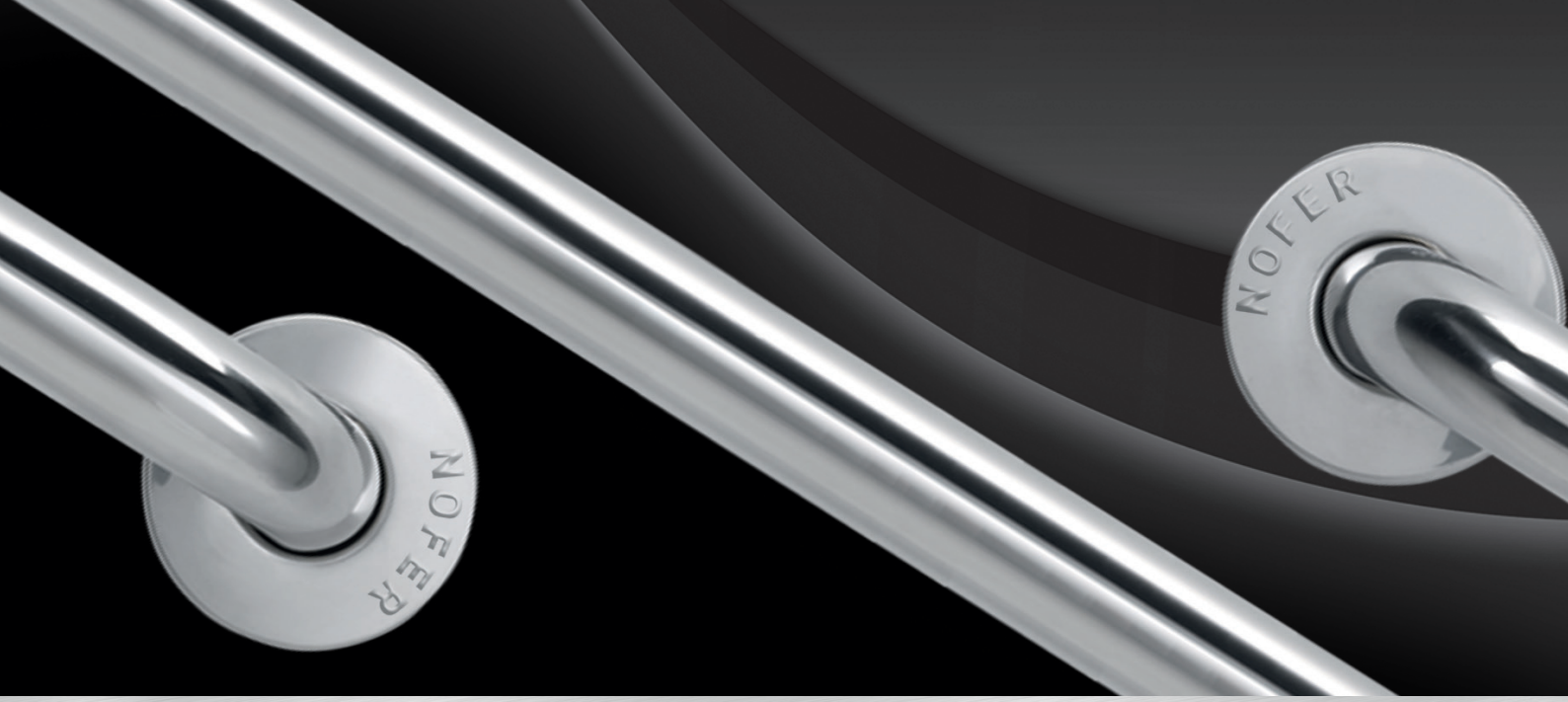

SERIE INOX

- **Alta resistenza e durata.** Materiale anticorrosivo e di lunga durata.
- Maniglioni e sedili **con kit** isolante e viti.
- **Gamma completa** adatta alle esigenze del disabili nel bagno: wc, lavabo, doccia e vasca.
- NOFER fabbrica tutti i tipi di maniglioni ed ausili tecnici in acciaio inox AISI 304 con diverse finiture. **Fabbrichiamo tutto su misura e su richiesta,** anche prodotti creati ad hoc per le esigenze del cliente.
- Su richiesta produciamo anche maniglioni in acciaio inox AISI 316, **adatti ad ogni tipo di ambiente** con condizioni ambientali aggressive.

inox lineari

Maniglioni lineari con due punti d'appoggio.
Kit isolanti e viti compresi

Materiale
Acciaio inox AISI 304 per finiture .B, .S e .W
Acciaio bianco verniciato epossidicamente per finitura .F

Finitura
LUCIDO (.B), SATINATO (.S), BIANCO (.W)

Ø del maniglione
32 mm

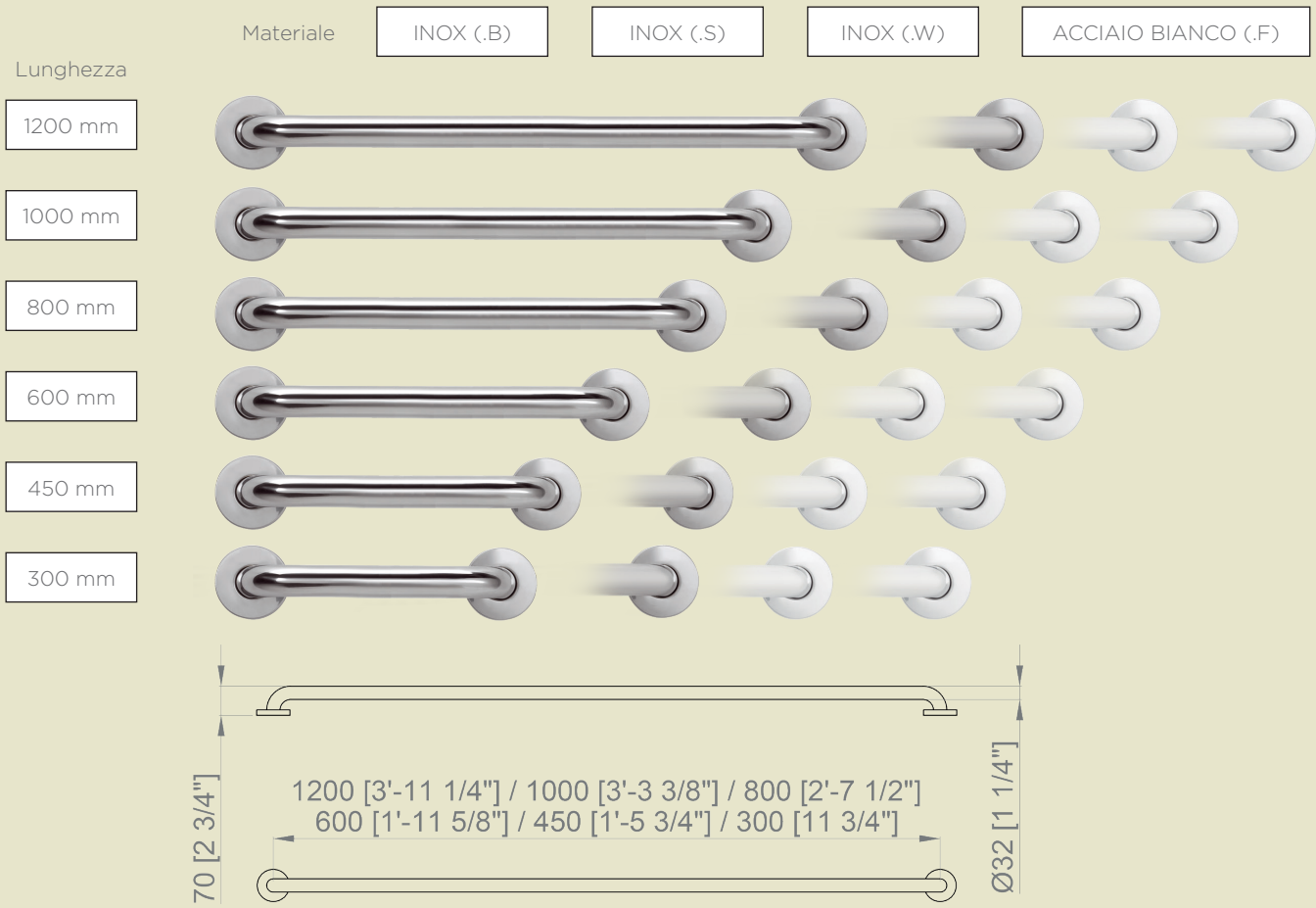

Dimensioni Lunghezza 1200 mm	15054.120.S **103,00 €**	15054.120.B **116,00 €**	Dimensioni Lunghezza 1000 mm	15054.100.S **96,80 €**	15054.100.B **109,50 €**
	15054.120.W **104,50 €**			15054.100.W **97,50 €**	
Dimensioni Lunghezza 800 mm	15054.80.S **46,20 €**	15054.80.B **50,40 €**	Dimensioni Lunghezza 600 mm	15054.60.S **39,60 €**	15054.60.B **43,70 €**
	15054.80.W **47,80 €**	15054.80.F **32,20 €**		15054.60.W **45,90 €**	15054.60.F **31,20 €**
Dimensioni Lunghezza 450 mm	15054.45.S **34,80 €**	15054.45.B **38,30 €**	Dimensioni Lunghezza 300 mm	15054.30.S **31,20 €**	15054.30.B **35,40 €**
	15054.45.W **39,60 €**	15054.45.F **27,45 €**		15054.30.W **35,10 €**	15054.30.F **24,75 €**

MANIGLIONI
inox ribaltabili

Materiale
Acciaio inox AISI 304 per finiture .B, .S e .W
Acciaio bianco verniciato epossidicamente per finitura .F

Ø maniglione
32 mm

Finitura
SATINATO (.S)
LUCIDO (.B)
BIANCO (.W)
BIANCO (.F)

Kit isolante e viti inclusi

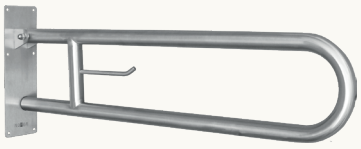

15051.80.S	15051.80.B
129,00 €	140,50 €
15051.80.W	15051.80.F
126,50 €	90,60 €

Con porta rotolo

Dimensioni
Lunghezza 800 mm

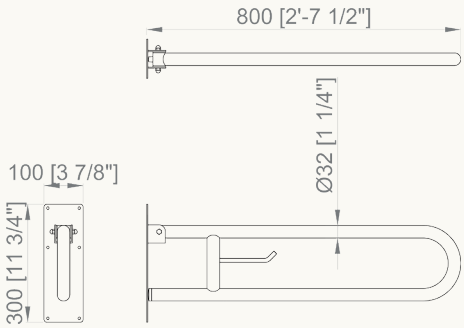

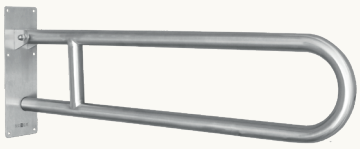

15051.SP.80.S	15051.SP.80.B
128,00 €	146,00 €
15051.SP.80.W	
126,50 €	

Senza porta rotolo

Dimensioni
Lunghezza 800 mm

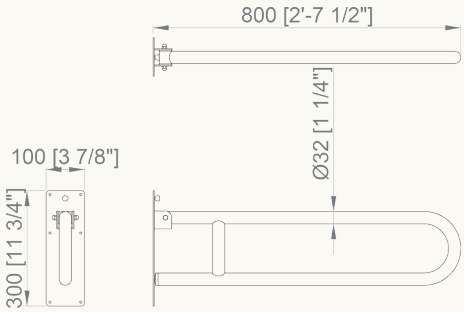

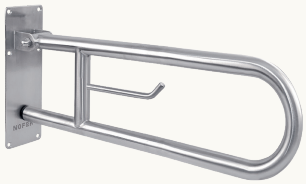

15051.60.S	15051.60.B
124,00 €	135,00 €
15051.60.W	15051.60.F
122,00 €	84,20 €

Con porta rotolo

Dimensioni
Lunghezza 600 mm

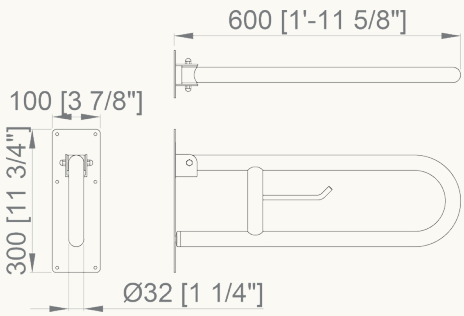

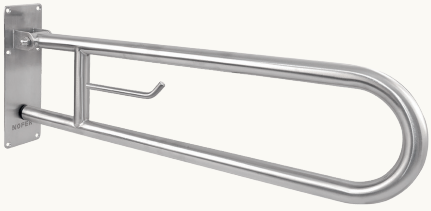

15051.85.S	15051.85.B
143,00 €	153,50 €
15051.85.W	
143,00 €	

Con porta rotolo

Dimensioni
Lunghezza 850 mm

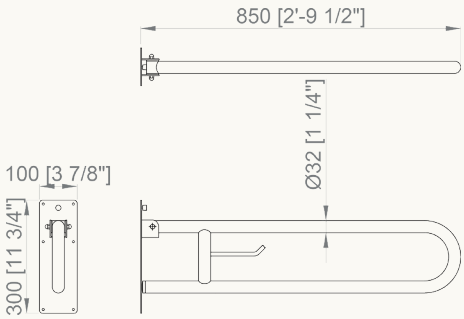

Ulteriori informazioni tecniche su www.nofer.com

MANIGLIONI

inox ribaltabili

Materiale
Acciaio inox
AISI 304 per finiture .B, .S e .W
Acciaio bianco verniciato epossidicamente per finitura .F

Ø maniglione
32 mm

Finitura
SATINATO (.S)
LUCIDO (.B)
BIANCO (.W)
BIANCO (.F)

Kit isolante e viti inclusi

15053.S	15053.B
397,00 €	397,00 €

15053.W
397,00 €

Kit fissaggio per hotel.
Adatto per 15051.80, 15051.60, 15051.85, 15206

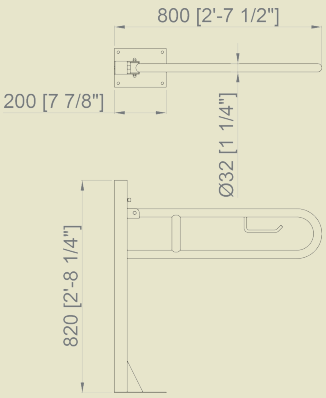

15064.S	15064.B
234,00 €	249,50 €

15064.W
249,50 €

Con fissaggio a terra e porta rotolo

Dimensioni
820 x 800 x 200 mm

NOVITÀ

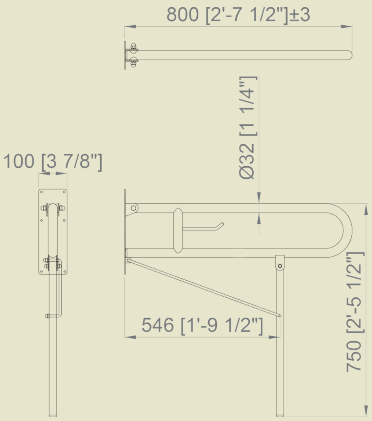

15206.S	15206.B
280,50 €	290,00 €

15206.W
290,00 €

Con piede di supporto a pavimento e porta rotolo

Dimensioni
Lunghezza 800 mm, altura 750 mm

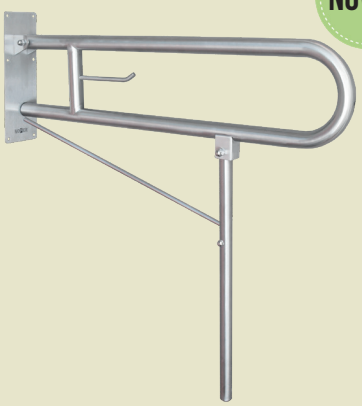

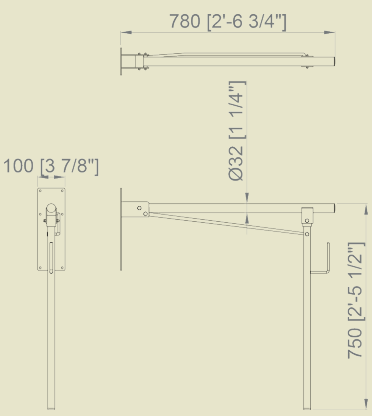

15062.S	15062.B
168,00 €	200,00 €

15062.W
138,00 €

Con piede di supporto a pavimento e porta rotolo

Dimensioni
750 x 100 x 780 mm

MANIGLIONI

inox supporto

TRIPLO SUPPORTO A PARETE

Materiale
Acciaio inox AISI 304

Finitura
SATINATO (.S)
LUCIDO (.B)
BIANCO (.W)

Ø maniglione
32 mm

Kit isolante e viti inclusi

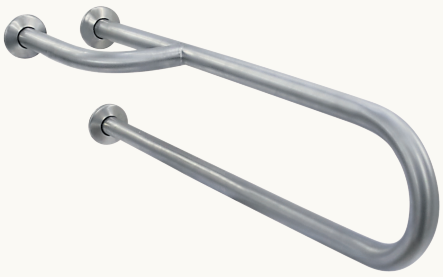

15047.S	15047.B
152,50 €	158,00 €

15047.W
182,50 €

Dimensioni
Lunghezza 600 mm

Posizione

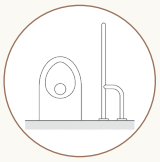

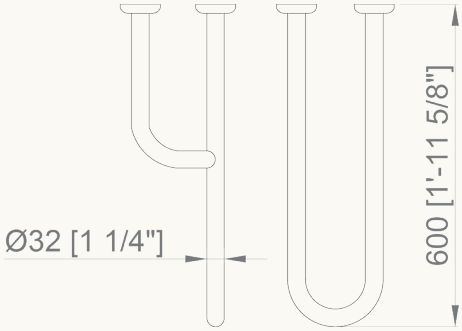

15048.S	15048.B
152,50 €	158,00 €

15048.W
182,50 €

Dimensioni
Lunghezza 600 mm

Posizione

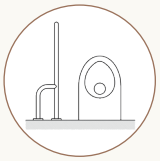

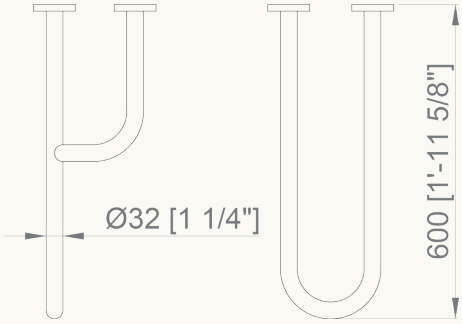

PLACCHE ISOLANTI

15210.K
6,00 €

Adatte per maniglioni 15051 e 15062

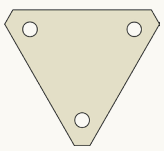

15211.K
3,30 €

Adatte per maniglioni lineari (necessarie due unita')

15213.K
3,30 €

Adatte per maniglioni 15064

15220.K
3,30 €

Adatte per sedili doccia 15045 e 15046

* Sedile 15045 necessita di due unità

* Sedile 15046 necessita di tre unità

MANIGLIONI

inox supporto

Materiale
Acciaio inox AISI 304

Finitura
SATINATO (.S)
LUCIDO (.B)
BIANCO (.W)

Ø maniglione
32 mm

Kit isolante e viti inclusi

SUPPORTO PARETE-PAVIMENTO

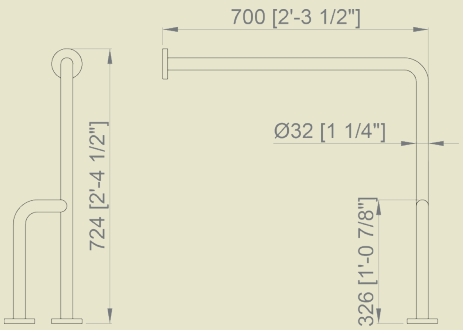

15203.S	15203.B
176,50 €	**191,50 €**

15203.W
180,50 €

Dimensioni
700 x 700 mm

Posizione

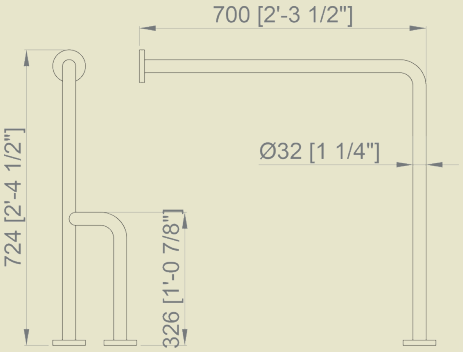

15204.S	15204.B
176,50 €	**197,50 €**

15204.W
180,50 €

Dimensioni
700 x 700 mm

Posizione

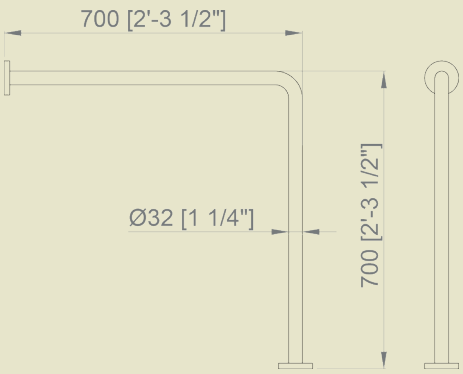

15198.S	15198.B
103,00 €	**134,00 €**

15198.W
111,00 €

Dimensioni
700 x 700 mm

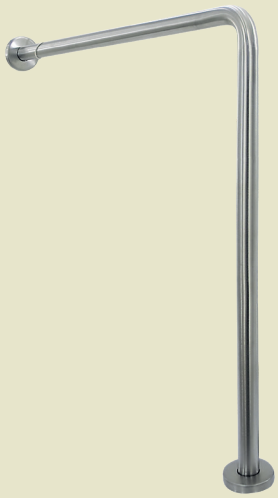

MANIGLIONI

inox angolari

Materiale
Acciaio inox
AISI 304

Ø maniglione
32 mm

Finitura
SATINATO (.S)
LUCIDO (.B)
BIANCO (.W)

Kit isolante e viti inclusi

15158.S	15158.B
116,50 €	120,00 €

15158.W
180,50 €

Dimensioni
Braccio verticale: 700 mm.
Braccio orizzontale: 400 mm

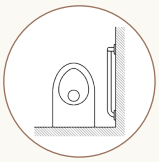

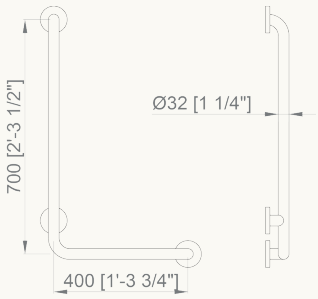

15159.S	15159.B
116,50 €	120,00 €

15159.W
180,50 €

Dimensioni
Braccio verticale: 700 mm.
Braccio orizzontale: 400 mm

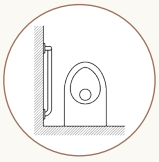

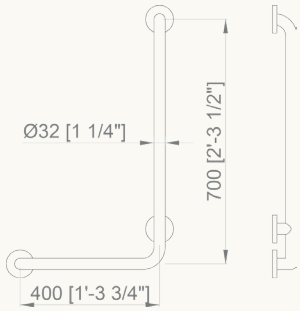

15060.S	15060.B
119,50 €	128,50 €

15060.W
121,00 €

Posizione reversible
Dimensioni
600 x 600 mm

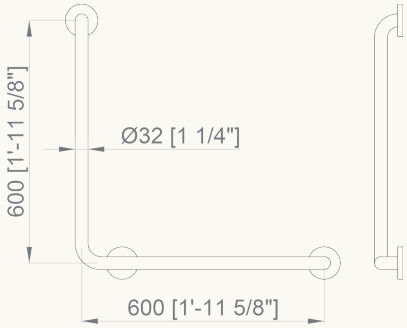

NOVITÀ

15161.S	15161.B
70,00 €	80,00 €

15161.W
55,00 €

Angolo da 135º
Dimensioni
Lunghezza braccio: 400 mm

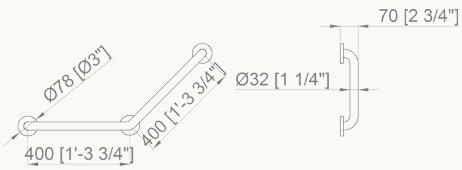

NOVITÀ

15162.S	15162.B
140,00 €	140,00 €

15162.W
110,00 €

Dimensioni
750 x 780 x 100 mm

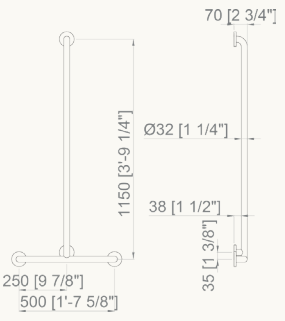

MANIGLIONI

inox angolari

Materiale
Acciaio inox
AISI 304

Ø maniglione
32 mm

Finitura
SATINATO (.S)
LUCIDO (.B)
BIANCO (.W)

Kit isolante e viti inclusi

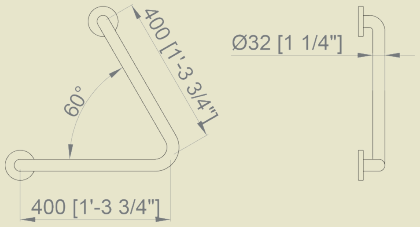

15069.S	15069.B
99,40 €	109,00 €

15069.W
106,00 €

Angolo a 60°

Dimensioni
Lunghezza braccio: 400 mm

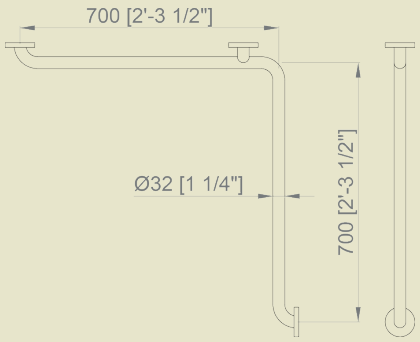

15052.S	15052.B
102,00 €	121,50 €

15052.W
128,00 €

Angolo da 90°

Dimensioni
700 x 700 mm

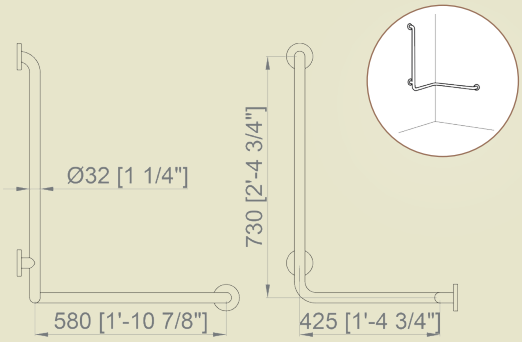

15049.S	15049.B
192,50 €	202,00 €

15049.W
207,00 €

Maniglione a doppio angolo

Dimensioni
Braccio orizzontale: 425 x 580 mm
Braccio verticale: 730 mm

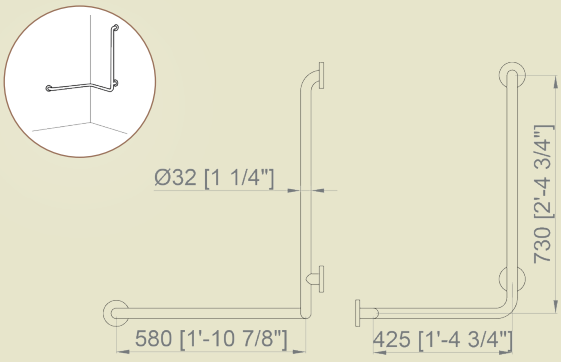

15050.S	15050.B
192,50 €	202,00 €

15050.W
207,00 €

Maniglione a doppio angolo

Dimensioni
Braccio orizzontale: 425 x 580 mm
Braccio verticale: 730 mm

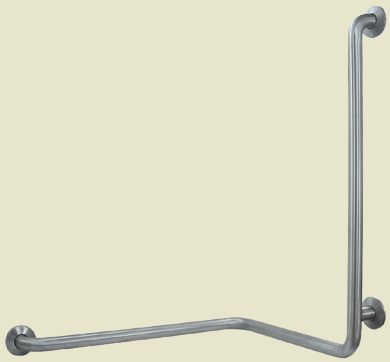

Supporto per soffione doccia

15209.34.B	15209.32.B
33,40 €	37,20 €
Per maniglione Ø 34 mm	Per maniglione Ø 32 mm

SERIE NYLON

· Corpo interno in **alluminio anticorrosivo** rivestito di polimero antibatterico.

· **Fabbricati con anima in alluminio** e rinforzi in acciaio inox e con 4mm di copertura di grande resistenza e durata, fondamentale per una buona conservazione dell'aspetto esterno e interno del maniglione d'appoggio.

· La copertura si fabbrica a partire da polimeri in polvere ai quali, durante il processo di stampaggio, si unisce un **additivo battericida** molto efficace.

· **Efficacia battericida dimostrata** sui batteri considerati più minacciosi in ospedali e centri medici come: Escherichia coli, Salmonella enteritide, Staphylocousaureus e Listeria monocytogenos.

· La riduzione di questi batteri è risultata del **99,9%** nelle 24 ore successive, con una riduzione del 5% dopo due ore.

· **La gamma è completa** e dispone di tutte le tipologie di cui si può aver bisogno: maniglioni lineari, angolari, ribaltabili, rinforzati, di appoggio a pavimento, per doccia, sedute, sostegni, etc.

· **Materiale isolante**: non ha bisogno di messa a terra.

· Piacevole al tatto, **antiscivolo.**

· Viti comprese.

· Le proprietà battericide e la finitura liscia e calda al tatto, fanno della nuova serie Nylon di NOFER **l'opzione perfetta** per ambienti socio-sanitari, ospedalieri e residenziali.

La riduzione di questi batteri è risultata essere addirittura del 99,9% nelle 24 ore successive, essendosi ridotta a meno del 5% in 2 ore.

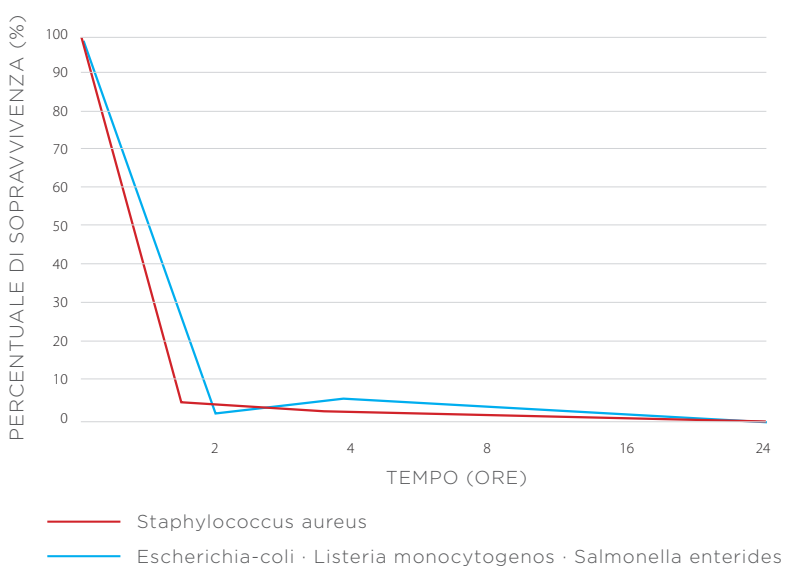

Materiale
Alluminio ricoperto di polimero anti batterico. Supporto in acciaio inox AISI 304

Finitura	Ø maniglione
BIANCO	34 mm

nylonlineari

Maniglioni lineari di alluminio ricoperto di polimero anti batterico. Supporto in acciaio inossidabile AISI 304.

MANIGLIONI LINEARI

		Lunghezza
15054.30.NBA	44,10 €	300 mm
15054.40.NBA	48,30 €	400 mm
15054.50.NBA	54,80 €	500 mm
15054.60.NBA	58,70 €	600 mm
15054.73.NBA	68,70 €	730 mm
15054.90.NBA	99,30 €	900 mm
15054.120.NBA	114,00 €	1200 mm

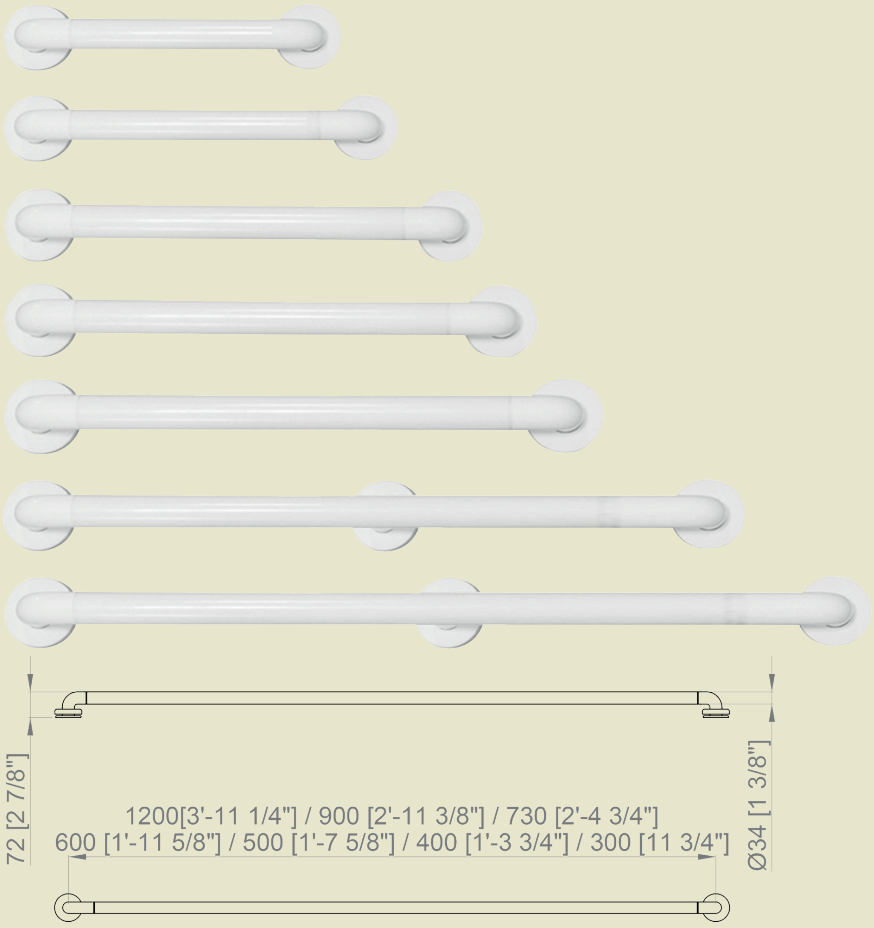

MANIGLIONI RIBALTABILI

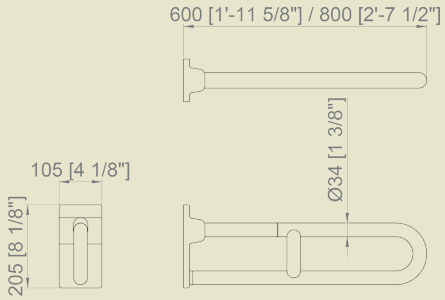

15051.60.NBA
178,00 €
Dimensioni
600 mm

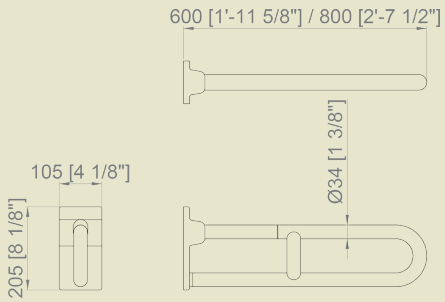

15051.80.NBA
215,00 €
Dimensioni
800 mm

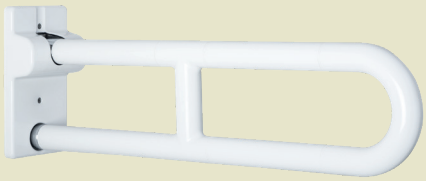

MANIGLIONI

nylon angolari

Materiale
Alluminio ricoperto di polimero anti batterico. Supporto in acciaio inox AISI 304

Finitura	Ø maniglione
BIANCO	34 mm

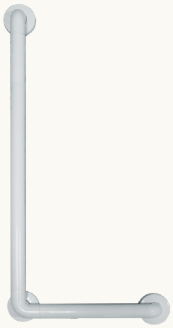

15158.NBA
115,00 €

Dimensioni
700 x 400 mm

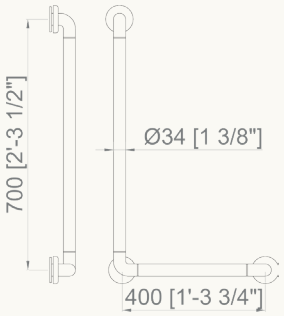

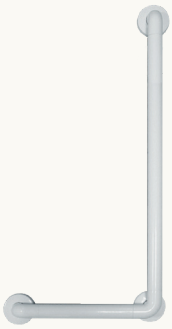

15159.NBA
115,00 €

Dimensioni
700 x 400 mm

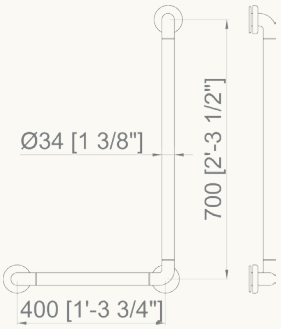

15060.NBA
129,00 €

Dimensioni
600 x 600 mm

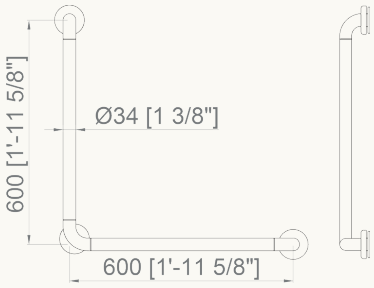

NOVITÀ

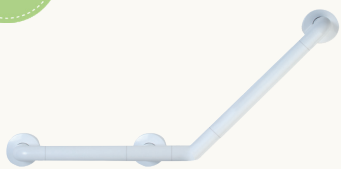

15161.NBA
70,00 €

Dimensioni
Stemma 400 mm

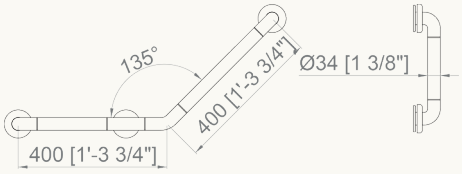

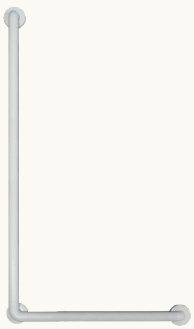

15158.120.70.NBA
176,00 €

Dimensioni
1200 x 700 mm

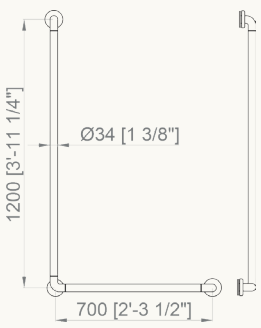

MANIGLIONI

nylon angolari

Materiale
Alluminio ricoperto di polimero anti batterico. Supporto in acciaio inox AISI 304

Finitura	Ø maniglione
BIANCO	34 mm

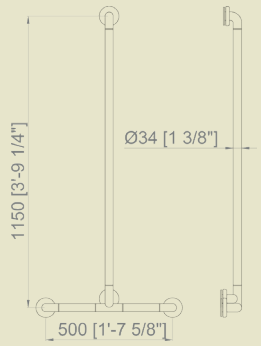

NOVITÀ

15162.NBA
140,00 €

Dimensioni
1150 x 500 mm

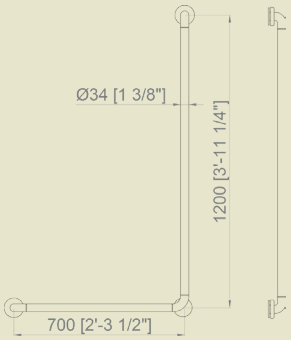

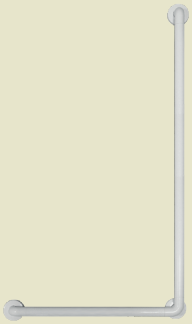

15159.120.70.NBA
176,00 €

Dimensioni
1200 x 700 mm

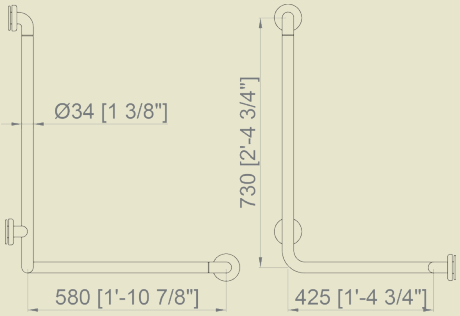

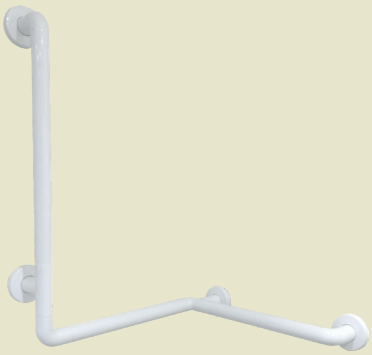

15049.NBA
157,00 €

Dimensioni
730 x 580 x 425 mm

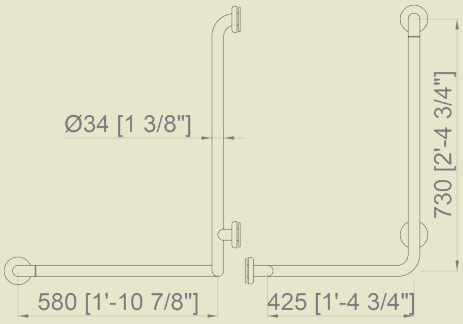

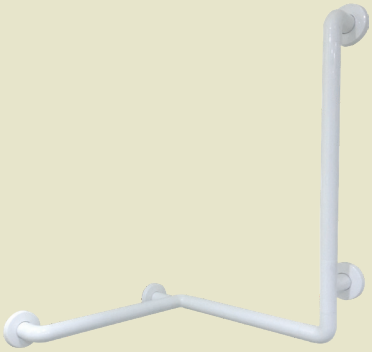

15050.NBA
157,00 €

Dimensioni
730 x 425 x 580 mm

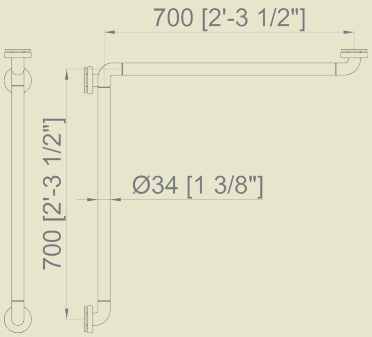

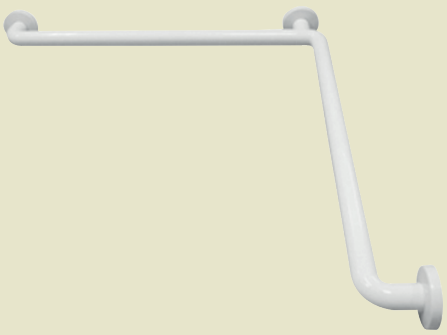

15052.NBA
109,00 €

Dimensioni
700 x 700 mm

MANIGLIONI

nylon

Materiale
Alluminio ricoperto di polimero anti batterico. Supporto in acciaio inox AISI 304

Finitura	Ø maniglione
BIANCO	34 mm

Supporto in NYLON per soffione doccia

15209.34.NBA
15,50 €
Per maniglioni di Ø 34 mm

15209.32.NBA
23,00 €
Per maniglioni di Ø 32 mm

15206.NBA
321,00 €

Maniglione ribaltabile con appoggio a pavimento. Supporto ad altezza regolabile

Dimensioni
Lunghezza 800 mm

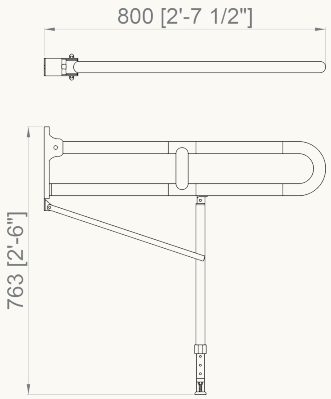

15064.NBA
438,00 €

Maniglione ribaltabile con fissaggio a pavimento

Dimensioni totali
793 x 860 x 150 mm

Altezza di appoggio
800 mm

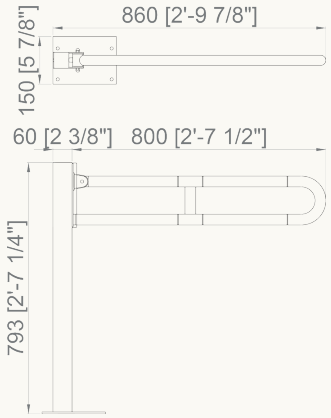

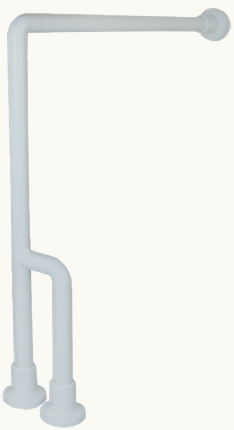

15203.NBA
189,00 €

Maniglione ribaltabile con appoggio a pavimento. Supporto ad altezza regolabile

Dimensioni
733 x 102 x 733 mm

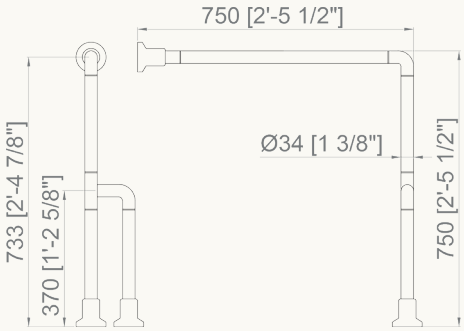

Ulteriori informazioni tecniche su www.nofer.com

MANIGLIONI

nylon

Materiale
Alluminio ricoperto di polimero anti batterico. Supporto in acciaio inox AISI 304

Finitura	Ø maniglione
BIANCO	34 mm

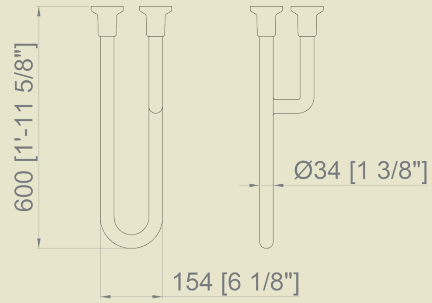

15047.60.NBA

164,00 €

Con triplo appoggio a parete.
Posizione reversibile

Dimensioni
Lunghezza 600 mm

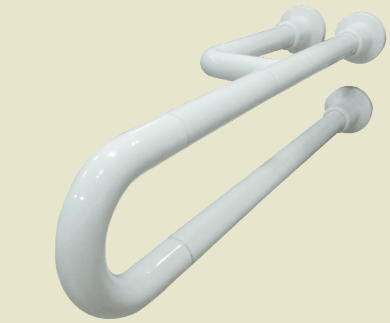

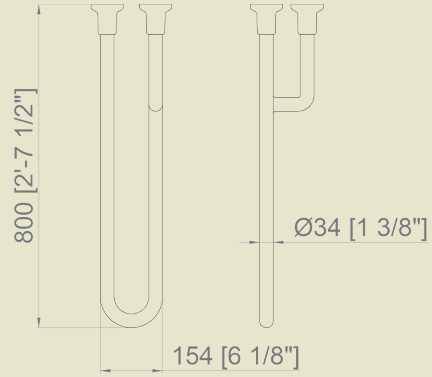

15047.80.NBA

188,00 €

Con triplo appoggio a parete.
Posizione reversibile

Dimensioni
Lunghezza 800 mm

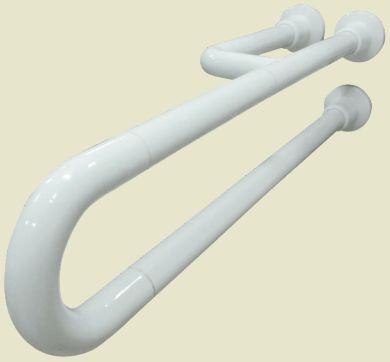

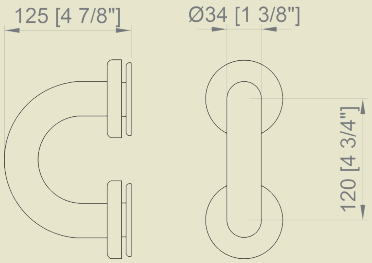

15070.NBA

58,50 €

Sostegno

Dimensioni
Lunghezza 120 mm

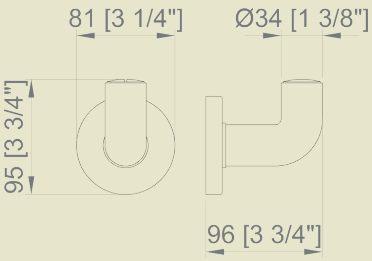

15071.NBA

22,60 €

Gancio appendiabiti

Dimensioni
95 x 81 x 96 mm

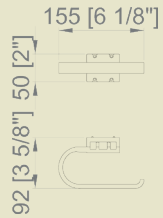

15051.NPR

14,60 €

Porta rotolo in ABS adattabili per maniglione ribaltabile

MANIGLIONI

nylon

Materiale
Alluminio ricoperto di polimero anti batterico

Finitura
BIANCO

Ø maniglione
36 mm

MANIGLIONI LINEARI

Maniglioni di sostegno lineari in alluminio ricoperto di polimero anti batterico

1000 mm	15054.100.N36	67,30 €
650 mm	15054.65.N36	55,70 €
500 mm	15054.50.N36	51,10 €
400 mm	15054.40.N36	46,40 €

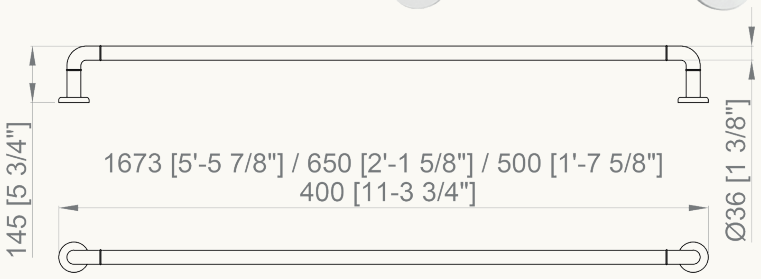

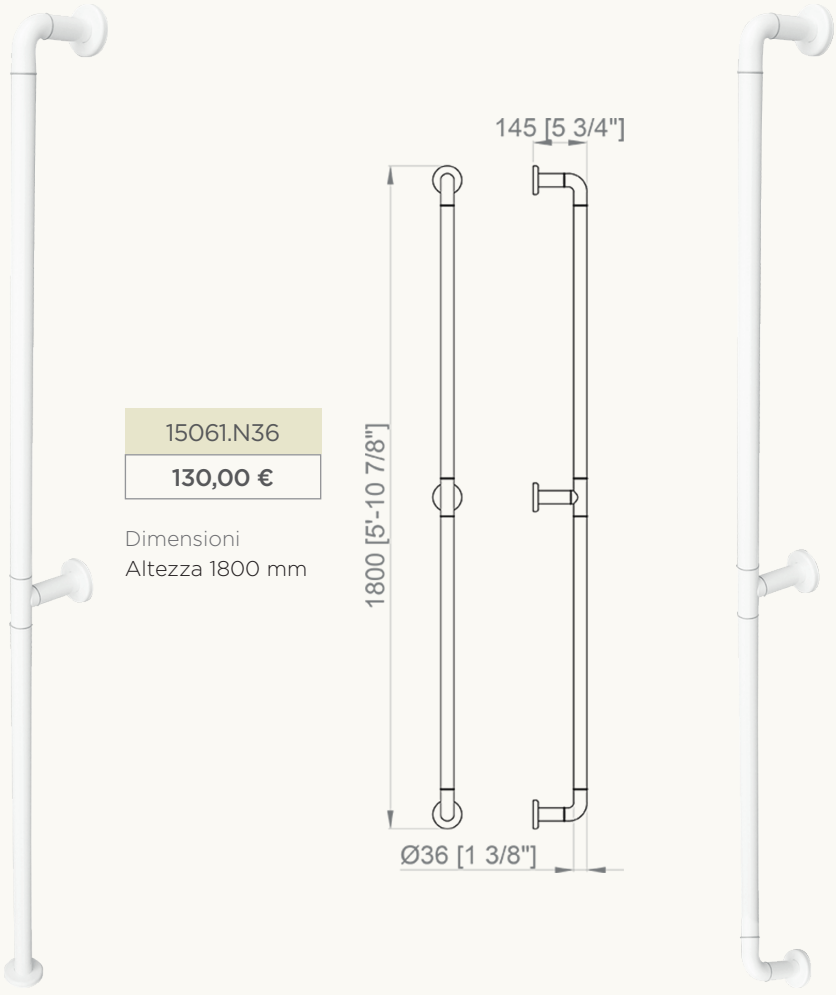

15061.N36

130,00 €

Dimensioni
Altezza 1800 mm

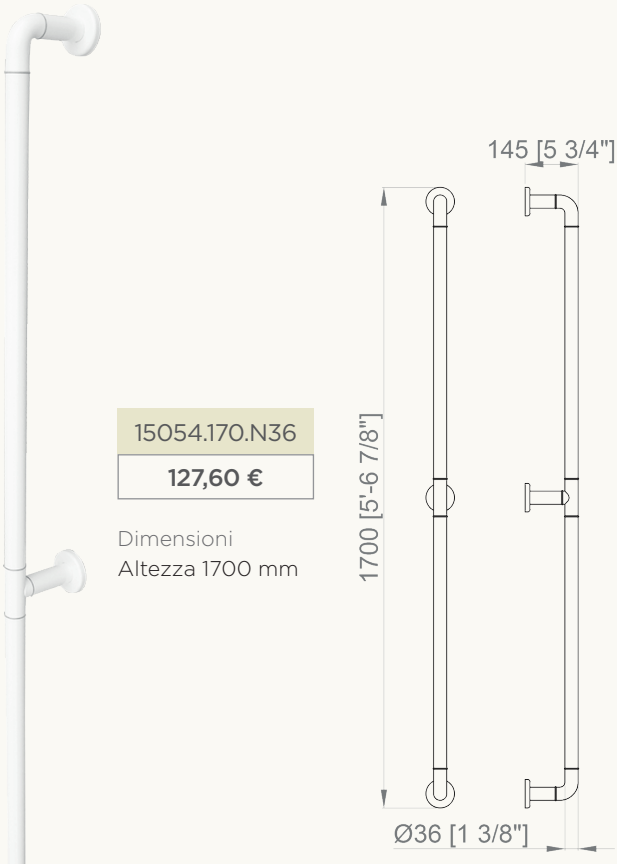

15054.170.N36

127,60 €

Dimensioni
Altezza 1700 mm

MANIGLIONI

nylon

Materiale
Alluminio ricoperto di polimero anti batterico

Finitura
BIANCO

Ø maniglione
36 mm

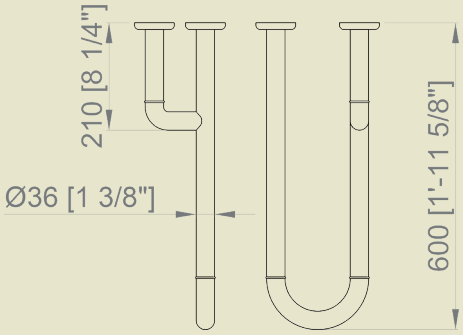

Maniglione con triplo appoggio a parete. Posizione reversibile

15047.60.N36

130,00 €

Dimensioni
Lunghezza 600 mm

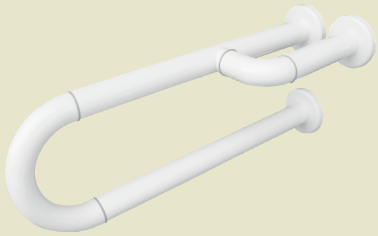

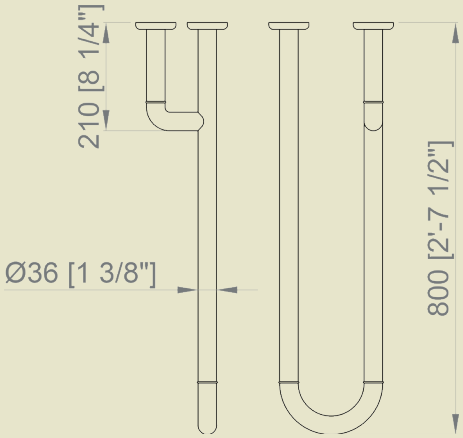

Maniglione con triplo appoggio a parete. Posizione reversibile

15047.80.N36

144,00 €

Dimensioni
Lunghezza 800 mm

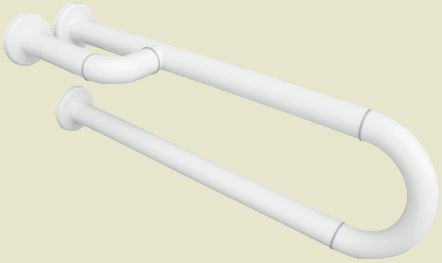

MANIGLIONI RIBALTABILI

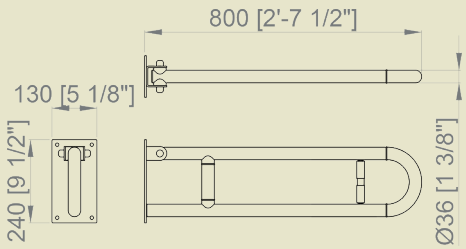

15051.80.N36

211,50 €

Maniglione di sostegno ribaltabile con anima in alluminio rivestito in nylon bianco. Flange di fissaggio in acciaio zincato

Dimensioni
240 x 800 x 130 mm

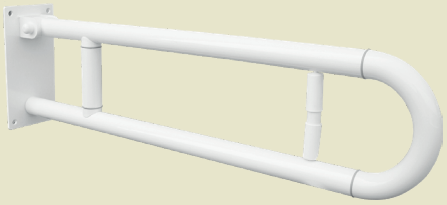

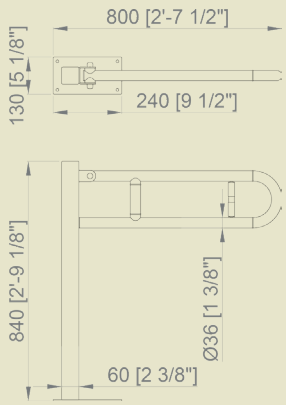

15064.N36

283,50 €

Maniglione ribaltabile con appoggio a pavimento

Dimensioni totali
793 x 150 x 860 mm

Altezza di appoggio
750 mm

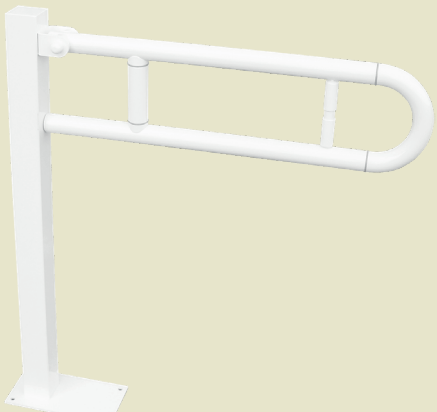

MANIGLIONI

nylon

MANIGLIONI ANGOLARI

Materiale
Alluminio ricoperto di polimero anti batterico

Finitura
BIANCO

Ø maniglione
36 mm

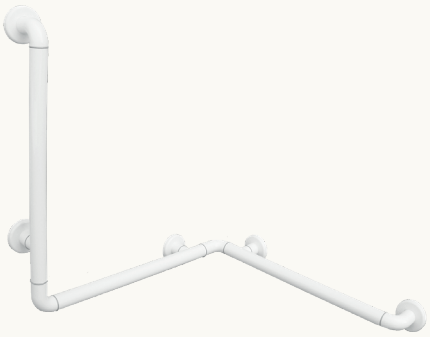

15049.N36
158,00 €

Dimensioni
800 x 700 x 700 mm

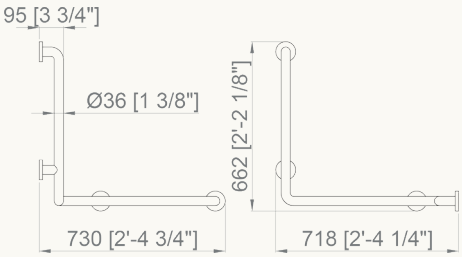

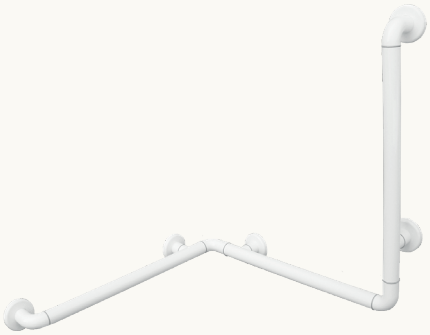

15050.N36
158,00 €

Dimensioni
800 x 700 x 700 mm

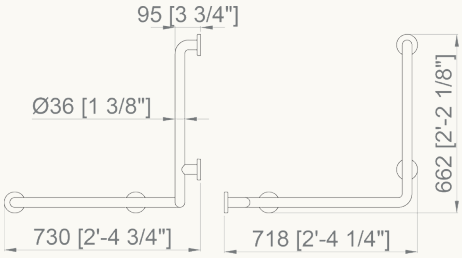

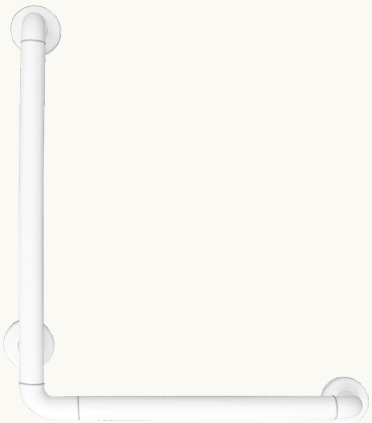

15158.N36
107,00 €

Dimensioni
700 x 400 mm

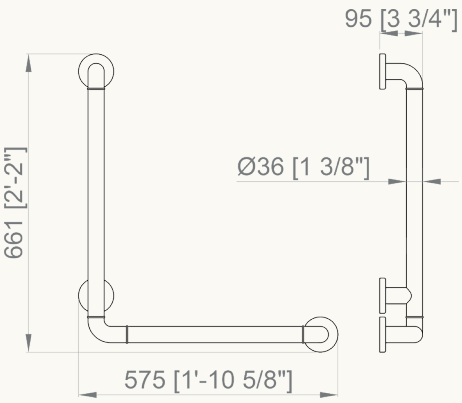

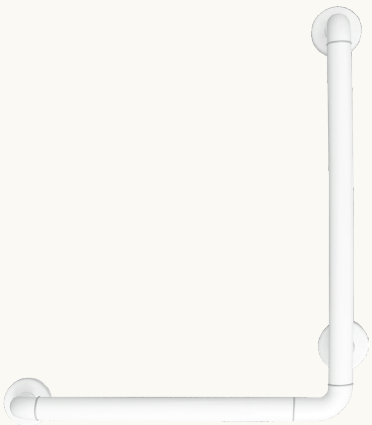

15159.N36
107,00 €

Dimensioni
700 x 400 mm

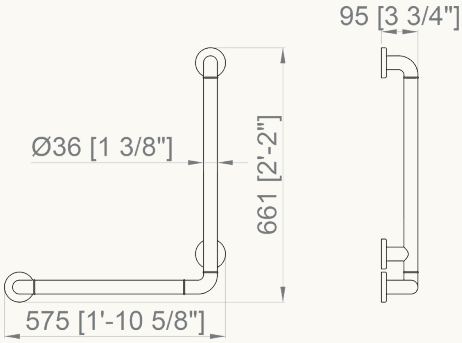

MANIGLIONI

nylon

Materiale
Alluminio ricoperto di polimero anti batterico

Finitura
BIANCO

Ø maniglione
36 mm

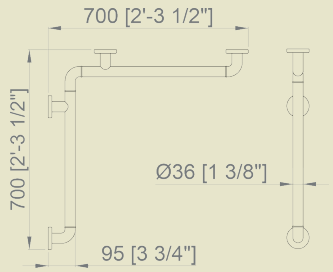

15052.N36
114,00 €

Dimensioni
700 x 700 mm

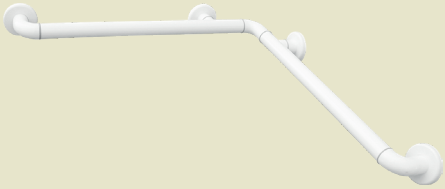

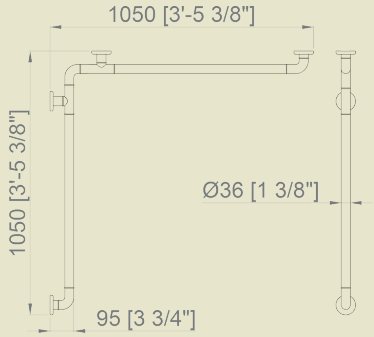

15052.105.N36
260,00 €

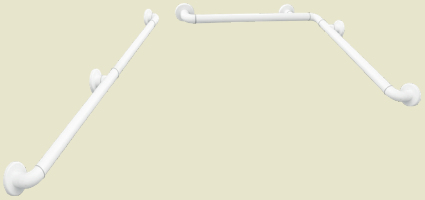

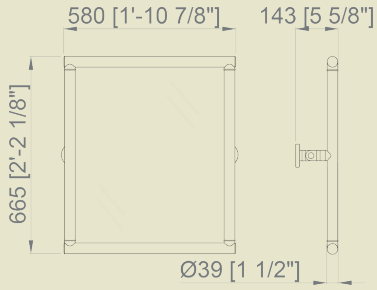

08025.N36
258,00 €

Specchio

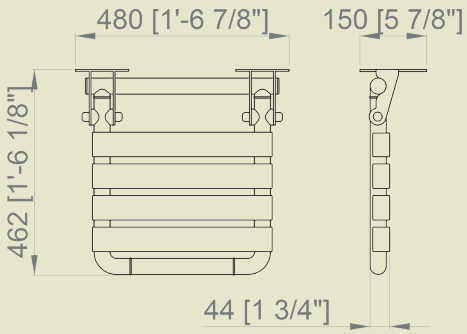

15042.N36
316,00 €

Sedile

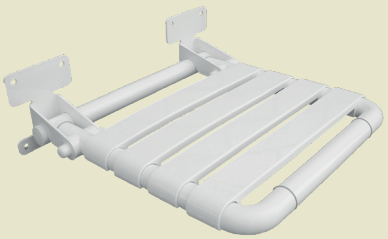

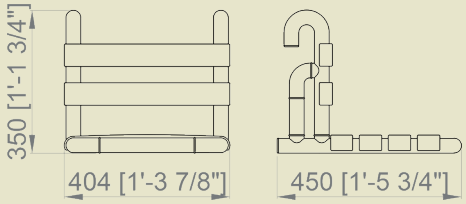

15042.MOV.N36
403,00 €

Sedile

nylon sedili ribaltabili

Materiale
Polipropilene anti batterico.
Supporto in acciaio inox AISI 304

Finitura
BIANCO (.W)

NOVITÀ

15042.NBA

250,00 €

Sedile ribaltabile

Dimensioni
80 x 420 x 420 mm

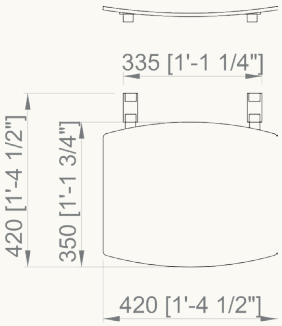

15042.FIX.NBA

321,00 €

Sedile ribaltabile con schienale

Dimensioni
446 x 420 x 420 mm

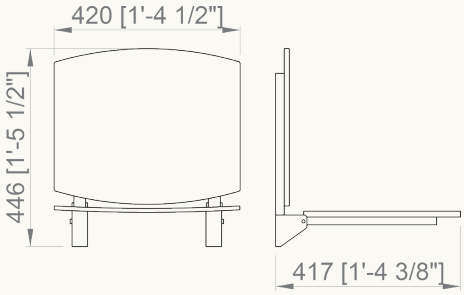

15042.PAT.NBA

337,00 €

Sedile ribaltabile con schienale e due gambe regolabili

Dimensioni
740 - 835 x 420 x 420 mm

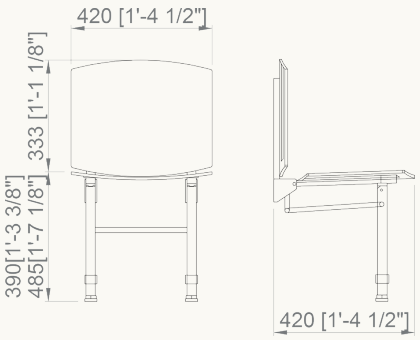

15042.MOV.NBA

250,00 €

Sedile removibile e ribaltabile con schienale

Dimensioni
480 x 420 x 480 mm

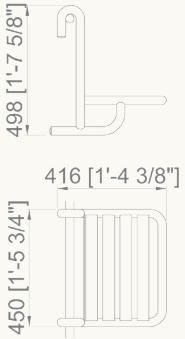

15042.PIE.NBA

262,00 €

Sedile ribaltabile con due gambe regolabili

Dimensioni
407 - 502 x 420 x 420 mm

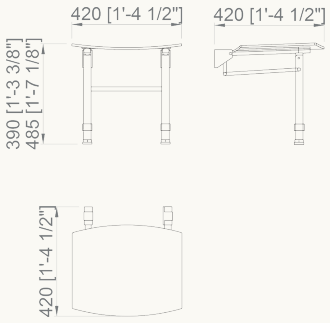

Ulteriori informazioni tecniche su www.nofer.com

shower sedili ribaltabili

Materiale
Acciaio inox AISI 304

Finitura
SATINATO (.S)
LUCIDO (.B)
BIANCO (.W)

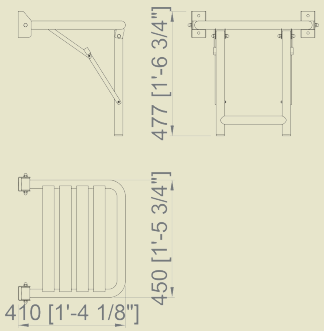

15045.S	15045.B
215,50 €	227,50 €

15045.W
239,00 €

Con doppio appoggio a pavimento

Dimensioni
440 x 450 x 410 mm

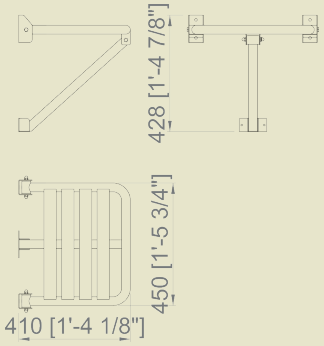

15046.S	15046.B
203,00 €	207,00 €

15046.W
208,00 €

Con supporto a parete

Dimensioni
346 x 450 x 410 mm

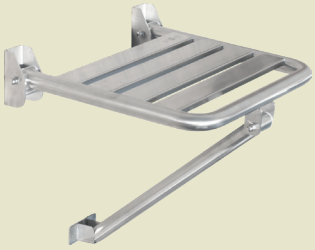

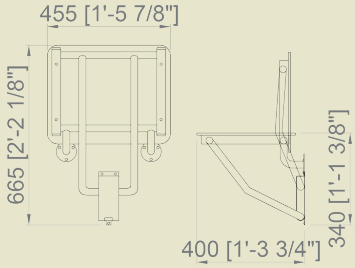

15065.S
213,50 €

Sedile con piano in fenolica e supporto a parete

Dimensioni
388 x 456 x 400 mm

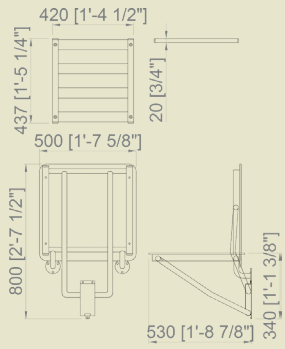

15065.50.S
226,00 €

Sedile con piano in fenolica e supporto a parete

Dimensioni
Sedile: 340 x 500 x 530 mm
Piegato: 800 x 500 mm

15077.S	127,00 €

Schienale per sedile doccia

NOVITÀ

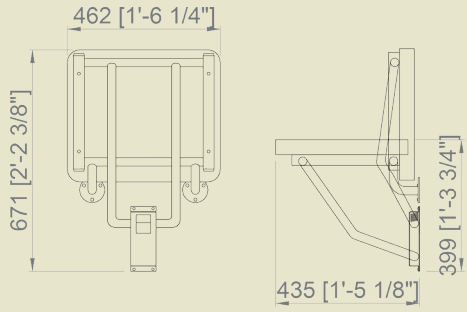

15066.S
279,50

Con sedile imbottito e supporto a parete

Dimensioni
425 x 450 x 420 mm

shower sedili ribaltabili

SEDILI DOCCIA PIEGHEVOLI

15041.S

174,50 €

Materiale
Acciaio inox AISI 304

Dimensioni
100 x 434 x 454 mm

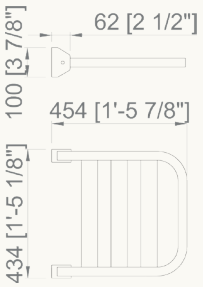

15067.2.W

100,50 €

Materiale
Alluminio e ABS

Dimensioni
100 x 434 x 454 mm

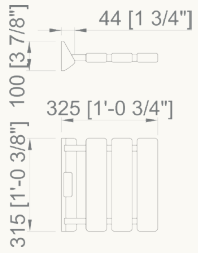

NOVITÀ

15074.L

471,00 €

Sedile doppio con piano in fenolica

Materiale
Acciaio inox AISI 304 e tavola
in fenolica

Dimensioni
100 x 434 x 454 mm

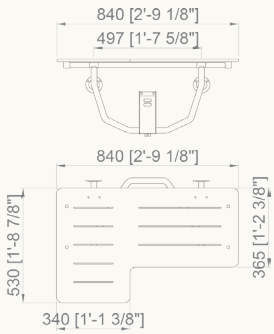

NOVITÀ

15035.W

135,00 €

Sedile con supporto a pavimento

Materiale
Alluminio e polipropilene

Dimensioni
480x 360 x 407 mm

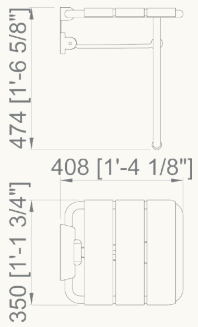

SEDILI PER DOCCIA E VASCA

15042.MOV.S	**317,00 €**
15042.MOV.B	**323,00 €**
15042.MOV.W	**323,00 €**

Sedile removibile per
doccia (non ribaltabile)

Dimensioni
498 x 450 x 416 mm

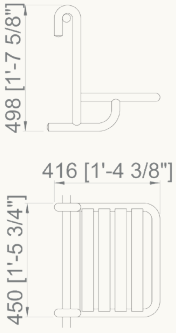

Ulteriori informazioni tecniche su www.nofer.com

shower vasche

Materiale
Resine poliestere

Finitura
GELCOAT LUCIDO BIANCO

NOVITÀ

H500 **Consult**

Vasca a sollevamento elettrico e rotazione elettrica del seggiolino. Azionamento a mezzo pulsantiera pneumatica impermeabile. Scarico 1" 1/4. Peso: 165 kg. Carico sollevabile sedile: 165 Kg. Carico sollevabile vasca piena: 400 Kg. Capacità: 230 litri. Disponibile nelle versioni destra e sinistra

Dimensioni
1085 x 1600 x 700-800 mm

H501 **Consult**

Vasca con seggiolino a sollevamento elettrico. Scarico 1" 1/4. Peso: 79 Kg. Carico sollevabile sedile: 150 kg. Capacità: 190 litri. Disponibile nelle versioni destra e sinistra

Dimensioni
565 x 1500 x 700 mm
565 x 1700 x 700 mm

H502 **Consult**

Vasca ad accesso frontale tramite sportello a tenuta stagna.
Scarico 1" 1/4. Peso: 41 kg

Dimensioni
930 x 660 x 980 mm

H503 **Consult**

Vasca ad accesso laterale. Disponibile nelle versioni destra e sinistra

Dimensioni
900 x 1245 x 660 mm

H504 **Consult**

Vasca ad accesso laterale. Disponibile nelle versioni destra e sinistra

Dimensioni
930 x 950 x 660 mm

shower sedili doccia

SEDILI PER DOCCIA E VASCA

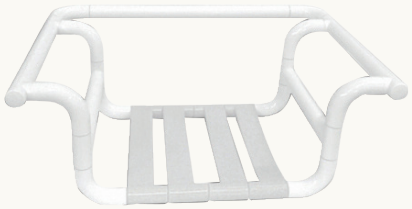

15043.N

541,00 €

Sedile removibile con schienale

Dimensioni
260 x 700 x 480 mm

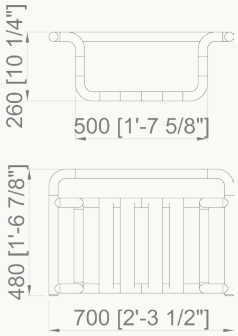

Materiale
Alluminio ricoperto nylon

15044.N **168,50 €**

Dimensioni
250 x 355 x 320 mm

15045.N **199,00 €**

Dimensioni
420 x 550 x 320 mm

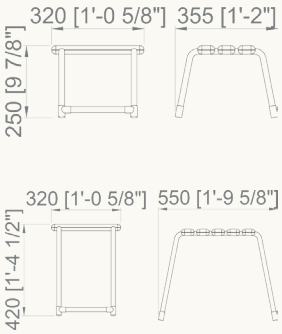

15036.W

34,80 €

Materiale
ABS

Dimensioni
440 x 390 x 390 mm

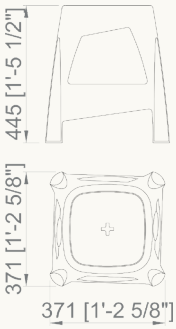

15037.W

150,50 €

Gambe regolabili in alluminio

Materiale
Polipropilene bianco

Dimensioni
450-550 x 350 x 369 mm

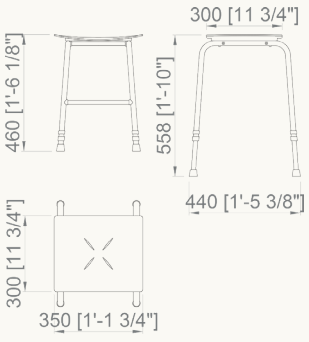

15038.W

145,70 €

Gambe in acciaio inox AISI 304

Materiale
Polipropilene bianco

Dimensioni
390 x 420 x 420 mm

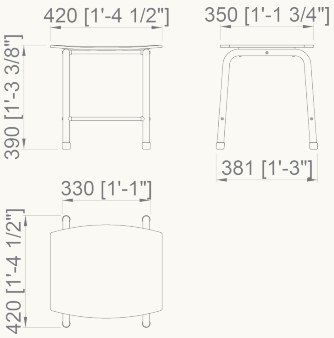

Ulteriori informazioni tecniche su www.nofer.com

Materiale
Ceramica bianca

WC ERGONOMICI A PAVIMENTO

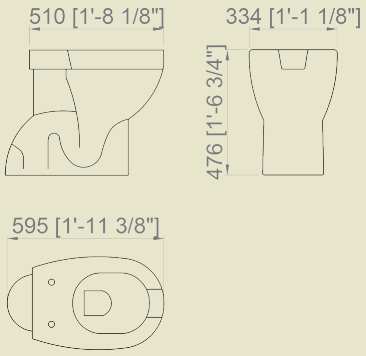

21S

155,00 €

WC a pavimento con scarico verticale. Apertura frontale

Sedile 2040AR non incluso (P.V.P.: 0,00 €)

Dimensioni
470 x 355 x 500 mm

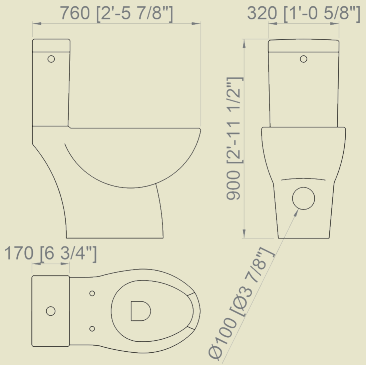

21M

499,00 €

WC Monoblocco a pavimento con scarico verticale/orizzontale. Apertura frontale.

Sedile 13144.I non incluso (P.V.P.: 0,00 €)

Dimensioni
900 x 380 x 760 mm

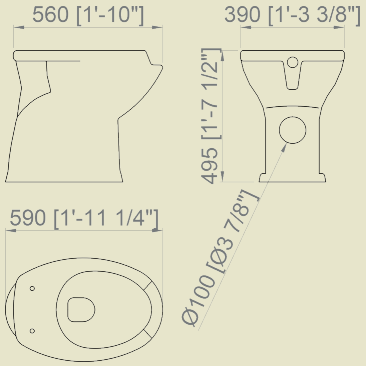

31P

195,00 €

WC a pavimento con scarico orizzontale.

Apertura frontale.

Sedile 13144.I non incluso (P.V.P.: 0,00 €)

Dimensioni
495 x 390 x 640 mm

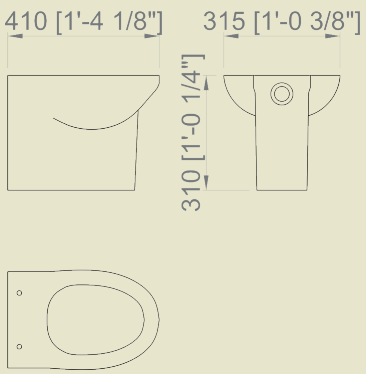

13146S

275,00 €

WC a pavimento con scarico a pavimento

Sedile 13145 non incluso (P.V.P.: 0,00 €)

Dimensioni
310 x 305 x 410 mm

Materiale
Ceramica bianca

WC/BIDET ERGONOMICI SOSPESI

H50

320,00 €

WC/Bidet con scarico a parete

Sedile 13144.I non incluso (P.V.P. 96,50 €)

Staffe 304 non incluse (P.V.P. 228,50 €)

Dimensioni
450 x 380 x 750 mm

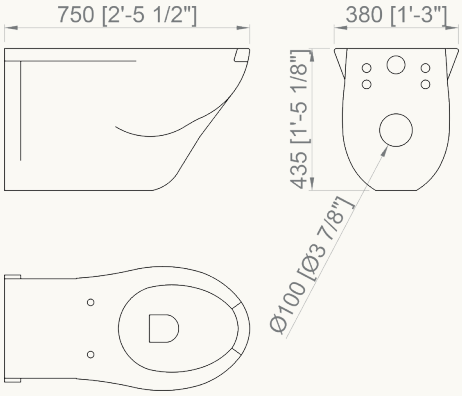

H50M

595,00 €

WC/Bidet monoblocco sospeso con scarico a parete

Sedile 13144.I non incluso (P.V.P. 96,50 €)

Staffe 304 non incluse (P.V.P. 228,50 €)

Dimensioni
845 x 380 x 750 mm

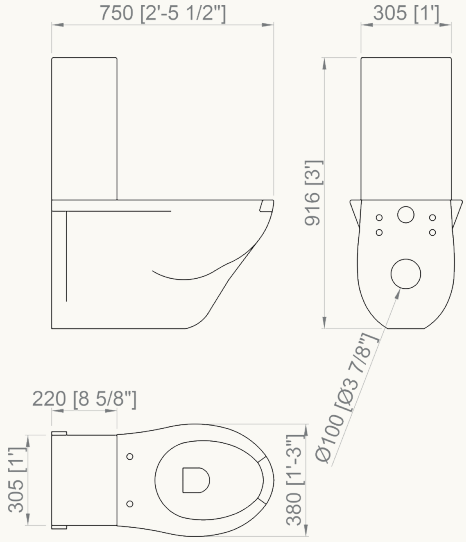

ACCESSORI WC

C1

70,20 €

Cassetta ad azionamento manuale. Include tubo di connessione a wc

Materiale
ABS

Dimensioni
330 x 445 x 123 mm

13182.B

69,80 €

Comando manuale pneumatico ad incasso con pulsante per cassetta

13184.B

85,50 €

Comando manuale pneumatico esterno con pulsante per cassetta 13181

15075.BK

149,00 €

Sedile in poliuretano colore nero

Materiale
Sedile in poliuretano colore nero. Appoggio a parete tramite tubo in acciaio inox Aisi 304

KIT WC

13142.KIT
326,00 €

Kit wc comprensivo di:

21	WC scarico a pavimento
C1	Cassetta ABS
2040AR	Sedile con coperchio

H42
738,00 €

Kit wc comprensivo di:

21	WC scarico a pavimento
C1	Cassetta ABS
2040AR	Sedile con coperchio
186D	Miscelatore termostatico a leva per igiene personale

13143.KIT
474,00 €

Kit wc comprensivo di:

31	WC scarico a parete
C1	Cassetta ABS
13144.I	Sedile con coperchio

H42A
835,50 €

Kit wc comprensivo di:

31	WC scarico a parete
C1	Cassetta ABS
13144.I	Sedile con coperchio
186D	Miscelatore termostatico a leva per igiene personale

SEDILI PER WC

16SS
81,70 €

Sedile per WC con apertura igienica frontale

Adattamento universale

Materiale
Durolux

2040AR
64,80 €

Sedile per WC con apertura frontale e coperchio

Adattamento universale

Materiale
Durolux

13144.I
96,50 €

Sedile per WC con apertura frontale e coperchio

Adattamento universale

Materiale
Poliestere bianco

LAVABI ERGONOMICI

H5

150,00 €

Lavabo per disabili installazione a parete senza colonna.

Accessori non inclusi

Materiale
Ceramica bianca

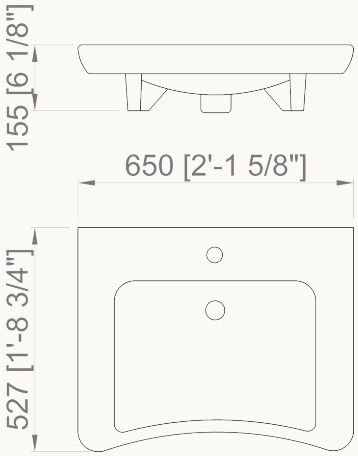

303A **74,30 €**

Mensole fisse per lavabo H5

303B **171,50 €**

Mensole meccaniche reclinabili per lavabo H5

303C **278,40 €**

Mensole pneumatiche reclinabili per lavabo H5

302P

97,90 €

Sifone ad incasso, tubo flessibile e valvola per lavabo H5

302A

114,50 €

Sifone a parete, tubo flessibile e valvola per lavabo H5

KIT LAVABI

H14

336,00 €

Kit lavabo comprensivo di

- H5
- 303A
- 302A
- 07200.B

H11

440,00 €

Kit lavabo comprensivo di

- H5
- 303B
- 302A
- 07200.B

H12

522,00 €

Kit lavabo comprensivo di

- H5
- 303C
- 302A
- 07200.B

Ulteriori informazioni tecniche su www.nofer.com

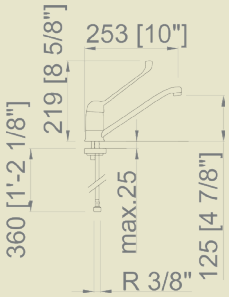

07200.B

45,60 €

Rubinetto monocomando miscelatore a leva clinica. Installazione soprapiano. Adatto per lavabo H5

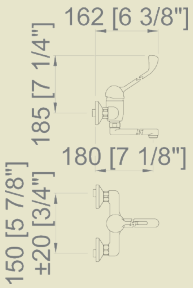

07201.B

241,00 €

Rubinetto monocomando miscelatore a leva clinica. Installazione a parete

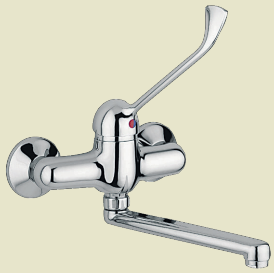

DOCCETA PER BIDET

186D

449,00 €

Miscelatore termostatico a parete per igiene personale

Azionamento tramite leva

NOVITÀ

187D

37,90 €

Doccetta per bidet con leva con ritorno automatico e posizione di erogazione continua in ABS cromato, supporto fisso in ABS, flessibile PVC rinforzato 120 cm

NOVITÀ

188D

26,10 €

Doccetta per bidet con leva con ritorno automatico e posizione di erogazione continua in ABS nero, supporto fisso in ABS, flessibile PVC rinforzato 120 cm

HELP KIT

Contenuto HELP KIT:
- H5: Lavabo ergonomico
- 303A: Mensola fissa per lavabo H5
- 21S: WC a pavimento
- 2040AR: Sedile per WC 21S
- 07200.B: Miscelatore con leva
- 15054.45.F: Maniglione lineare 45 cm
- 15054.60.F: Maniglione lineare 60 cm
- 15051.60.F: Maniglione ribaltabile 60 cm
- 08026.W: Specchio
- C1: Cassetta

dal 1925 GIAMPIERI rubinetterie milano

HELP KIT

HK

720,20 €

SEDILI ALZA WC

15032.W

58,80 €

Sedile alza wc ergonomico senza coperchio

Alzata di 100 mm

Materiale
Polipropilene

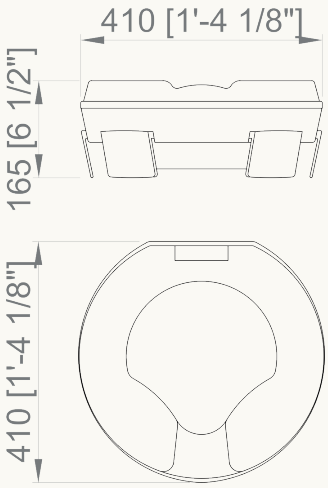

15033.W

69,70 €

Sedile alza wc ergonomico con coperchio

Alzata di 100 mm

Materiale
Polipropilene

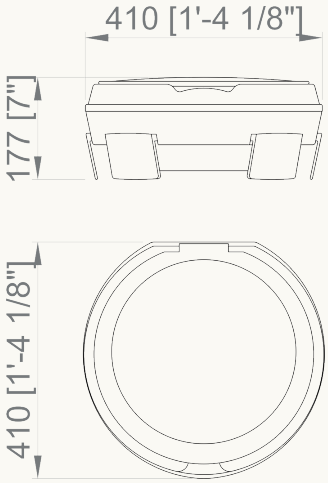

15034.W

186,50 €

Sedile alza wc ergonomico senza coperchio con sostegni

Alzata di 100 mm

Materiale
Polipropilene

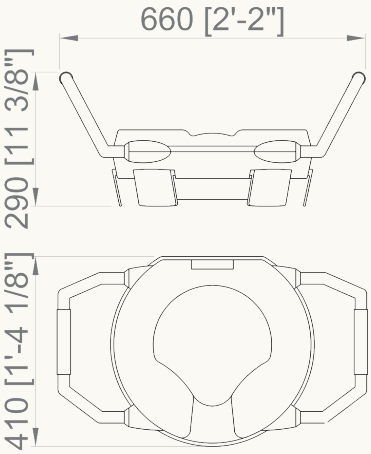

Ulteriori informazioni tecniche su www.nofer.com

SEDILI ALZA WC

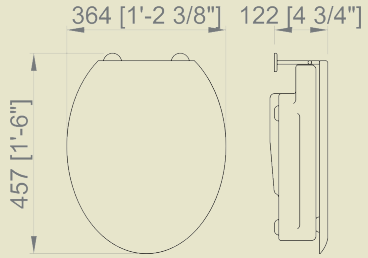

K10

357,00 €

Sedile con coperchio per WC con apertura igienica frontale, alzata di 100 mm

Universale

Materiale
Durolux

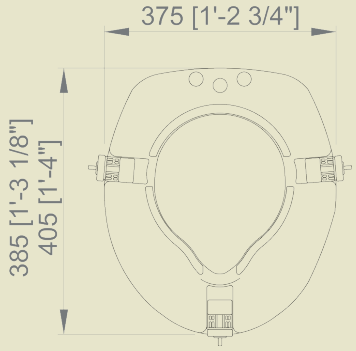

15039.W

119,00 €

Sedile ergonomico con coperchio.

Alzata di 100 mm

Materiale
Sedile Duraplast.
Sedile poliester

PIATTI DOCCIA

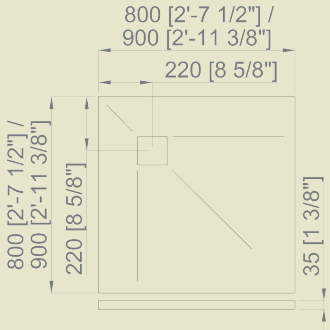

Sifone e valvola inclusi

Materiale
Resina acrilica

Modello Square

13220.8080.K

515,00 €

Dimensioni
800 x 800 mm

13220.9090.K

605,00 €

Dimensioni
900 x 900 mm

NOVITÀ

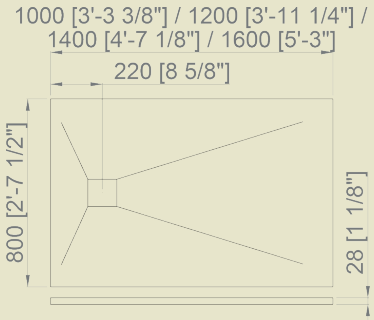

Modello Slab

13220.80100.K

534,00 €

Dimensioni
800 x 1000 mm

13220.80120.K

605,00 €

Dimensioni
800 x 1200 mm

13220.80140.K

689,00 €

Dimensioni
800 x 1400 mm

13220.80160.K

725,00 €

Dimensioni
800 x 1600 mm

SPECCHI RECLINABILI

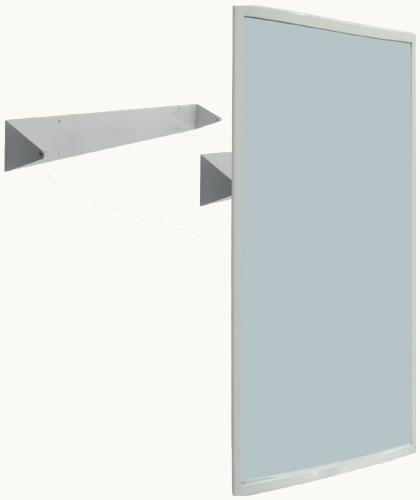

Materiale
Acciaio inox AISI 304

Dimensioni
800 x 600 mm

Altre misure disponibili
su richiesta

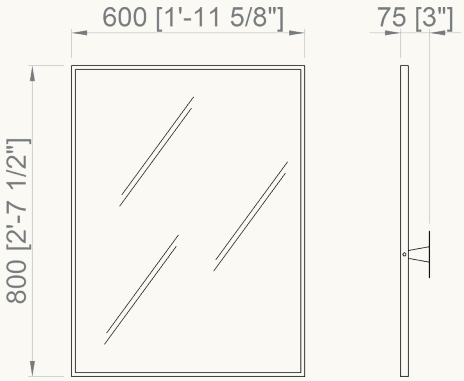

SATINATO (.S)

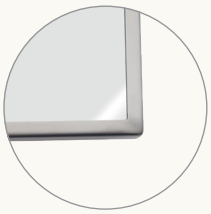

08024.S
238,50 €

LUCIDO (.B)

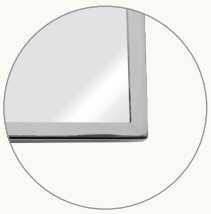

08024.B
238,50 €

BIANCO (.W)

08024.W
178,50 €

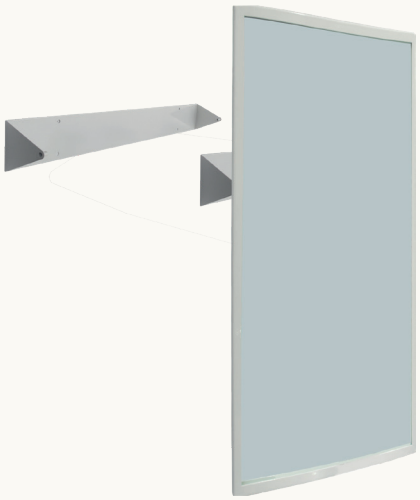

Materiale
Acciaio inox AISI 304

Dimensioni
700 x 500 mm

Altre misure disponibili
su richiesta

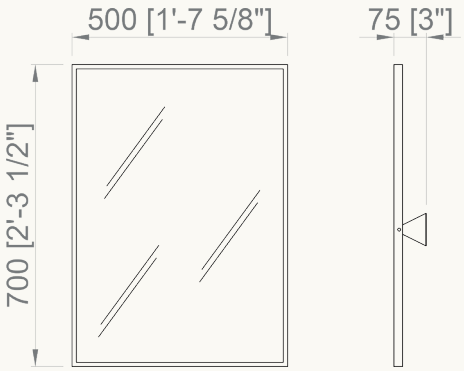

SATINATO (.S)

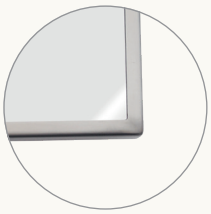

08023.S
238,50 €

LUCIDO (.B)

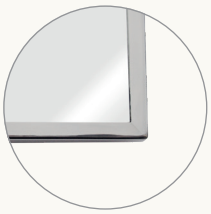

08023.B
238,50 €

BIANCO (.W)

08023.W
178,50 €

Ulteriori informazioni tecniche su www.nofer.com

SPECCHI RECLINABILI

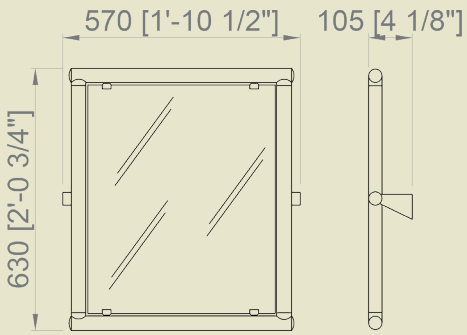

08025.W

352,00 €

Materiale
Alluminio rivestito nylon

Dimensioni
630 x 570 x 105 mm

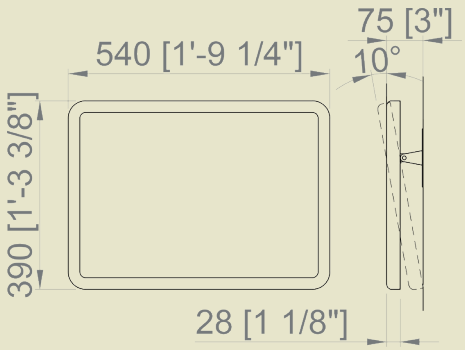

08026.W

104,00 €

Materiale
Cornice ABS bianca, supporto acciaio inox

Dimensioni
390 x 540 x 75 mm

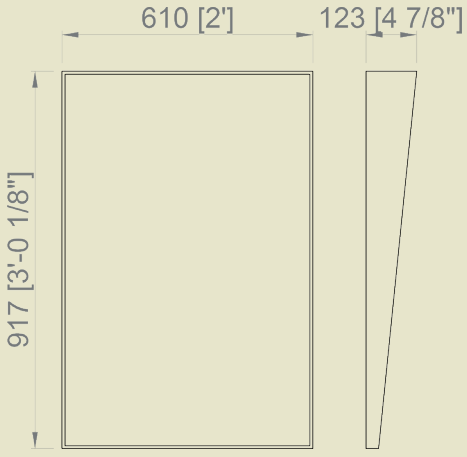

08053.S

255,00 €

Specchio reclinato non regolabile

Materiale
Cornice acciaio inox AISI 304

Dimensioni
917 x 610 x 123 mm

NOVITÀ

EMERGENZA

· **Ausili indispensabili** in caso di incidente causato da fuoco o contaminazione da sostanze acide, basiche o solventi.

· **Campo di applicazione molto ampio**: per ogni tipo di industria e laboratorio

· Agiscono come strumenti di **primo soccorso**. Il primo soccorso per qualsiasi danno o bruciatura per l'azione di sostanze acide, basiche, radioattive o irritanti, consiste nell'eliminare il prodotto nocivo lavando la parte del corpo interessata il più velocemente possibile con abbondante acqua corrente: agire in questo modo porta, in quasi la totalità dei casi, ad eliminare le conseguenze. Invece, ritardare i soccorsi può risultare fatale.

· Le docce di emergenza e i lavaocchi soddisfano pienamente le specificazioni richieste **delle normative**:

* UNE-EN 15154-1 Norme sui dispositivi di doccia per il corpo connessi alla rete idrica.

* UNE-EN 15154-2 Norme sulle unità di lavaggio oculare connesse alla rete idrica.

* ANSI Z358.1-2004 (American National Standard Intitute) norma regolatrice di unità lavaocchi e docce di emergenza.

· Come da normativa, la portata minima dei lavaocchi deve essere di 6 litri/minuto e quella della doccia di emergenza di 100 litri/minuto. **Le docce e i lavaocchi BOCCHISafeWork NOFER** superano il limite richiesto, con una portata massima di 14 litri/minuto per i lavaocchi e 120 litri/minuto per la doccia di emergenza.

· **LAVAOCCHI**: Materiale vaschetta: polipropilene/acciaio inox. Raccordi: ottone. Flusso aerato. Portata massima totale: 14 litri/minuto: 310% (a 0,3 MPa). Portata minima richiesta: 6 litri/minuto a 0,2 MPa. Colore: verde RAL 6029.

· **DOCCE DI EMERGENZA**: Materiale soffione: Polipropilene/acciaio inox. Raccordi: ottone. Tubo: acciaio zincato. Portata: 120 litri/minuto a 0,3 MPa. Finitura: vernice epoxy. Portata minima richiesta: 100 litri/minuto a 0,2 MPa. Colore: verde RAL 6029.

...indipendentemente da quali siano la sua origine,
la sua razza, le sue abitudini, i suoi limiti...

NOFER®

Materiale
Acciaio galvanizzato

Connessioni
Ottone

Finitura
Verniciato epoxy verde

emergency BOCCHI SafeWORK

Lavaocchi di emergenza a parete

Funzionamento
Apertura manuale laterale

SC300.
286,00 €

Materiale
Vaschetta in polipropilene

SC300SS
435,00 €

Materiale
Vaschetta in acciaio inox

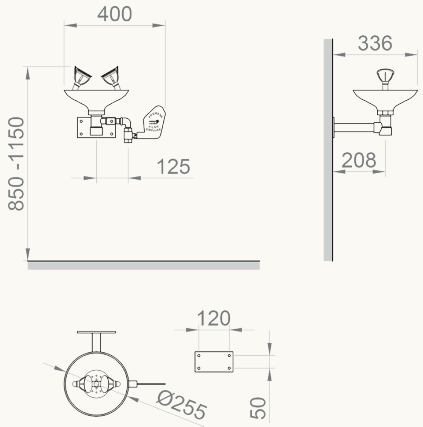

Lavaocchi di emergenza con piedistallo

Funzionamento
Apertura manuale laterale

SC320.
334,00 €

Materiale
Vaschetta in polipropilene

SC320SS
434,00 €

Materiale
Vaschetta in acciaio inox

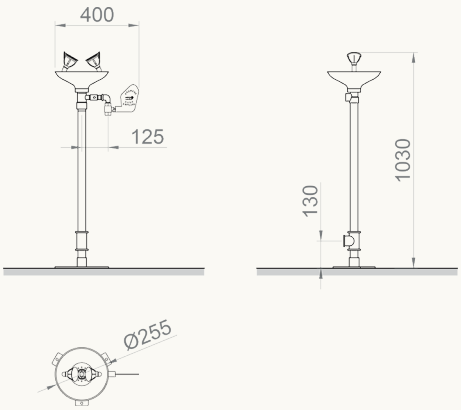

Lavaocchi di emergenza con piedistallo

Funzionamento
Apertura manuale laterale e a pedale

SC380.
382,00 €

Materiale
Vaschetta in polipropilene

SC380SS
482,00 €

Materiale
Vaschetta in acciaio inox

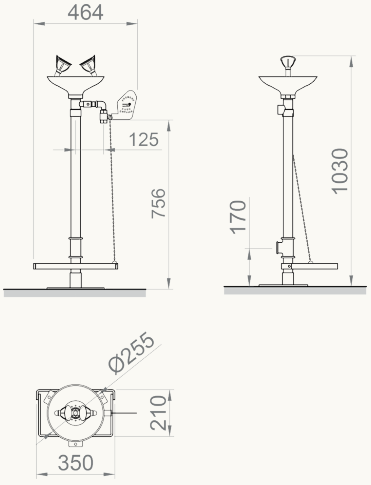

emergency

BOCCHI SafeWORK®

Materiale
Acciaio galvanizzato

Connessioni
Ottone

Finitura
Verniciato epoxy verde

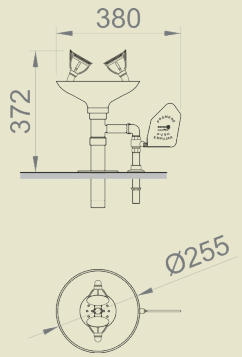

Lavaocchi con flusso aerato, valvola di chiusura manuale. Installazione da banco

Funzionamento
Apertura manuale laterale

SC410.
320,00 €

Materiale
Vaschetta in polipropilene

SC410SS
420,00 €

Materiale
Vaschetta in acciaio inox

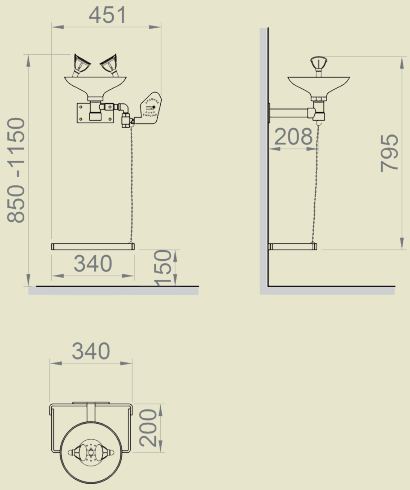

Lavaocchi con flusso aerato, valvola di chiusura manuale. Installazione a parete

Funzionamento
Apertura manuale laterale

SC310.
339,00 €

Materiale
Vaschetta in polipropilene

SC310SS
439,00 €

Materiale
Vaschetta in acciaio inox

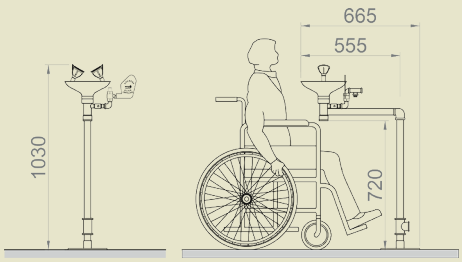

Lavaocchi per disabili installazione a pavimento

Funzionamento
Apertura manuale laterale

SC330.
450,00 €

Materiale
Vaschetta in polipropilene

SC330SS
550,00 €

Materiale
Vaschetta in acciaio inox

Materiale
Acciaio galvanizzato

Connessioni
Ottone

Finitura
Verniciato epoxy verde

emergency

BOCCHI SafeWORK

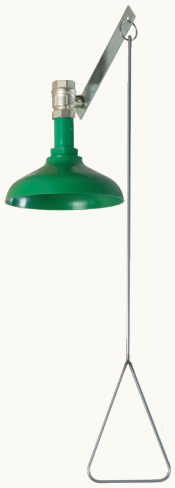

Doccia di emergenza installazione a soffitto

Funzionamento
Tirante rigido con impugnatura triangolare

SC820.
122,00 €

Materiale
Soffione in polipropilene

SC820SS
222,00 €

Materiale
Soffione in acciaio inox

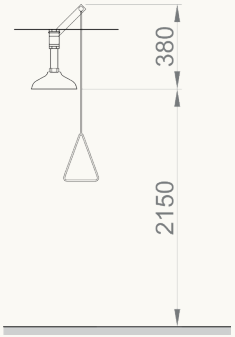

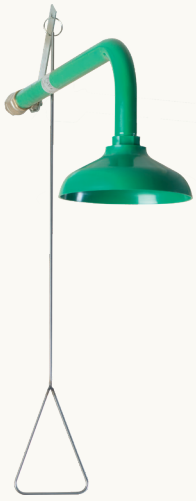

Doccia di emergenza installazione a parete

Funzionamento
Tirante rigido con impugnatura triangolare

SC830.
148,00 €

Materiale
Soffione in polipropilene

SC830SS
248,00 €

Materiale
Soffione in acciaio inox

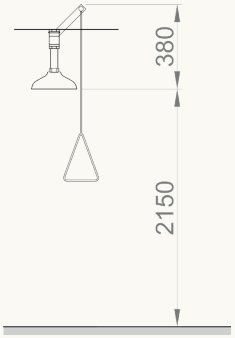

Doccia di emergenza

Funzionamento
Tirante rigido con impugnatura triangolare

SC800.
307,00 €

Materiale
Soffione in polipropilene

SC800SS
407,00 €

Materiale
Soffione in acciaio inox

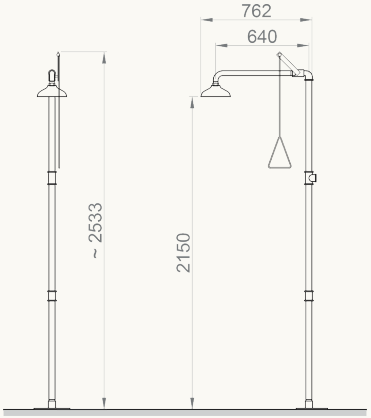

Materiale
Acciaio galvanizzato

Connessioni
Ottone

Finitura
Verniciato epoxy verde

emergency

BOCCHI SafeWORK®

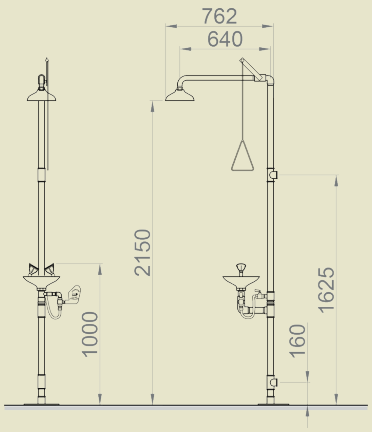

Combinazione doccia e lavaocchi di emergenza

Funzionamento doccia
Tirante rigido con impugnatura triangolare

Funzionamento lavaocchi
Apertura manuale laterale

SC700.
631,00 €

Materiale
Soffione e vaschetta in polipropilene

SC700SS
831,00 €

Materiale
Soffione e vaschetta in acciaio inox

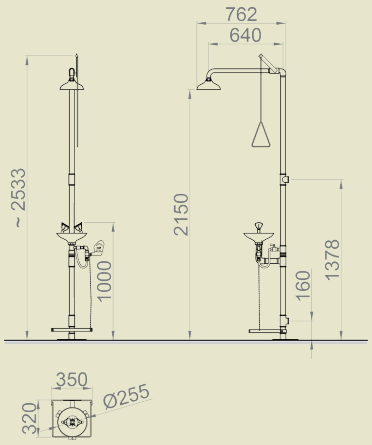

Combinazione doccia e lavaocchi di emergenza

Funzionamento doccia
Tirante rigido con impugnatura triangolare

Funzionamento lavaocchi
Apertura manuale laterale e a pedale

SC710.
694,00 €

Materiale
Soffione e vaschetta in polipropilene

SC710SS
894,00 €

Materiale
Soffione in doccia e vaschetta de acciaio inox

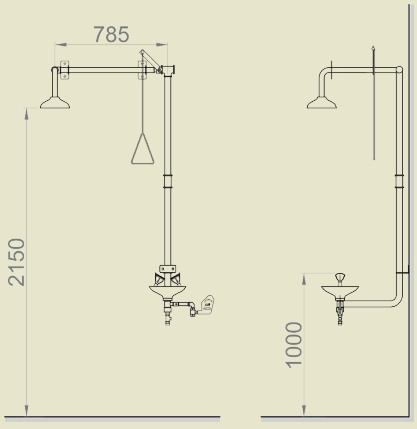

Doccia combinata con lavaocchi sopra porta

Funzionamento
Attivazione doccia a mezzo tirante e lavaocchi a mezzo push laterale

SC740.
700,00 €

Materiale
Soffione e vaschetta in polipropilene

SC740SS
900,00 €

Materiale
Soffione e vaschetta in acciaio inox

Materiale
Acciaio galvanizzato

Connessioni
Ottone

Finitura
Verniciato epoxy verde

emergency BOCCHI SafeWORK

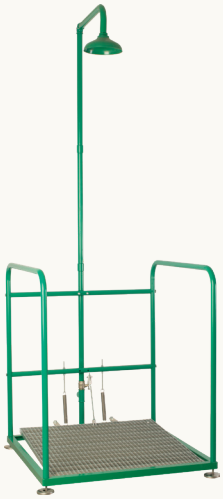

Doccia con pedana

Funzionamento
Attivazione doccia tramite pedana

SCP800.
901,00 €

Materiale
Soffione in polipropilene

SCP800SS
1001,00 €

Materiale
Soffione in acciaio inox

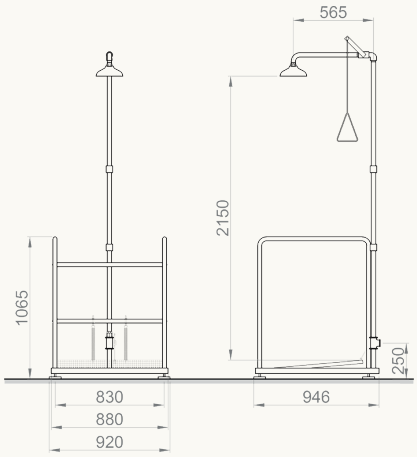

Lavaocchi con pedana

Funzionamento
Attivazione lavaocchi a mezzo pedana

SCP380.
843,00 €

Materiale
Vaschetta in polipropilene

SCP380SS
943,00 €

Materiale
Vaschetta in acciaio inox

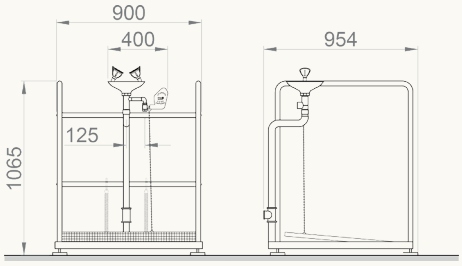

Doccia lavaocchi con pedana e valvola antigelo autodrenante con azione indipendente della doccia.

Funzionamento doccia
Attivazione a mezzo tirante rigido triangolare

Funzionamento lavaojos
Funzionamento lavaocchi pedana

SCP730.
1839,00 €

Materiale
Soffione e vaschetta in polipropilene

SCP730SS
2039,00 €

Materiale
Soffione e vaschetta in acciaio inox

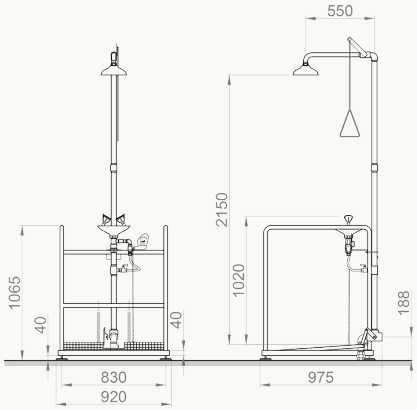

emergency

BOCCHI SafeWORK®

Materiale
Acciaio galvanizzato

Connessioni
Ottone

Finitura
Verniciato epoxy verde

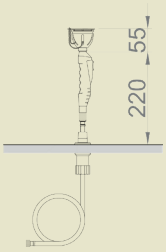

Doccetta lavaocchi da banco estraibile singola

SC421

182,00 €

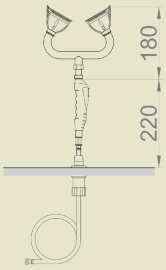

Doccetta lavaocchi da banco estraibile doppia

SC422

238,00 €

Doccetta lavaocchi a parete singola

SC431

159,00 €

Doccetta lavaocchi a parete doppia

SC432

215,00 €

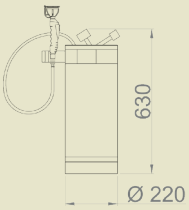

Unita' portatile pressurizzata in acciaio inox con lavaocchi a flusso aerato e doccetta singola

Capacità
18 litri

SC391

625,00 €

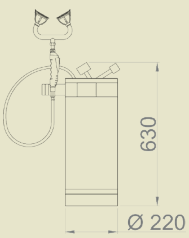

Unita' portatile pressurizzata in acciaio inox con lavaocchi a flusso aerato e doccetta doppia

Capacità
18 litri

SC392

675,00 €

FONTAINES D'EAU FROIDE - FONTES DE AGUA
FRIA - FUENTES DE AGUA - WATER FOUNTAINS
- FONTAINES D'EAU FROIDE - FONTES DE AGUA
FRIA - **FUENTES DE AGUA** - WATER FOUNTAINS
- FONTAINES D'EAU FROIDE - FONTES DE AGUA
FRIA - FUENTES DE AGUA - WATER FOUNTAINS
- FONTAINES D'EAU FROIDE - FONTES DE AGUA
FRIA - FUENTES DE AGUA - **WATER FOUNTAINS**
- FONTAINES D'EAU FROIDE - FONTES DE AGUA
FRIA - FUENTES DE AGUA - WATER FOUNTAINS
- **FONTAINES D'EAU FROIDE** - FONTES DE AGUA
FRIA - FUENTES DE AGUA - WATER FOUNTAINS
- FONTAINES D'EAU FROIDE - FONTES DE AGUA
FRIA - FUENTES DE AGUA - WATER FOUNTAINS
- FONTAINES D'EAU FROIDE - **FONTES DE AGUA**
FRIA - FUENTES DE AGUA - WATER FOUNTAINS
- FONTAINES D'EAU FROIDE - FONTES DE AGUA
FRIA - FUENTES DE AGUA - WATER FOUNTAINS
- FONTAINES D'EAU FROIDE - FONTES DE AGUA
FRIA - FUENTES DE AGUA - WATER FOUNTAINS
- FONTAINES D'EAU FROIDE - FONTES DE AGUA
FRIA - FUENTES DE AGUA - WATER FOUNTAINS
- FONTAINES D'EAU FROIDE - FONTES DE AGUA

**"Trasmettete la cultura a tutti,
senza distinzione di razze né categorie."**

Confucio

...indipendentemente da quali siano la sua origine,
la sua razza, le sue abitudini, i suoi limiti...

NOFER®

inoxcold

Grande capacità

10002.S

1285,00 €

Fontanella refrigerata 50L/h

Con rubinetto per riempimento bicchieri e rubinetto a pulsante.
Serbatoio da 2 litri

Base
Acciaio inox AISI 304

Finitura
SATINATO

Dimensioni
980 x 310 x 305 mm

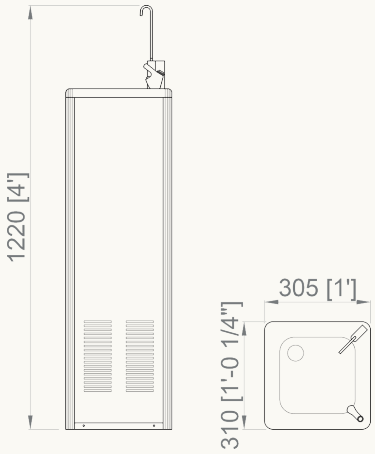

10004.S

1095,00 €

Fontanella refrigerata 25L/h.

Con rubinetto a pulsante.
Serbatoio da 2 litri

Base
Acciaio inox AISI 304

Finitura
SATINATO

Dimensioni
980 x 310 x 305 mm

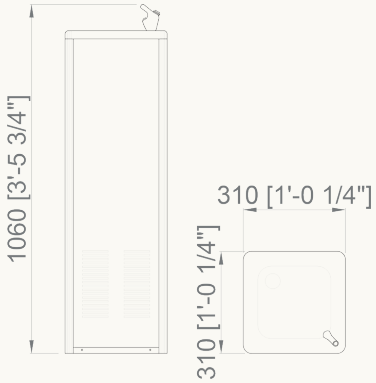

10080.S

1245,00 €

Fontanella refrigerata a parete 30L/h

Con rubinetto per riempimento bicchieri e rubinetto a pulsante.
Serbatoio da 2 litri

Base
Acciaio inox AISI 304

Finitura
SATINATO

Dimensioni
415 x 310 x 305 mm

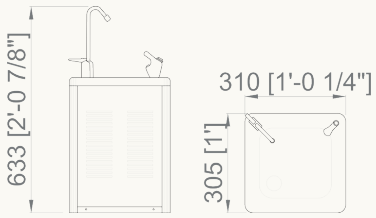

Ulteriori informazioni tecniche su www.nofer.com

inoxcold

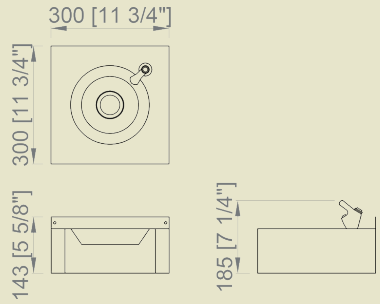

10023.S

328,00 €

Fontanella refrigerata con rubinetto

Materiale
Acciaio inox AISI 304

Dimensioni
115 x 300 x 300 mm

ACCESSORI

10010.K

33,60 €

Distributore di bicchieri di carta

Capacità
70 bicchieri

10071.B

72,80 €

Rubinetto

10008.B

79,90 €

Rubinetto a pulsante

10005.K

154,50 €

Filtro anticloro

10007.K

115,00 €

Cartuccia anticloro

13113.B

11,35 €

Tappo in acciaio inox Ø 40 mm

	10002.S	12004.S	12080
CARATTERISTICHE			
Portata di acqua fredda a 10ºC / Tª ingresso: 20ºC / Tª ambiente	50 l/h	25 l/h	30 l/h
Voltaggio	230V	230V	230V
Frequenza	50/60Hz	50/60Hz	50/60Hz
Potenza totale	190 W	100 W	170 W
Potenza compressore	1/6 Hp	1/16 Hp	1/16 Hp
Tipo di refrigerante	R134A	R134A	R134A
Tipo di condensatore	ventilazione forzata	ventilazione forzata	ventilazione forzata
Deposito / compressore	SI - 2 litri	SI - 2 litri	SI - 2 litri
Riempi bicchieri	SI	SI	SI
Rubinetti	SI	SI	SI
Diametro ingresso acqua	spina rápido o M G3/8"	spina rápido o M G3/8"	spina rápido o M G3/8"
Scarico	Ø 22 mm	Ø 22 mm	Ø 22 mm
Regolazione temperatura scarico acqua	SI	SI	SI
Regolazione altezza del getto	SI	SI	SI

TABLE À MANGER - FASCIATOI - FRALDAIROS
- CAMBIAPAÑALES - BABY CHANGING UNITS -
TABLE À MANGER - FASCIATOI - FRALDAIROS
- **CAMBIAPAÑALES** - BABY CHANGING UNITS -
TABLE À MANGER - FASCIATOI - FRALDAIROS
- CAMBIAPAÑALES - BABY CHANGING UNITS -
TABLE À MANGER - FASCIATOI - FRALDAIROS
- CAMBIAPAÑALES - BABY CHANGING UNITS -
TABLE À MANGER - FASCIATOI - FRALDAIROS
- CAMBIAPAÑALES - BABY CHANGING UNITS -
TABLE À MANGER - FASCIATOI - FRALDAIROS
- CAMBIAPAÑALES - BABY CHANGING UNITS -
TABLE À MANGER - FASCIATOI - FRALDAIROS
- CAMBIAPAÑALES - BABY CHANGING UNITS -
TABLE À MANGER - **FASCIATOI** - FRALDAIROS
- CAMBIAPAÑALES - BABY CHANGING UNITS -
TABLE À MANGER - FASCIATOI - FRALDAIROS
- CAMBIAPAÑALES - BABY CHANGING UNITS -
TABLE À MANGER - FASCIATOI - FRALDAIROS
- CAMBIAPAÑALES - BABY CHANGING UNITS -
TABLE À MANGER - FASCIATOI - **FRALDAIROS**
- CAMBIAPAÑALES - BABY CHANGING UNITS -
TABLE À MANGER - FASCIATOI - FRALDAIROS

“La nostra vera nazionalità è l’umanità.”
Herbert George Wells

...indipendentemente da quali siano la sua origine,
la sua razza, le sue abitudini, i suoi limiti...

NOFER®

babyfasciatoi

09206.S

2800,00 €

Fasciatoio orizzontale a parete

Materiale
Acciaio inox AISI 304

Finitura
SATINATO

Dimensioni
650 x 760 x 615 mm (aperto)
650 x 760 x 165 mm (chiuso)

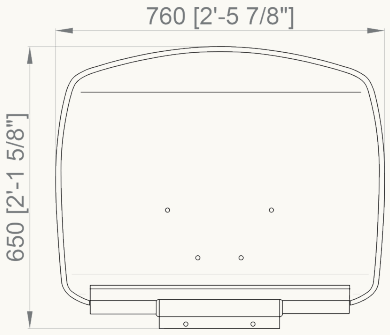

09209.W

396,50 €

Fasciatoio orizzontale a parete

Protezione anti batterica permanente

Materiale
Polietilene ad alta densità

Dimensioni
500 x 900 x 490 mm (aperto)
500 x 900 x 100 mm (chiuso)

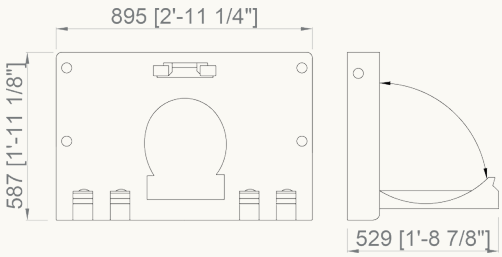

09211.W

164,50 €

Seggiolino di sicurezza per bebè.

Protezione anti batterica permanente

Materiale
Polietilene ad alta densità

Dimensioni
476 x 311 x 317 mm (aperto)
476 x 311 x 143 mm (chiuso)

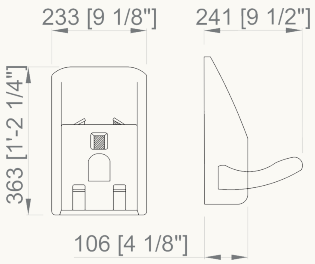

NOVITÀ

09215.W

409,00 €

Fasciatoio verticale

Dimensioni
458 x 480 x 885 mm (aperto)
870 x 480 x 126 mm (chiuso)

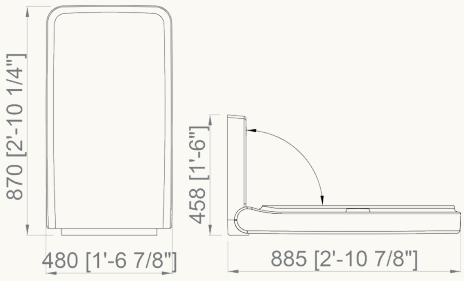

Ulteriori informazioni tecniche su www.nofer.com

babyfasciatoi

NOVITÀ

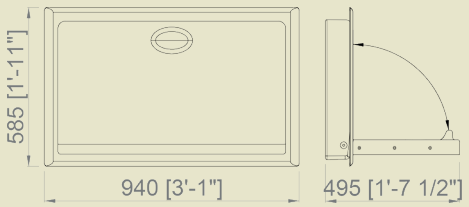

09200.2.S

1380,00 €

Fasciatoio ad incasso

Materiale
Acciaio inox AISI 304 e polietilene ad alta densità

Dimensioni
585 x 940 x 495 mm (aperto)
585 x 940 x 104 mm (chiuso)

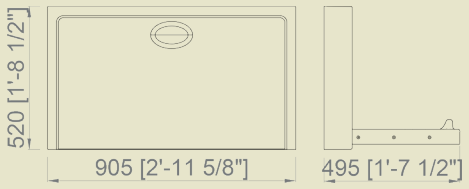

09203.2.S

1380,00 €

Fasciatoio a parete

Materiale
Acciaio inox AISI 304 e polietilene ad alta densità

Dimensioni
495 x 905 x 495 mm (aperto)
520 x 905 x 104 mm (chiuso)

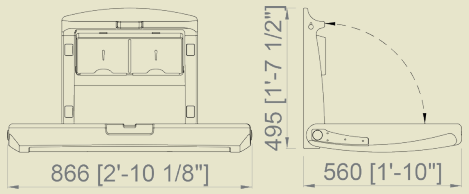

09213.W

362,00 €

Fasciatoio orizzontale

Materiale
Polietilene ad alta densità

Dimensioni
495 x 866 x 560 mm (aperto)
560 x 866 x 110 mm (chiuso)

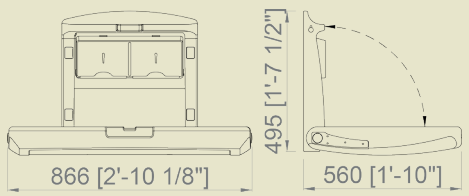

09214.S

835,00 €

Fasciatoio orizzontale

Materiale
Polietilene ad alta densità con lamina frontale in acciaio inox

Dimensioni
495 x 866 x 560 mm (aperto)
560 x 866 x 110 mm (chiuso)

FAUCETS - ROBINETTERIE - RUBINETTERIA
- TORNEIRA - **GRIFERÍA** - FAUCETS -
ROBINETTERIE - RUBINETTERIA - TORNEIRA
- GRIFERÍA - **FAUCETS** - ROBINETTERIE -
RUBINETTERIA - TORNEIRA - GRIFERÍA -
FAUCETS - ROBINETTERIE - RUBINETTERIA
- TORNEIRA - GRIFERÍA - FAUCETS -
ROBINETTERIE - RUBINETTERIA - TORNEIRA
- GRIFERÍA - FAUCETS - ROBINETTERIE -
RUBINETTERIA - TORNEIRA - GRIFERÍA -
FAUCETS - ROBINETTERIE - RUBINETTERIA
- TORNEIRA - GRIFERÍA - FAUCETS -
ROBINETTERIE - **RUBINETTERIA** - TORNEIRA
- GRIFERÍA - FAUCETS - ROBINETTERIE -
RUBINETTERIA - TORNEIRA - GRIFERÍA -
FAUCETS - ROBINETTERIE - RUBINETTERIA
- TORNEIRA - GRIFERÍA - FAUCETS -
ROBINETTERIE - RUBINETTERIA - TORNEIRA
- GRIFERÍA - FAUCETS - ROBINETTERIE -
RUBINETTERIA - **TORNEIRA** - GRIFERÍA -
FAUCETS - ROBINETTERIE - RUBINETTERIA
- TORNEIRA - GRIFERÍA - FAUCETS -

“Esiste solo una razza: la razza umana e tutti ne facciamo parte.”

Margaret Atwood

...indipendentemente da quali siano la sua origine,
la sua razza, le sue abitudini, i suoi limiti...

NOFER®

Materiale
Ottone cromato

Finitura
LUCIDO (.B)

waterrubinetteria

07000.B

77,20 €

Rubinetto a pulsante temporizzato soprapiano. Con limitatore di portata 6L/min

Temporizzazione
15 sec. a 3 bar, non modificabile

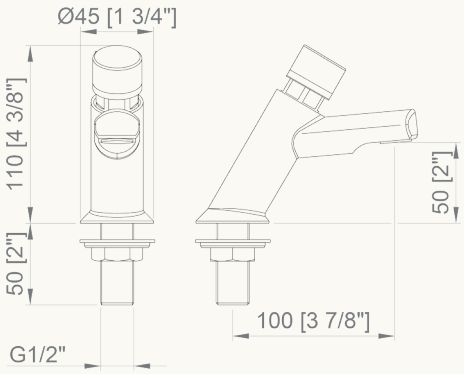

07001.B

81,10 €

Rubinetto a pulsante temporizzato a parete. Con limitatore di portata 6L/m

Temporizzazione
15 sec. a 3 bar, non modificabile

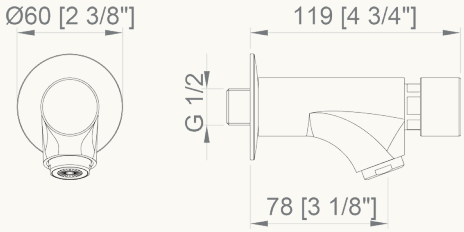

07002.B

117,00 €

Rubinetto a pulsante temporizzato soprapiano. Con limitatore di portata 6L/min

Temporizzazione
15 sec. a 3 bar, non modificabile

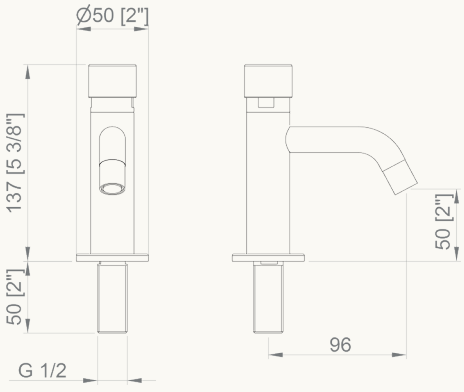

07002M

237,50 €

Rubinetto a pulsante temporizzato soprapiano con valvola antiritorno. Con limitatore di portata 6L/min

Temporizzazione
15 sec. a 3 bar, non modificabile

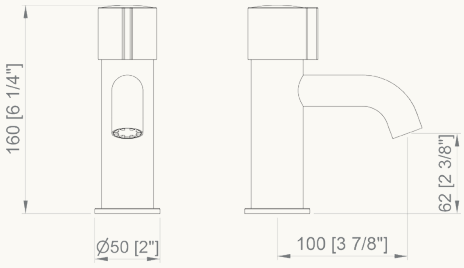

Materiale
Ottone cromato

Finitura
LUCIDO (.B)

waterrubinetteria

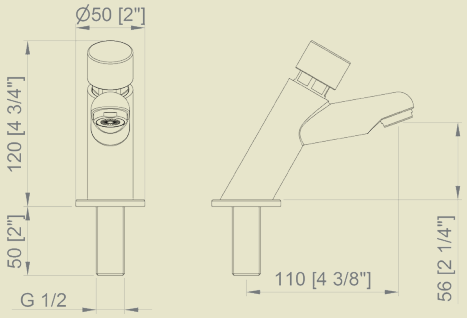

07003.B

82,70 €

Rubinetto temporizzato soprapiano. Con limitatore di portata 6L/min

Temporizzazione
15 sec. a 3 bar, non modificabile

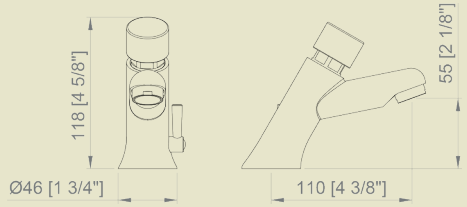

07003M

155,50 €

Rubinetto a pulsante temporizzato miscelatore con leva laterale soprapiano. Con limitatore di portata 6L/min

Temporizzazione
15 sec. a 3 bar, non modificabile

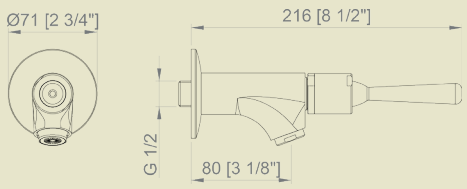

07004.B

116,00 €

Rubinetto a leva temporizzato a parete. Con limitatore di portata 6L/min

Temporizzazione
15 sec. a 3 bar, non modificabile

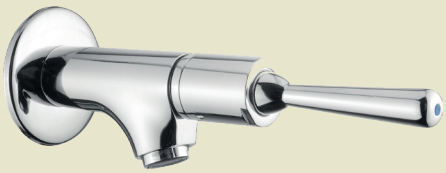

waterrubinetteria

Materiale
Ottone cromato

Finitura
LUCIDO (.B)

BOCCHELLI

07008.B
52,10 €

Bocchello a parete per lavabo

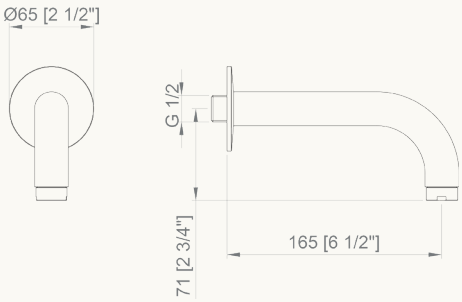

07009.B
91,70 €

Bocchello a parete per lavabo

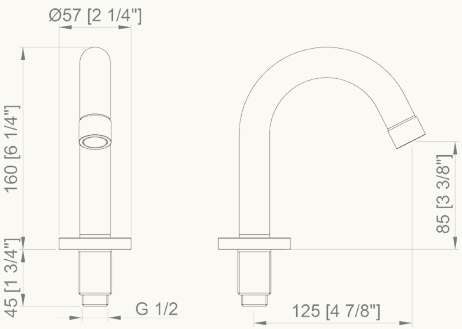

07010.B
47,30 €

Bocchello curvo a parete

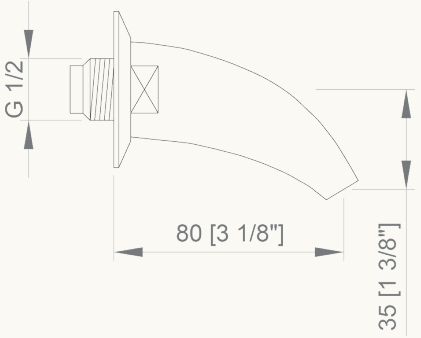

RUBINETTERIA ORINATOIO

07052.B
94,80 €

Rubinetto a pulsante temporizzato orinatoio.
Installazione ad incasso

Temporizzazione
8 secondi a 3 bar

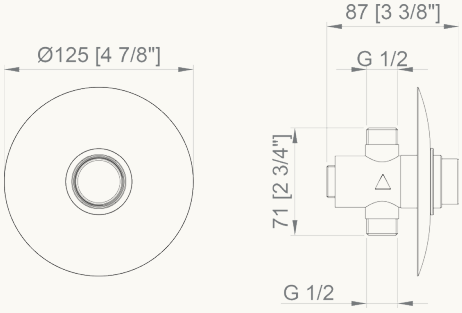

Materiale
Ottone cromato

Finitura
LUCIDO (.B)

waterrubinetteria

RUBINETTERIA WC

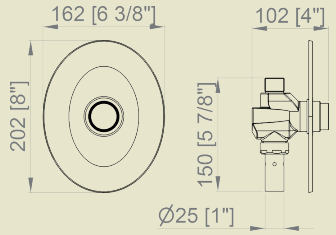

07076.1.B **185,50 €**
Flussometro temporizzato ad incasso 1”

07076.34.B **181,50 €**
Flussometro temporizzato ad incasso ¾”

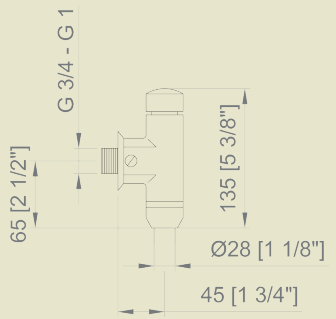

07078.B **174,50 €**
Flussometro temporizzato a parete ¾” con rubinetto di arresto

07078.1.B **186,50 €**
Flussometro temporizzato a parete 1” con rubinetto di arresto

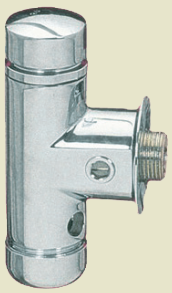

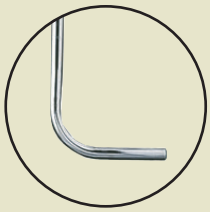

07086.B
72,40 €
Tubo di scarico Ø est. 28 mm. Adatto per flussometri wc 07078 e 07079

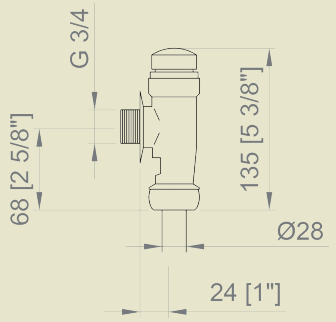

07079.B
136,00 €
Flussometro temporizzato a parete ¾”

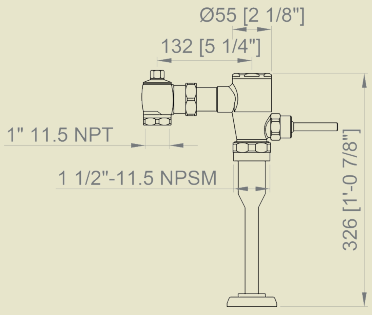

07091.B
162,00 €
Flussometro per orinatoio installazione esterna

Dimensioni
Ingresso ¾” G
Scarico Ø 19 mm

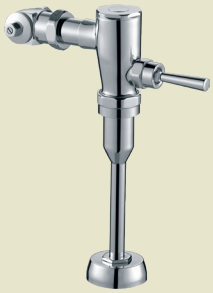

NOVITÀ

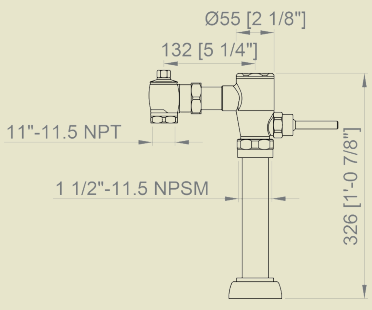

07092.B
162,00 €
Flussometro per orinatoio installazione esterna

Dimensioni
Ingresso 1” G
Scarico Ø 38 mm

NOVITÀ

Materiale
Ottone cromato

Finitura
LUCIDO (.B)

waterrubinetteria

RUBINETTERIA DOCCIA

07060.B

94,80 €

Rubinetto con pulsante temporizzato da doccia ad incasso

Temporizzazione
15 secondi a 3 bar

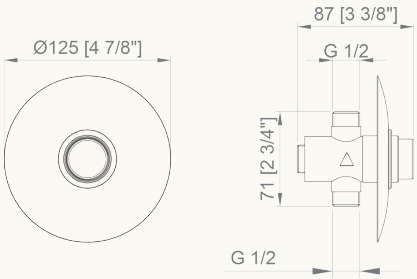

07061.B

100,00 €

Rubinetto a pulsante temporizzato da doccia a parete installazione in superficie

Temporizzazione
15 secondi a 3 bar

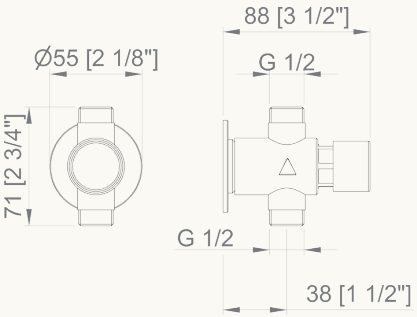

07062.B

302,00 €

Rubinetto con pulsante temporizzato da doccia miscelatore ad incasso

Temporizzazione
15 secondi a 3 bar

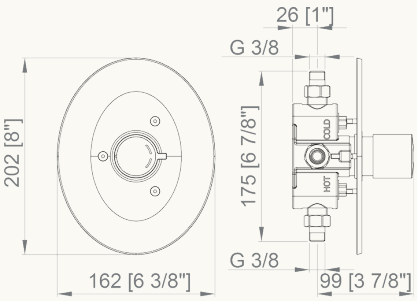

07069.B

462,00 €

Rubinetto a leva temporizzato da doccia, miscelatore termostatico

Temporizzazione
15 secondi a 3 bar

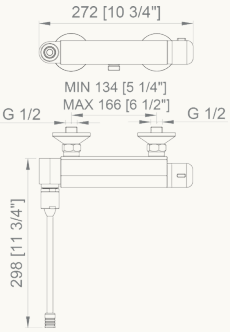

Ulteriori informazioni tecniche su www.nofer.com

Materiale
Ottone cromato

Finitura
LUCIDO (.B)

waterrubinetteria

RUBINETTERIA DOCCIA

07063.B

218,00 €

Set doccia con pulsante temporizzato. Tubo 850 mm

Temporizzazione
15 secondi a 3 bar

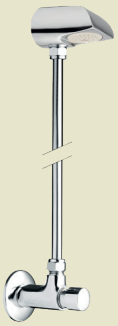

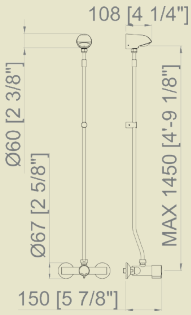

07064.B

466,00 €

Set doccia con pulsante temporizzato. Tubo 850 mm

Temporizzazione
15 secondi a 3 bar

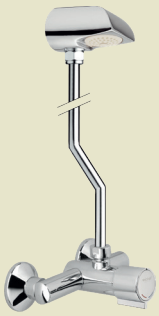

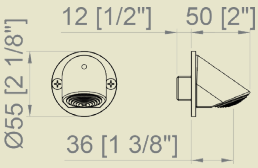

07071.B

79,70 €

Soffione doccia antivandalo a parete

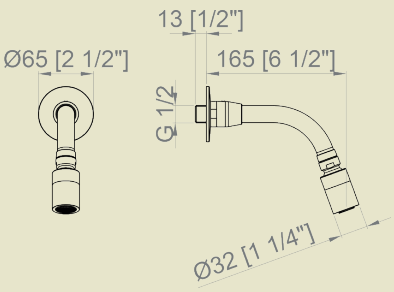

07074.2.B

112,00 €

Soffione doccia antivandalo a parete orientabile

Materiale
Ottone cromato

Finitura
LUCIDO (.B)

waterrubinetteria

RUBINETTERIA A PEDALE E A PULSANTE

07106.B
178,00 €

Rubinetto monopedale a pavimento

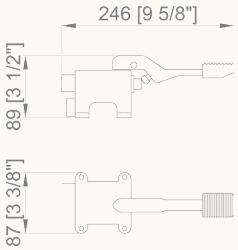

07107.B
263,00 €

Rubinetto monopedale miscelatore progressivo a pavimento

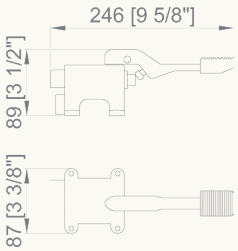

07108.B
266,00 €

Rubinetto due pedali miscelatore a pavimento

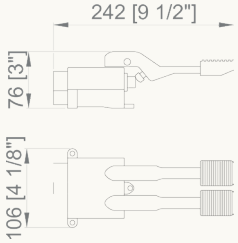

07112.B
141,00 €

Rubinetto a pulsante a pavimento

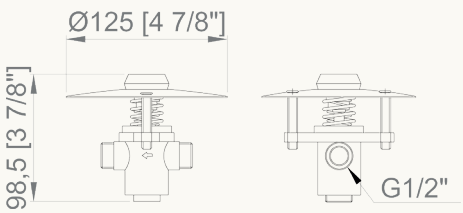

Materiale
Ottone cromato

Finitura
LUCIDO (.B)

water rubinetteria NOVITÀ

RUBINETTERIA LAVELLO PROFESSIONALE

07101.B
358,00 €

Rubinetto soprapiano tipo doccia

07102.B
477,00 €

Rubinetto soprapiano tipo doccia

07100.B
776,00 €

Rubinetto soprapiano tipo doccia monocomando a leva lunga

07102.CC
635,00 €

Rubinetto soprapiano tipo doccia con bocchello

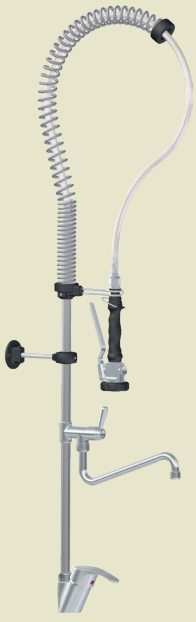

07102M.CC
876,00 €

Rubinetto soprapiano tipo doccia monocomando con bocchello

07103.B
73,90 €

Bocchello orientabile. Connessione a vite ½”

Dimensioni
290 x 190 mm

INSECTES - UCCIDERE INSETTI - MATA INSETOS - MATA INSECTOS - INSECT KILLER - TUER INSECTES - UCCIDERE INSETTI - MATA INSETOS - **MATA INSECTOS** - INSECT KILLER - TUER INSECTES - UCCIDERE INSETTI - MATA INSETOS - MATA INSECTOS - **INSECT KILLER** - TUER INSECTES - UCCIDERE INSETTI - MATA INSETOS - MATA INSECTOS - INSECT KILLER - **TUER INSECTES** - UCCIDERE INSETTI - MATA INSETOS - MATA INSECTOS - INSECT KILLER - TUER INSECTES - **UCCIDERE INSETTI** - MATA INSETOS - MATA INSECTOS - INSECT KILLER - TUER INSECTES - UCCIDERE INSETTI - MATA INSETOS - MATA INSECTOS - INSECT KILLER - TUER INSECTES - UCCIDERE INSETTI - **MATA INSETOS** - MATA INSECTOS - INSECT KILLER - TUER INSECTES - UCCIDERE INSETTI - MATA INSETOS - MATA INSECTOS - INSECT KILLER - TUER INSECTES - UCCID TTI - MATA INSETOS - MATA INSE SECT

“Fai una carriera di umanità. Impegnati a lottare per i valori dell’uguaglianza”

Martin Luther King

...indipendentemente da quali siano la sua origine,
la sua razza, le sue abitudini, i suoi limiti...

NOFER®

killer elettroinsetticidi

17054.A.3

133,00 €

Elettroinsetticida, 2 tubi 8W.
Copertura 40 m²

Alloggiamento
Alluminio coperchi laterali
in ABS

Dimensioni
262 x 365 x 130 mm

Ricambio tubo
06020.08 (P.V.P.: 8,87 €)

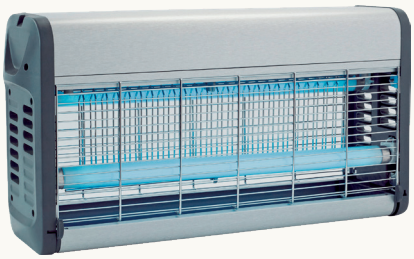

17055.A.3

151,00 €

Elettroinsetticida, 2 tubi 15W.
Copertura 80 m²

Alloggiamento
Alluminio coperchi laterali
in ABS

Dimensioni
262 x 514 x 130 mm

Ricambio tubo
06020.15 (P.V.P.: 19,00 €)

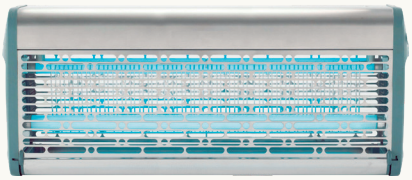

17055.I.3

303,00 €

Elettroinsetticida, 2 tubi 20W.
Copertura 120 m²

Alloggiamento
Acciaio inox

Dimensioni
262 x 670 x 130 mm

Ricambio tubo
06020.20 (P.V.P.: 34,20 €)

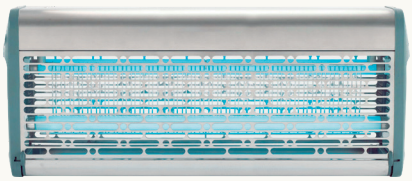

17057.I.3

443,00 €

Elettroinsetticida, 2 tubi 40W.
Copertura 240 m²

Alloggiamento
Acciaio inox

Dimensioni
262 x 670 x 130 mm

Ricambio tubo
06020.40 (P.V.P.: 34,40 €)

17060.3.S

234,00 €

Elettroinsetticida, 1 tubo de 18W.
Copertura 25 m²

Dimensioni
200 x 465 x 170 mm

Materiale
Alluminio

Ricambio tubo
06020.18 (P.V.P.: 0,00 €)

Materiali di consumo
06019.3 (P.V.P.: 25,90 €)

Materiale
ABS

ambient

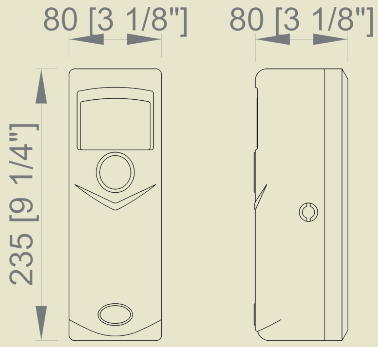

17051.2.W
48,60 €

Deodorante per ambiente a parete ricaricabile. Funzionamento a pile (2x1,5V). Tempo regolabile (5-60 min)

Finitura
BIANCO

Dimensioni
238 x 83 x 86 mm

06016.2.K
10,20 €
Ricarica

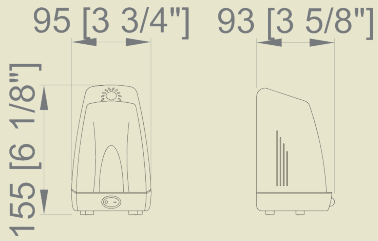

17030.W
65,80 €

Deodorante per ambienti a parete ricaricabile. Connesso alla rete. Potenza 10W

Finitura
BIANCO

Dimensioni
190x 100 x 90 mm

06030.K
23,00 €
Ricarica

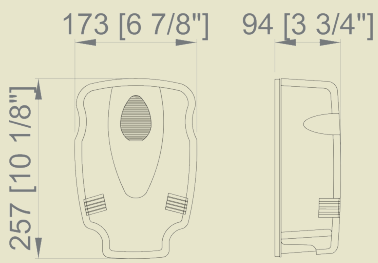

Deodorante per ambienti batteriostatico a parete ricaricabile

Dimensioni
230 x 120 x 90 mm

17100.W
117,00 €
Finitura
BIANCO

17100.B
153,00 €
Finitura
CROMATO

06050.K
28,70 €
Ricarica

ESPOSITORI PUBBLICITARI E PROMOZIONE

Espositore metallico

Espositore metallico ad una faccia.
Facilissimo da montare.

Gli espositori possono essere montati con prodotti scelti dal cliente in collaborazione con il responsabile di zona.

Rispettiamo l'ambiente. Aziende aderente a: ecotic RECICLANDO PARA CREAR

Certificaciones:

PRODOTTI OUTLET

Distributore di asciugamani di carta curvo INOX
Dimensioni
403 x 276 x 110 mm

04007.S	04007.B	04007.W
130,00 €	129,00 €	114,00 €

Dispenser di fazzoletti di carta ad incasso
Dimensioni
167 x 302 x 65 mm

04025.B
35,30 €

Portarotoli di scorta verticale ZAMAC
Dimensioni
Ø soporte 60 mm, 200 x 60 x 100 mm

05025.S
29,70 €

Mobiletto con anta a specchio INOX AISI 304
Dimensioni
700 x 800 x 130 mm

08011.B
393,00 €

Gancio in ottone cromato
Dimensioni
Ø 70 mm, prof. 80 mm.

09021.B
21,10 €

Porta asciugamani in acciaio inox
Dimensioni
Ø 155 mm, prof. 60 mm.
Base: 50 x 50 mm.

09049.S	09049.B
25,10 €	24,60 €

Distributore di asciugamani di carta INOX ad incasso con mobiletto a vista
Dimensioni
762 x 438 x 110 mm

12007.S
665,00 €

Mobiletto inox ad incasso a scomparsa con distributore di asciugamani di carta
Dimensioni
337 x 438 x 108 mm

12009.S
591,00 €

Lavamani a incastro INOX conico
Dimensioni
Ø interior 360 mm, Ø exterior 402 mm, altezza 212 mm

13031.B
227,00 €

Serie CIES - Portarotoli di scorta
Dimensioni
175 x 56 x 75 mm

16200.B
18,20 €

PRODOTTI OUTLET

Serie CIES - Porta asciugamani
Dimensioni
65 x 495 x 70 mm

16201.B
29,60 €

Serie CIES - Porta asciugamani
Dimensioni
70 x 600 x 70 mm

16202.B
32,80 €

Serie CIES - Porta asciugamani doppio
Dimensioni
70 x 450 x 120 mm

16204.B
47,00 €

Serie CIES - Porta asciugamani ad anello
Dimensioni
180 x 155 x 35 mm

16207.B
19,80 €

Serie CIES - Porta asciugamani doppio
Dimensioni
70 x 400 x 55 mm

16208.B
49,00 €

Serie CIES - Porta sapone con piatto in vetro
Dimensioni
70 x 110 x 130 mm

16212.B
17,30 €

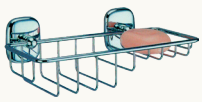

Serie Cies - Porta sapone grigliato
Dimensioni
265 x 95 x 160 mm

16213.B
81,40 €

Serie CIES - Dispenser di carta igienica base
Dimensioni
70 x 170 x 70 mm

16216.B
23,80 €

Serie CIES - Porta carta igienica
Dimensioni
140 x 132 x 140 mm

16217.B
20,50 €

Serie CIES - Porta scopino supporto Zama
Dimensioni
430 altezza x 140 prof. mm
Recipiente Ø 112 mm.

16218.B
29,60 €

PRODOTTI OUTLET

Serie MEDAS - Porta asciugamani
Dimensioni
Ø supporto, 65 mm, lunghezza maniglione 750 mm, profondità 85 mm

16303.B
29,90 €

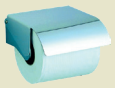

Serie BASIC - Dispenser carta igienica
Dimensioni
85 x 130 x 120 mm

16521.B
40,30 €

Serie BASIC - Porta scopino
Dimensioni
85 x 130 x 120 mm

16525.B
34,00 €

Serie BASIC - Porta asciugamani ad anello
Dimensioni
166 x 200 x 65 mm

16526.B
31,00 €

Serie KUBIC - Porta asciugamani
Dimensioni
19 x 505 x 75 mm

16530.B
40,70 €

Serie KUBIC - Porta asciugamani
Dimensioni
19 x 75 x 600 mm

16531.B
47,20 €

Serie KUBIC - Dispenser carta igienica di riserva
Dimensioni
32 x 145 x 80 mm

16533.B
23,10 €

Serie KUBIC - Mensola di vetro
Dimensioni
19 x 510 x 137 mm

16535.B
53,35 €

Serie KUBIC - Porta asciugamani ad anello
Dimensioni
180 x 183 x 163 mm

16537.B
19,55 €

CÓDIGO	DESCRIPICIÓN	PRECIO	PG
01100.B	Asciugamani Cyclon pulsante	334,00	33
01100.S	Asciugamani Cyclon pulsante	334,00	33
01100.W	Asciugamani Cyclon pulsante	291,00	33
01101.B	Asciugamani Cyclon con sensore	341,00	35
01101.S	Asciugamani Cyclon con sensore	341,00	35
01101.W	Asciugamani Cyclon con sensore	294,00	35
01151.B	Asciugamani Windflow	375,00	31
01151.S	Asciugamani Windflow	360,00	31
01151.W	Asciugamani Windflow	333,00	31
01250.B	Asciugamani Kai pulsante	198,50	41
01250.S	Asciugamani Kai pulsante	198,50	41
01250.W	Asciugamani Kai pulsante	189,50	41
01251.B	Asciugamani Kai con sensore	195,00	43
01251.S	Asciugamani Kai con sensore	195,00	43
01251.W	Asciugamani Kai con sensore	179,00	43
01303.AB	Asciugamani V-jet di massima igiene	995,00	27
01303.BD	Asciugamani V-jet di massima igiene	995,00	27
01303.BK	Asciugamani V-jet di massima igiene	995,00	27
01303.CH	Asciugamani V-jet di massima igiene	995,00	27
01303.CR	Asciugamani V-jet di massima igiene	995,00	27
01303.DB	Asciugamani V-jet di massima igiene	995,00	27
01303.IAB	Aisciugamani V-JET Atlantic Blue, Ion Shield	1195,00	27
01303.IBD	Aisciugamani V-JET Bordeaux, Ion Shield	1195,00	27
01303.IBK	Aisciugamani V-JET nero, Ion Shield	1195,00	27
01303.ICH	Aisciugamani V-JET Champagne, Ion Shield	1195,00	27
01303.ICR	Aisciugamani V-JET Cherry red, Ion Shield	1195,00	27
01303.IDB	Aisciugamani V-JET Deep blue, Ion Shield	1195,00	27
01303.IRF	Aisciugamani V-JET Rosso F1, Ion Shield	1195,00	27
01303.IS	Aisciugamani V-JET Silver grigio, Ion Shield	1135,00	27
01303.IW	Aisciugamani V-JET Bianco , Ion Shield	995,00	27
01303.RF	Asciugamani V-jet di massima igiene	995,00	27
01303.S	Asciugamani V-jet di massima igiene	805,00	27
01303.W	Asciugamani V-jet di massima igiene	699,00	27
01304.AB	Asciugamani Veltia con filtro HEPA e tecnologia inodore Zero Smell	1100,00	27
01304.BD	Asciugamani Veltia con filtro HEPA e tecnologia inodore Zero Smell	1100,00	27
01304.BK	Asciugamani Veltia con filtro HEPA e tecnologia inodore Zero Smell	1100,00	27
01304.CH	Asciugamani Veltia con filtro HEPA e tecnologia inodore Zero Smell	1100,00	27
01304.CR	Asciugamani Veltia con filtro HEPA e tecnologia inodore Zero Smell	1100,00	27
01304.DB	Asciugamani Veltia con filtro HEPA e tecnologia inodore Zero Smell	1100,00	27
01304.IAB	Asciugamani Veltia Atlantic Blue, Ion Shield	1300,00	27
01304.IBD	Asciugamani Veltia Bordeaux, Ion Shield	1300,00	27
01304.IBK	Asciugamani Veltia nero, Ion Shield	1300,00	27
01304.ICH	Asciugamani Veltia Champagne, Ion Shield	1300,00	27
01304.ICR	Asciugamani Veltia Cherry red, Ion Shield	1300,00	27
01304.IDB	Asciugamani Veltia Deep blue, Ion Shield	1300,00	27
01304.IRF	Asciugamani Veltia Rosso F1, Ion Shield	1300,00	27
01304.IS	Asciugamani Veltia Silver grigio, Ion Shield	1280,00	27
01304.IW	Asciugamani Veltia Bianco , Ion Shield	1120,00	27
01304.RF	Asciugamani Veltia con filtro HEPA e tecnologia inodore Zero Smell	1100,00	27
01304.S	Asciugamani Veltia con filtro HEPA e tecnologia inodore Zero Smell	1022,00	27
01304.W	Asciugamani Veltia con filtro HEPA e tecnologia inodore Zero Smell	852,00	27
01305.AB	Asciugamani V-Jet Triblade Atlantic blu	995,00	27
01305.BD	Asciugamani V-Jet Triblade Bordeaux	995,00	27
01305.BK	Asciugamani V-Jet Triblade Nero	995,00	27
01305.CH	Asciugamani V-Jet Triblade Champagne	995,00	27
01305.CR	Asciugamani V-Jet Triblade Rosso Ciliegia	995,00	27
01305.DB	Asciugamani V-Jet Triblade Blu scuro	995,00	27
01305.IAB	Asciugamani V-Jet Triblade Atlantic blue, Ion Shield	1195,00	27
01305.IBD	Asciugamani V-Jet Triblade Bordeaux, Ion Shield	1195,00	27
01305.IBK	Asciugamani V-Jet Triblade nero, Ion Shield	1195,00	27
01305.ICH	Asciugamani V-Jet Triblade Champagne, Ion Shield	1195,00	27
01305.ICR	Asciugamani V-Jet Triblade Cherry red, Ion Shield	1195,00	27
01305.IDB	Asciugamani V-Jet Triblade Deep blue, Ion Shield	1195,00	27
01305.IRF	Asciugamani V-Jet Triblade Rosso F1, Ion Shield	1195,00	27
01305.IS	Asciugamani V-Jet Triblade Silver grigio, Ion Shield	1135,00	27
01305.IW	Asciugamani V-Jet Triblade Bianco , Ion Shield	995,00	27
01305.RF	Aisciugamani V-Jet Triblade Rosso F1	995,00	27
01305.S	Aisciugamani V-Jet Triblade Grigio Silver	789,00	27
01305.W	Aisciugamani V-Jet Triblade Bianco	699,00	27
01306.AB	Aisciugamani Veltia Triblade Atlantic Blu	1100,00	27
01306.BD	Aisciugamani Veltia Triblade Bordeaux	1100,00	27

CÓDIGO	DESCRIPICIÓN	PRECIO	PG
01306.BK	Aisciugamani Veltia Triblade Nero	1100,00	27
01306.CH	Aisciugamani Veltia Triblade Champagne	1100,00	27
01306.CR	Aisciugamani Veltia Triblade Rosso Ciliegia	1100,00	27
01306.DB	Aisciugamani Veltia Triblade Blu scuro	1100,00	27
01306.IAB	Aisciugamani Veltia Triblade Blue, Ion Shield	1300,00	27
01306.IBD	Aisciugamani Veltia Triblade Bordeaux, Ion Shield	1300,00	27
01306.IBK	Aisciugamani Veltia Triblade nero, Ion Shield	1300,00	27
01306.ICH	Aisciugamani Veltia Triblade Champagne, Ion Shield	1300,00	27
01306.ICR	Aisciugamani Veltia Triblade Cherry red, Ion Shield	1300,00	27
01306.IDB	Aisciugamani Veltia Triblade Deep blue, Ion Shield	1300,00	27
01306.IRF	Aisciugamani V-Jet Triblade Rosso F1, Ion Shield	1300,00	27
01306.IS	Aisciugamani V-Jet Triblade Silver grigio, Ion Shield	1280,00	27
01306.IW	Aisciugamani V-Jet TribladeBianco , Ion Shield	1100,00	27
01306.RF	Aisciugamani Veltia Triblade Rosso F1	1100,00	27
01306.S	Aisciugamani Veltia Triblade Grigio Silver	1022,00	27
01306.W	Aisciugamani Veltia Triblade Bianco	852,00	27
01450.B	Aisciugamani Bigflow pulsante, lucido	235,00	47
01450.S	Aisciugamani Bigflow pulsante, satinato	235,00	47
01450.W	Aisciugamani Bigflow pulsante, bianco	195,00	47
01451.B	Asciugamani Bigflow automatico, lucido	235,00	49
01451.S	Asciugamani Bigflow automatico, satinato	235,00	49
01451.W	Asciugamani Bigflow automatico, bianco	195,50	49
01460.W	Asciugamani Bigflow automatico ABS bianco	156,00	47
01461.W	Asciugamani Bigflow	156,00	49
01481.B	Asciugamani Bigflow Evo, lucido	207,00	45
01481.N	Asciugamani Bigflow Evo, nero	380,00	45
01481 altri colori	Asciugamani Bigflow Evo	456,00	45
01481.S	Asciugamani Bigflow Evo, satinato	207,00	45
01481.W	Asciugamani Bigflow Evo, bianco	170,00	45
01491.W	Asciugamani Bigflow Evo, ABS bianco	115,00	45
01600.B	Asciugamani Thin con sensore	324,00	37
01600.S	Asciugamani Thin con sensore	324,00	37
01600.W	Asciugamani Thin con sensore	318,00	37
01831.B	Asciugamani Fuga Evo, lucido	299,00	19
01831.N	Asciugamani Fuga Evo, lucido	408,00	19
01831.S	Asciugamani Fuga Evo, satinato	295,00	19
01851.B	Asciugamani Fuga con sensore	319,00	21
01851.S	Asciugamani Fuga con sensore	308,00	21
01851.W	Asciugamani Fuga con sensore	265,00	21
01861.W	Asciugamani Fuga con sensore	222,50	21
01871.BK	Asciugamani Fusion nero	CONSULTAR	23
01871.G	Asciugamani Fusion grigio	CONSULTAR	23
01871.PK	Asciugamani Fusion rosa	CONSULTAR	23
01871.TQ	Asciugamani Fusion turquoise	CONSULTAR	23
01871.W	Asciugamani Fusion Bianco	CONSULTAR	23
01871.YL	Asciugamani Fusion giallo	CONSULTAR	23
01901.BK	Concept³ asciugamani, dosatore sapone e rubinetto, nero	1641,00	15
01901.GD	Concept³ asciugamani, dosatore sapone e rubinetto, oro	1779,00	15
01901.S	Concept³ asciugamani, dosatore sapone e rubinetto, silver	1490,00	15
01901.T	Concept³ asciugamani, dosatore sapone e rubinetto, titanium	1641,00	15
01902.BK	Concept³ asciugamani, dosatore sapone e rubinetto, grandi dimensioni, nero	1641,00	15
01902.GD	Concept³ asciugamani, dosatore sapone e rubinetto, grandi dimensioni, oro	1779,00	15
01902.S	Concept³ asciugamani, dosatore sapone e rubinetto, grandi dimensioni, silver	1490,00	15
01902.T	Concept³ asciugamani, dosatore sapone e rubinetto, grandi dimensioni, titanium	1641,00	15
01910.B	Airtap asciugamani	870,00	80
01911.B	Airtap asciugamani gandi dimensioni	870,00	80
02010.W	Asciugacapelli HotelLine	29,30	66
02011.W	Asciugacapelli HotelLine	68,80	66
02012.W	Asciugacapelli HotelLine	82,00	66
02013.B	Asciugacapelli Hotel Line	58,40	65
02014.B	Asciugacapelli Hotel Line	31,10	65
02055.G	Asciugacapelli Hotel Line	61,70	63
02055.N	Asciugacapelli HotelLine	49,70	63
02055.W	Asciugacapelli HotelLine	38,00	63
02057.B	Asciugacapelli Hotel Line	61,00	65
02058.S	Aisciugacapelli Hotel Line	89,30	65
02200.B	Asciugacapelli ZONDA	388,00	61
02200.S	Asciugacapelli ZONDA	388,00	61
02200.W	Asciugacapelli ZONDA	348,00	61

CÓDIGO	DESCRIPICIÓN	PRECIO	PG
02300.S	Asciugacapelli MANGO	519,00	63
03001.06.B	Dosatore di sapone 600 ml	29,00	74
03001.06.S	Dosatore di sapone 600 ml	28,30	74
03001.W	Dosatore di sapone liquido verticale	56,10	72
03002.W	Dosatore di sapone liquido orizzontale	56,10	75
03003.B	Dispenser di sapone liquido verticale con corpo in acciaio inox	39,40	74
03004.B	Dosatore di sapone liquido orizzontale	74,90	76
03004.S	Dosatore di sapone liquido orizzontale	64,50	76
03005.B	Dosatore di sapone liquido orizzontale	59,20	76
03008.W	Dosatore di sapone liquido a parete	22,50	83
03009.W	Dosatore di sapone liquido a parete	44,90	83
03010.BK	Dosatore di sapone liquido a parete	53,40	113
03011.BK	Dosatore di sapone liquido a parete	73,20	113
03012.BK	Dosatore di sapone liquido a parete schiuma	80,20	113
03013.ABS	Dosatore di sapone liquido per ospedali	110,00	77
03013.AL	Dosatore di sapone liquido per ospedali	127,50	77
03013.S	Dosatore di sapone liquido per ospedali	135,00	77
03016.L	Dosatore di sapone liquido per ospedali	140,50	77
03018.W	Dosatore di sapone liquido a parete	30,70	83
03019.W	Dosatore di sapone liquido a parete	47,60	83
03022.S	Dispenser di sapone liquido verticale	52,90	74
03023.S	Dosatore di sapone automatico	107,00	80
03024.B	Dosatore di sapone liquido verticale	122,50	73
03024.S	Dosatore di sapone liquido verticale	133,50	73
03025.S	Dosatore di sapone liquido verticale	127,00	73
03032.T	Dosatore di sapone doppio 2 x 200 ml	27,00	82
03036.N	Dosatore di sapone liquido a parete	31,60	82
03036.W	Dosatore di sapone liquido a parete	16,60	82
03038.FP	Pompa di schiuma per dosatore di sapone 03039.S, 03039.B y 03038.W	3,50	79
03038.TR	Transformatore	13,90	79
03038.W	Dosatore di sapone automatico 1000 ml	65,00	79
03039.B	Dosatore di sapone automatico 1000 ml	115,00	79
03039.N	Dosatore di sapone automatico 1000 ml	223,49	79
03039 altri colori	Dosatore di sapone automatico 1000 ml	224,00	79
03039.S	Dosatore di sapone automatico 1000 ml	109,00	79
03041.B	Dosatore di sapone liquido verticale	60,50	72
03041.S	Dosatore di sapone liquido verticale	50,00	72
03042.B	Dosatore di sapone liquido orizzontale	56,70	75
03042.S	Dosatore di sapone liquido orizzontale	53,70	75
03046.B	Dosatore di sapone liquido verticale	73,10	121
03050.B	Dosatore di sapone liquido verticale	62,60	71
03050.N	Dosatore di sapone liquido verticale	103,50	71
03050 altri colori	Dosatore di sapone liquido verticale	124,00	71
03050.S	Dosatore di sapone liquido verticale	58,00	71
03100.B	Dosatore di sapone ad incasso su top	60,60	84
03101.B	Dosatore di sapone ad incasso su top	41,40	84
03102.S	Dosatore di sapone ad incasso su top	84,70	84
03103.S	Dosatore di sapone ad incasso su top	105,00	84
03106.B	Dosatore di sapone elettronico	379,55	80
03106.MUL.B	Dosatore di sapone MULTIFEED system	406,00	81
03107.B	Dosatore di sapone	422,00	85
03108.DEP1	Deposito MULTIFEED system	727,00	81
03108.DEP2	Deposito MULTIFEED system	392,00	81
03108.DEP3	Deposito MULTIFEED system	312,00	81
03201.S	Dosatore di sapone ad incasso, verticale	125,00	85
03202.S	Dosatore di sapone ad incasso, orizzontale	125,00	85
04003.W	Distributore di asciugamani di carta	53,50	109
04004.2.BK	Distributore di asciugamani di carta	209,00	109
04004.2.W	Distributore di asciugamani di carta	209,00	109
04005.B	Distributore di asciugamani di carta con visualizzatore di contenuto e serratura di sicurezza	52,00	105
04005.S	Distributore di asciugamani di carta con visualizzatore di contenuto e serratura di sicurezza	52,00	105
04006.B	Distributore di asciugamani di carta	51,00	104
04006.S	Distributore di asciugamani di carta	50,00	104
04006.W	Distributore di asciugamani di carta	35,00	104
04008.B	Portarotolo a pavimento	54,30	93
04009.B	Portarotolo a parete	52,20	93
04010.B	Distributore di asciugamani di carta con visualizzatore di contenuto e serratura di sicurezza	76,70	105
04010.S	Distributore di asciugamani di carta con visualizzatore di contenuto e serratura di sicurezza	76,50	105
04020.N	Distributore di asciugamani di carta con visualizzatore di contenuto e serratura di sicurezza	44,40	105
04020.W	Distributore di asciugamani di carta con visualizzatore di contenuto e serratura di sicurezza	21,65	105
04024.B	Dispenser di fazzoletti di carta	35,90	184
04026.2.B	Dispenserdi copri sedili igienici	85,80	183
04026.2.S	Dispenser di copri sedili igienici	85,80	183
04026.2.W	Dispenser di copri sedili igienici	25,50	183
04027.BK	Distributore di fazzoletti di carta nero	43,00	115
04028.BK	Dispenser di copri sedili di carta nero	66,20	115
04029.BK	Distributore di sacchetti igienici nero	24,50	116
04030.BK	Distributore bulkpack nero	57,40	114
04031.BK	Distributore di asciugamani di carta nero	89,70	114
04032.2.BK	Distributore di asciugamani di carta	173,00	109
04032.2.W	Distributore di asciugamani di carta	173,00	109
04032.BK	Distributore di asciugamani di carta nero	300,00	115
04033.BK	Distributore di asciugamani di carta nero	312,00	115
04035.REC.S	Distributore di asciugamani di carta	556,00	108
04035.S	Distributore di asciugamani di carta	441,00	108
04046.B	Distributore di asciugamani di carta	65,20	103
04046.N	Distributore di asciugamani di carta	137,50	103
04046 altri colori	Distributore di asciugamani di carta	165,00	103
04046.S	Distributore di asciugamani di carta	64,80	103
04049.B.2	Dispenser di sacchetti igienici	11,70	184
04050.B	Dispenser di sacchetti igienici	20,90	184
04050.S	Dispenser di sacchetti igienici	20,90	184
04098.B	Distributore di asciugamani in bobina. Chiusura di sicurezza	120,90	106
04098.MINI.B	Distributore di asciugamani in bobina. Chiusura di sicurezza	86,50	106
04098.MINI.S	Distributore di asciugamani in bobina. Chiusura di sicurezza	86,50	106
04098.S	Distributore di asciugamani in bobina. Chiusura di sicurezza	124,00	106
04098.W	Distributore di asciugamani in bobina. Chiusura di sicurezza	112,00	106
04099.B	Distributore di asciugamani in bobina. Chiusura di sicurezza	133,00	106
04099.MINI.B	Distributore di asciugamani in bobina. Chiusura di sicurezza	110,00	106
04099.MINI.S	Distributore di asciugamani in bobina. Chiusura di sicurezza	110,00	106
04099.S	Distributore di asciugamani in bobina. Chiusura di sicurezza	133,00	106
04101.T	Distributore di asciugamani in bobina. Chiusura di sicurezza	53,00	107
04108.MINI.N	Distributore di asciugamani in bobina. Chiusura di sicurezza	39,20	107
04108.MINI.W	Distributore di asciugamani in bobina. Chiusura di sicurezza	17,85	107
04108.N	Distributore di asciugamani in bobina. Chiusura di sicurezza	54,30	107
04108.W	Distributore di asciugamani in bobina. Chiusura di sicurezza	27,80	107
05001.B	Distributore di carta igienica, rotolo industriale 250/300 mt , visualizzatore di contenuto e serratura di sicurezza	45,50	90
05001.S	Distributore di carta igienica, rotolo industriale 250/300 mt , visualizzatore di contenuto e serratura di sicurezza	43,50	90
05001.W	Distributore di carta igienica, rotolo industriale 250/300 mt , visualizzatore di contenuto e serratura di sicurezza	41,40	90
05001.XL.B	Distributore di carta igienica, rotolo industriale 500 mt , visualizzatore di contenuto e serratura di sicurezza	57,20	90
05001.XL.S	Distributore di carta igienica , rotolo industriale 500 mt , visualizzatore di contenuto e serratura di sicurezza	54,10	90
05001.XL.W	Distributore di carta igienica , rotolo industriale 500 mt , visualizzatore di contenuto e serratura di sicurezza	51,00	90
05002.W	Distributore di carta igienica, doppio rotolo	62,60	91
05004.N	Distributore di carta igienica industriale. Visualizzatore di contenuto e serratura di sicurezza. Rotolo di 200 m	41,60	91
05004.W	Distributore di carta igienica industriale. Visualizzatore di contenuto e serratura di sicurezza. Rotolo di 200 m	19,30	91
05005.N	Distributore di carta igienica industriale. Visualizzatore di contenuto e serratura di sicurezza. Rotolo di 500 m	43,20	91
05005.W	Distributore di carta igienica industriale. Visualizzatore di contenuto e serratura di sicurezza. Rotolo di 500 m	19,90	91
05006.B	Distributore di carta igienica industriale. Visualizzatore di contenuto e serratura di sicurezza	42,50	89
05006.S	Distributore di carta igienica industriale. Visualizzatore di contenuto e serratura di sicurezza	42,50	89
05006.W	Distributore di carta igienica industriale. Visualizzatore di contenuto e serratura di sicurezza	32,00	89
05007.B	Portarotolo di carta igienica	43,20	95
05007.S	Portarotolo di carta igienica	43,20	95
05008.B	Portarotolo di carta igienica	66,60	96
05010.BK	Portarotolo di carta igienica nero	86,10	113
05011.B	Portarotolo di carta igienica	16,00	95
05011.BK	Distributore di carta igienica industriale nero	93,30	114

CÓDIGO	DESCRIPICIÓN	PRECIO	PG
05012.B	Portarotolo di carta igienica	24,00	96
05012.BK	Distributore di carta igienica industriale nero	49,10	114
05013.B	Portarotolo di carta igienica	14,05	163
05013.S	Portarotolo di carta igienica	15,10	163
05015.S	Portarotolo di carta igienica	77,30	96
05018.B	Portarotolo di carta igienica	22,35	95
05018.S	Portarotolo di carta igienica	23,65	95
05023.S	Portarotolo di carta igienica	17,40	95
05046.B	Portarotolo di carta igienica	55,70	89
05046.N	Portarotolo di carta igienica	132,50	89
05046 altri colori	Portarotolo di carta igienica	159,00	89
05046.S	Portarotolo di carta igienica	52,20	89
05099.W	Doppio portaroloto di carta igienica	44,50	96
05100.B	Distributore di carta igienica. Visualizzatore di contenuto e serratura di sicurezza. Tre rotoli	83,90	99
05100.S	Distributore di carta igienica. Visualizzatore di contenuto e serratura di sicurezza. Tre rotoli	83,90	99
05100.W	Distributore di carta igienica. Visualizzatore di contenuto e serratura di sicurezza. Tre rotoli	62,40	99
05101.B	Distributore di carta igienica. Visualizzatore di contenuto e serratura di sicurezza. Due rotoli	56,70	99
05101.S	Distributore di carta igienica. Visualizzatore di contenuto e serratura di sicurezza. Due rotoli	52,30	99
05101.W	Distributore di carta igienica. Visualizzatore di contenuto e serratura di sicurezza. Due rotoli	56,70	99
05103.B	Distributore di carta igienica industriale. Visualizzatore di contenuto e serratura di sicurezza. Rotolo di 250/300 m	81,40	92
05103.S	Distributore di carta igienica industriale. Visualizzatore di contenuto e serratura di sicurezza. Rotolo di 250/300 m	82,50	92
05103.W	Distributore di carta igienica industriale. Visualizzatore di contenuto e serratura di sicurezza. Rotolo di 250/300 m	68,90	92
05104.B	Distributore di carta igienica industriale. Visualizzatore di contenuto e serratura di sicurezza. Rotolo di 500 m	90,50	92
05104.S	Distributore di carta igienica industriale. Visualizzatore di contenuto e serratura di sicurezza. Rotolo di 500 m	92,10	92
05104.W	Distributore di carta igienica industriale. Visualizzatore di contenuto e serratura di sicurezza. Rotolo di 500 m	74,70	92
05105.B	Distributore di carta igienica. Visualizzatore di contenuto e serratura di sicurezza. Quattro rotoli	106,00	99
05105.S	Distributore di carta igienica. Visualizzatore di contenuto e serratura di sicurezza. Quattro rotoli	106,00	99
05107.S	Distributore di asciugamani in carta con chiusura di sicurezza	78,30	101
05108.B	Distributore di carta igienica bulkpack	137,00	101
05108.S	Distributore di carta igienica bulkpack	137,00	101
05118.N	Distributore di asciugamani in carta con chiusura di sicurezza	39,20	101
05118.W	Distributore di asciugamani in carta con chiusura di sicurezza	26,50	101
05202.S	Portarotolo doppio ad incasso con serratura di sicurezza	113,50	97
05203.B	Portarotolo di carta igienica. Incassato a parete	37,50	97
05203.S	Portarotolo di carta igienica. Incassato a parete	37,50	97
05204.B	Portarotolo di carta igienica. Incassato a parete	29,10	97
05204.S	Portarotolo di carta igienica. Incassato a parete	29,00	97
05206.B	Portarotolo doppio ad incasso	45,00	97
06016.2.K	Deodorante per ambienti	10,20	329
06019.3	Tubo di ricambio	25,90	328
06020.08	Tubo di ricambio	8,87	328
06020.15	Tubo di ricambio	19,00	328
06020.20	Tubo di ricambio	34,20	328
06020.40	Tubo di ricambio	34,40	328
06025.K	Cartuccia di ricambio per sapone in schiuma	11,00	113
06028.B	Valvola per orinatoio waterless	102,50	202
06030.K	Ricambio per deodorante ambienti 17030.W	23,00	329
06045.FIX	Adesivo per fissaggio accessori bagno	10,10	133
06050.K	Ricambio per deodorante batteriostatico 17030.W	28,70	329
07000.B	Rubinetto a pulsante temporizzato per lavabo	77,20	318
07001.B	Rubinetto a pulsante temporizzato . Installazione a parete	81,10	318
07002.B	Rubinetto temporizzato bordo lavabo	117,00	318
07002M	Rubinetto miscelatore temporizzato per lavabo	237,50	318
07003.B	Rubinetto a pulsante temporizzato per lavabo	82,70	319
07003M	Rubinetto miscelatore temporizzato per lavabo	155,50	319
07004.B	Rubinetto con pulsante a leva temporizzato	116,00	319
07008.B	Bocchello a muro fisso per lavabo	52,10	320
07009.B	Bocchello a bordo lavabo curvo fisso	91,70	320
07010.B	Bocchello curvo a muro fisso per lavabo	47,30	320
07011.10.B	Bocchello curvo antivandalo	101,50	229
07013.K	Rubinetto antivandalo	122,00	228

CÓDIGO	DESCRIPICIÓN	PRECIO	PG
07014.B	Set di rubinetti per unità monoblocco	1160,00	231
07015.10.B	Rubinetto antivandalo	273,00	228
07016.10.B	Rubinetto antivandalo	314,00	228
07017.2.10.B	Rubinetto antivandalo	379,00	228
07052.B	Rubinetto a pulsante temporizzato ad incasso per orinatoio	94,80	320
07060.B	Rubinetto a pulsante temporizzato ad incasso per doccia	94,80	322
07061.B	Doccia rubinetto temporizzata un'uscita installazione a parete	100,00	322
07062.B	Miscelatore a pulsante temporizzato ad incasso per doccia	302,00	322
07063.B	Set doccia con rubinetto a pulsante temporizzato e soffione antivandalico	218,00	323
07064.B	Set doccia con rubinetto temporizzato. Tubo di 850 millimetri	466,00	323
07069.B	Rubinetto miscelatore termostatico temporizzato con leva	462,00	322
07071.B	Soffione doccia antivandalo	79,70	323
07074.2.B	Soffione doccia antivandalo orientabile	112,00	323
07075.10.B	Beccuccio per doccia antivandalo	149,50	229
07076.1.B	Flussometro temporizzato da incasso a parete 1 ''	185,50	321
07076.34.B	Flussometro temporizzato da incasso a parete 3/4 ''	181,50	321
07078.1.B	Flussometro temporizzato a parete 1''	186,50	321
07078.B	Flussometro temporizzato a parete 3/4''	174,50	321
07079.B	Flussometro temporizzato a parete 3/4''	136,00	321
07080.K	Flussometro antivandalo	153,50	229
07081.K	Flussometro antivandalo	113,00	229
07082.B	Flussometro temporizzato con rubinetto di arresto	306,00	229
07083.B	Flussometro temporizzato senza rubinetto di arresto	306,00	229
07084.10.B	Pulsante antivandalo	130,50	228
07085.10.B	Pulsante antivandalo	130,50	228
07086.B	Tubo di scarico adatto per flussometri	72,40	321
07090.B	Rubinetto temporizzato	1276,00	228
07091.B	Flussometro per orinatoio	162,00	321
07092.B	Flussometro per WC	162,00	321
07100.B	Rubinetto professionale	776,00	325
07101.B	Rubinetto professionale	358,00	325
07102.B	Rubinetto professionale	477,00	325
07102.CC	Rubinetto professionale	635,00	325
07102M.CC	Rubinetto professionale	876,00	325
07103.B	Rubinetto professionale	73,90	325
07106.B	Rubinetto a a pedale	178,00	324
07107.B	Rubinetto a a pedale	263,00	324
07108.B	Rubinetto a a pedale	266,00	324
07112.B	Rubinetto a pulsante	141,00	324
07200.B	Miscelatore con leva lunga adatto per lavabo H5	45,60	294
07201.B	Miscelatore con leva lunga	241,00	295
07250.B	Rubinetto elettronico	557,50	80
08003.B	Specchio ingranditore	153,00	190
08004.B	Specchio estensibile	54,40	191
08005.B	Specchio estensibile	81,80	191
08006.B	Specchio estensibile	133,00	190
08007.B	Specchio estensibile ingranditore in ottone cromato	31,70	190
08009.2.B	Specchio estensibile ingranditore in ottone cromato	67,60	191
08012.B	Specchio regolabile in altezza in ABS cromato	53,90	190
08015.B	Specchio estensibile quadrato	125,00	191
08023.B	Specchio reclinabile	238,50	298
08023.S	Specchio reclinabile	238,50	298
08023.W	Specchio reclinabile	178,50	298
08024.B	specchio reclinabile	238,50	298
08024.S	Specchio reclinabile	238,50	298
08024.W	Specchio reclinabile	178,50	298
08025.N36	NYLON serie - Specchio	258,00	285
08025.W	Specchio reclinabile	352,00	299
08026.W	Specchio reclinabile	104,00	299
08050.6.B	Specchio in acciaio inox AISI 304 con cornice 600 x 450. Finitura lucida	308,00	192
08050.6.S	Specchio in acciaio inox AISI 304 con cornice 600 x 450. Finitura satinata	308,00	192
08050.6.W	Specchio con cornice 600 x 450 mm in accaio Inox AISI 304	308,00	192
08050.B	Specchio in acciaio inox AISI 304 con cornice 600 x 450. Finitura lucida	155,00	192
08050.S	Specchio in acciaio inox AISI 304 con cornice 600 x 450. Finitura satinata	155,00	192
08050.W	Specchio con cornice 600 x 450 mm in accaio Inox AISI 304	155,00	192
08051.6.B	Specchio con cornice 700x500 in accaio inox AISI 304	330,00	192
08051.6.S	Specchio con cornice in acciaio inox AISI 304, 700 x 500 304	330,00	192
08051.6.W	Specchio con cornice 700 x 500 mm, bianco	330,00	192
08051.B	Specchio con cornice 700x500 in accaio inox AISI 304	156,00	192
08051.S	Specchio con cornice in acciaio inox AISI 304, 700 x 500 304	156,00	192
08051.W	Specchio con cornice 700 x 500 mm, bianco	156,00	192

CÓDIGO	DESCRIPICIÓN	PRECIO	PG
08052.6.B	Specchio con cornice in acciaio inox AISI 304, 800 x 600	392,00	192
08052.6.S	Specchio con cornice in acciaio inox AISI 304, 800 x 600	392,00	192
08052.6.W	Specchio con cornice in acciaio inox AISI 304, 800 x 600	392,00	192
08052.B	Specchio con cornice in acciaio inox AISI 304, 800 x 600	156,00	192
08052.S	Specchio con cornice in acciaio inox AISI 304, 800 x 600	156,00	192
08052.W	Specchio con cornice in acciaio inox AISI 304, 800 x 600	156,00	192
08053.S	Specchio reclinabile	255,00	299
08071.B	Specchio antivandalo	124,00	226
09002.S	Cestino igienico in acciaio inox satinato	83,30	260
09004.S	Cestino igienico in acciaio inox satinato	65,60	260
09007.2.W	Cestino igienico in acciaio inox satinato	49,50	260
09008.S	Rosone per foro contenitore di rifiuti soprapiano	62,60	260
09009.S	Rosone con coperchio per foro	31,90	260
09013.P.S	Gancio di sicurezza	58,60	226
09013.R.S	Gancio di sicurezza	34,80	226
09015.S	CLASSIC serie - appendiabiti acciaio inox satinato	9,10	163
09016.85.B	Gancio singolo	12,80	162
09016.85.S	Gancio singolo	12,80	162
09016.B	CLASSIC serie - appendiabiti acciaio inox finitura lucida	11,35	162
09016.S	CLASSIC serie - appendiabiti acciaio inox finitura satinata	10,90	162
09017.B	CLASSIC serie - appendiabiti acciaio inox finitura lucida	12,40	162
09017.S	CLASSIC serie - appendiabiti acciaio inox finitura satinata	12,20	162
09018.B	CLASSIC serie - appendiabiti acciaio inox finitura lucida	13,40	162
09018.S	CLASSIC serie - appendiabiti acciaio inox finitura satinata	13,40	162
09019.B	CLASSIC serie - appendiabiti acciaio inox finitura lucida	22,30	163
09019.S	CLASSIC serie - appendiabiti acciaio inox finitura satinata	23,35	163
09023.B	CLASSIC serie - Mensola con Barra inferiore portasciugamani finitura lucida in acciaio inox	82,20	160
09023.S	CLASSIC serie - Mensola con Barra inferiore portasciugamani finitura satinata in acciaio inox	72,80	160
09024.B	CLASSIC serie - Porta asciugamani riscaldato	57,50	159
09025.B	CLASSIC serie - Porta asciugamani	38,60	159
09026.B	CLASSIC serie - Porta asciugamani in acciaio inox finitura lucida Ø 25 millimetri	58,90	159
09027.B	CLASSIC serie - Portasciugamani finitura lucida in acciaio inox	33,50	158
09027.S	CLASSIC serie - Portasciugamani finitura satinata in acciaio inox	37,20	158
09028.B	CLASSIC serie - Porta asciugamani	37,50	158
09028.S	CLASSIC serie - Porta asciugamani	38,10	158
09030.B	CLASSIC serie - Porta asciugamani	34,90	158
09030.S	CLASSIC serie - Porta asciugamani	34,90	158
09031.B	CLASSIC serie - Porta asciugamani	36,40	158
09031.S	CLASSIC serie - Porta asciugamani	36,40	158
09033.B	CLASSIC serie - Mensola portasalviette in acciaio inox, 450 mm, finitura lucida	55,20	159
09034.B	CLASSIC serie - Mensola in acciaio inox finitura lucida, 600 millimetri	51,80	159
09036.B	CLASSIC serie - Mensola con porta asciugamani inferiore in acciaio inox	59,30	160
09036.S	CLASSIC serie - Mensola con porta asciugamani inferiore in acciaio inox satinato	58,00	160
09037.B	CLASSIC serie - Porta sapone ad incasso in acciaio inox	31,50	161
09038.B	CLASSIC serie - Portasapone ad incasso in acciaio inox	27,80	161
09039.183.B	Bastone per tenda doccia	55,70	188
09039.230.A	Bastone per tenda doccia	74,20	188
09040.152.B	Bastone per tenda doccia	74,20	188
09042.B	Bastone per tenda doccia	88,90	188
09043.B	Anelli per tenda doccia	12,80	189
09044.B	CLASSIC serie - Portasapone in acciaio inox	15,10	161
09044.S	CLASSIC serie - Portasapone ad incasso in acciaio inox	15,10	161
09045.B	CLASSIC serie - Portasciugamani con porta sapone in acciaio inox	26,00	161
09046.B	CLASSIC serie - Maniglione angolare con portasapone in acciaio inox lucido	57,90	160
09046.SJ.B	CLASSIC serie - Maniglione angolare in acciaio inox lucido	44,00	160
09047.B	CLASSIC serie - Porta asciugamani ad anello in acciaio inox	17,70	158
09047.S	CLASSIC serie - Porta asciugamani ad anello in acciaio inox	17,70	158
09048.B	CLASSIC serie - Mensola in acciaio inox, 450 mm, finitura lucida	59,10	158
09048.S	CLASSIC serie - Mensola in acciaio inox, 450 mm, finitura satinata	59,10	158
09051.106.V	Tenda doccia - 1830 x 1065 mm	18,60	189
09051.178.V	Tenda doccia - 1830 x 1780 mm	22,00	189
09052.B	Porta sapone triangolare in ottone cromato	33,60	180
09053.B	Porta sapone triangolare in ottone cromato	67,60	180
09054.B	Portasapone rettangolare in ottone cromato	40,80	180
09055.B	Portasapone rettangolare in ottone cromato	23,90	180
09056.B	Portasapone rettangolare in acciaio inox	28,70	180
09057.B	Portasapone rettangolare in acciaio inox	69,10	181

CÓDIGO	DESCRIPICIÓN	PRECIO	PG
09058.B	CLASSIC serie - Stendibiancheria retrattile in acciaio inox	23,40	163
09059.B	CLASSIC serie - Porta scopino in acciaio inox lucido	27,05	164
09059.S	CLASSIC serie - Porta scopino in acciaio inox satinato	27,65	164
09062.B	Portasapone rettangolare in acciaio inox	40,60	181
09063.B	Porta sapone triangolare in acciaio inox	45,80	181
09063.S	Porta sapone triangolare in acciaio inox	47,00	181
09064.B	Porta sapone rettangolare in acciaio inox	33,80	181
09064.S	Portasapone rettangolare in acciaio inox satinato	40,00	181
09065.B	Porta sapone rettangolare in acciaio inox	64,20	181
09071.B	Porta scopino	33,10	186
09071.S	Porta scopino	33,10	186
09073.B	Porta scopino	37,10	186
09073.S	Porta scopino	39,40	186
09074.B	Porta scopino	46,40	186
09074.S	Porta scopino	46,40	186
09075.B	Porta scopino	41,80	187
09075.S	Porta scopino	41,80	187
09076.S	Porta scopino	41,80	187
09077.B	Porta scopino	37,10	187
09077.S	Porta scopino	37,10	187
09100.B	Contenitore di rifiuti igienici, 3 litri a pedale	20,80	253
09100.S	Contenitore di rifiuti igienici, 3 litri a pedale	23,50	253
09100.W	Contenitore di rifiuti igienico, 3 litri pedale in acciaio inox finitura bianco	21,85	253
09101.B	Contenitore di rifiuti igienico, 5 litri pedale lucido acciaio inox	26,00	253
09101.S	Contenitore di rifiuti igienico, 5 litri pedale satinato acciaio inox	31,20	253
09101.W	Contenitore di rifiuti igienico, 5 litri pedale in acciaio inox finitura bianco	29,10	253
09102.B	Contenitore di rifiuti igienico, 12 litri pedale lucido acciaio inox	37,50	253
09102.S	Contenitore di rifiuti igienico, 12 litri pedale satinato acciaio inox	43,70	253
09102.W	Contenitore di rifiuti igienico, 12 litri pedale in acciaio inox finitura bianco	41,60	253
09103.B	Contenitore di rifiuti igienico, 20 litri pedale lucido acciaio inox	68,70	253
09103.S	Contenitore di rifiuti igienico, 20 litri pedale satinato acciaio inox	68,70	253
09103.W	Contenitore di rifiuti igienico, 20 litri pedale in acciaio inox finitura bianco	79,20	253
09104.B	Contenitore di rifiuti igienico, 30 litri pedale lucido acciaio inox	76,70	253
09104.S	Contenitore di rifiuti igienico, 30 litri pedale satinato acciaio inox	80,10	253
09104.W	Contenitore di rifiuti igienico, 30 litri pedale in acciaio inox finitura bianco	97,30	253
09107.W	CLASSIC serie - porta scopino	7,05	164
09108.BK	Porta scopino serie nero	89,40	116
09109.BK	Porta scopino serie nero	60,00	116
09110.B	Contenitore di rifiuti con pedale 12 litri in acciaio inox lucido	52,70	253
09110.S	Contenitore di rifiuti con pedale 12 litri in acciaio inox satinato	50,70	253
09200.2.S	Fasciatoio orizzontale ad incasso in acciaio inox	1380,00	315
09203.2.S	Fasciatoio	1380,00	315
09206.S	Fasciatoio orizzontale	2800,00	314
09209.W	Fasciatoio orizzontale	396,50	314
09211.W	Sedile di sicurezza bianco a parete in polietilene	164,50	314
09213.W	Fasciatoio orizzontale	362,00	315
09214.S	Fasciatoio orizzontale	835,00	315
09215.W	Fasciatoio verticale	409,00	314
10002.S	Fontanella refrigerata in acciaio inox AISI 304, 50 l / h	1285,00	310
10004.S	Fontanella refrigerata in acciaio inox AISI 304, 25 l / h	1095,00	310
10005.K	Filtro anticloro	154,50	311
10007.K	Cartuccia anticloro	115,00	311
10008.B	Rubinetto a pulsante	79,90	311
10010.K	Distributore bicchieri	33,60	311
10023.S	Fontanella refrigerata con rubinetto in acciaio inox	328,00	311
10071.B	Rubinetto riempi bicchiere	72,80	311
10080.S	Fontanella refrigerata a parete in acciaio inox AISI 304, 30 l / h	1245,00	310
11160.060.E	Lavelli in acciaio inox	1173,00	234
11160.060.F	Lavelli in acciaio inox	451,00	234
11160.060.K	Lavelli in acciaio inox	990,00	234
11160.070.E	Lavelli in acciaio inox	1264,00	234
11160.070.F	Lavelli in acciaio inox	628,00	234
11160.070.K	Lavelli in acciaio inox	1081,00	234
11170.070.E	Lavelli in acciaio inox	1383,00	234
11170.070.F	Lavelli in acciaio inox	647,00	234
11170.070.K	Lavelli in acciaio inox	1168,00	234
11170.080.E	Lavelli in acciaio inox	1669,00	234
11170.080.F	Lavelli in acciaio inox	677,00	234
11170.080.K	Lavelli in acciaio inox	1427,00	234
11170.100.E	Lavelli in acciaio inox	2090,00	234
11170.100.F	Lavelli in acciaio inox	1155,00	234

CÓDIGO	DESCRIPICIÓN	PRECIO	PG
11170.100.K	Lavelli in acciaio inox	1795,00	234
11170.120.E	Lavelli in acciaio inox	2432,00	234
11170.120.F	Lavelli in acciaio inox	1296,00	234
11170.120.K	Lavelli in acciaio inox	2086,00	234
11170.140.E	Lavelli in acciaio inox	2542,00	234
11170.140.F	Lavelli in acciaio inox	1435,00	234
11170.140.K	Lavelli in acciaio inox	2156,00	234
11260.100.E	Lavelli in acciaio inox	1778,00	234
11260.100.F	Lavelli in acciaio inox	894,00	234
11260.100.K	Lavelli in acciaio inox	1497,00	234
11260.120.E	Lavelli in acciaio inox	1865,00	234
11260.120.F	Lavelli in acciaio inox	936,00	234
11260.120.K	Lavelli in acciaio inox	1555,00	234
11260.130.E	Lavelli in acciaio inox	2109,00	234
11260.130.F	Lavelli in acciaio inox	1180,00	234
11260.130.K	Lavelli in acciaio inox	1771,00	234
11270.100.E	Lavelli in acciaio inox	2020,00	234
11270.100.F	Lavelli in acciaio inox	950,00	234
11270.100.K	Lavelli in acciaio inox	1725,00	234
11270.120.E	Lavelli in acciaio inox	2160,00	234
11270.120.F	Lavelli in acciaio inox	1041,00	234
11270.120.K	Lavelli in acciaio inox	1814,00	234
11270.140.E	Lavelli in acciaio inox	2712,00	234
11270.140.F	Lavelli in acciaio inox	1172,00	234
11270.140.K	Lavelli in acciaio inox	2325,00	234
11270.180.E	Lavelli in acciaio inox	2994,00	234
11270.180.F	Lavelli in acciaio inox	1890,00	234
11270.180.K	Lavelli in acciaio inox	2497,00	234
112L50.080.E	Lavelli in acciaio inox	734,00	234
112L50.080.F	Lavelli in acciaio inox	216,00	234
112L50.080.K	Lavelli in acciaio inox	593,00	234
112L50.100.E	Lavelli in acciaio inox	792,00	234
112L50.100.F	Lavelli in acciaio inox	266,00	234
112L50.100.K	Lavelli in acciaio inox	648,00	234
112L55.100.E	Lavelli in acciaio inox	1082,00	234
112L55.100.F	Lavelli in acciaio inox	531,00	234
112L55.100.K	Lavelli in acciaio inox	864,00	234
112L55.120.E	Lavelli in acciaio inox	1205,00	234
112L55.120.F	Lavelli in acciaio inox	595,00	234
112L55.120.K	Lavelli in acciaio inox	969,00	234
112L55.140.E	Lavelli in acciaio inox	1443,00	234
112L55.140.F	Lavelli in acciaio inox	783,00	234
112L55.140.K	Lavelli in acciaio inox	1216,00	234
112L60.100.E	Lavelli in acciaio inox	1440,00	234
112L60.100.F	Lavelli in acciaio inox	631,00	234
112L60.100.K	Lavelli in acciaio inox	1160,00	234
112L60.120.E	Lavelli in acciaio inox	1387,00	234
112L60.120.F	Lavelli in acciaio inox	542,00	234
112L60.120.K	Lavelli in acciaio inox	1077,00	234
112L60.130.E	Lavelli in acciaio inox	1727,00	234
112L60.130.F	Lavelli in acciaio inox	791,00	234
112L60.130.K	Lavelli in acciaio inox	1389,00	234
112L60.140.E	Lavelli in acciaio inox	1909,00	234
112L60.140.F	Lavelli in acciaio inox	751,00	234
112L60.140.K	Lavelli in acciaio inox	1550,00	234
112L70.100.E	Lavelli in acciaio inox	1663,00	234
112L70.100.F	Lavelli in acciaio inox	681,00	234
112L70.100.K	Lavelli in acciaio inox	1368,00	234
112L70.120.E	Lavelli in acciaio inox	1612,00	234
112L70.120.F	Lavelli in acciaio inox	635,00	234
112L70.120.K	Lavelli in acciaio inox	1266,00	234
112L70.130.E	Lavelli in acciaio inox	1909,00	234
112L70.130.F	Lavelli in acciaio inox	850,00	234
112L70.130.K	Lavelli in acciaio inox	1546,00	234
112L70.140.E	Lavelli in acciaio inox	2043,00	234
112L70.140.F	Lavelli in acciaio inox	800,00	234
112L70.140.K	Lavelli in acciaio inox	1657,00	234
112L70.160.E	Lavelli in acciaio inox	2718,00	234
112L70.160.F	Lavelli in acciaio inox	1501,00	234
112L70.160.K	Lavelli in acciaio inox	2253,00	234
112L70.180.E	Lavelli in acciaio inox	2886,00	234
112L70.180.F	Lavelli in acciaio inox	1670,00	234
112L70.180.K	Lavelli in acciaio inox	2389,00	234
112L70.200.E	Lavelli in acciaio inox	3120,00	234
112L70.200.F	Lavelli in acciaio inox	1948,00	234
112L70.200.K	Lavelli in acciaio inox	2589,00	234
112R50.080.E	Lavelli in acciaio inox	734,00	234
112R50.080.F	Lavelli in acciaio inox	216,00	234
112R50.080.K	Lavelli in acciaio inox	593,00	234
112R50.100.E	Lavelli in acciaio inox	792,00	234
112R50.100.F	Lavelli in acciaio inox	266,00	234
112R50.100.K	Lavelli in acciaio inox	648,00	234
112R55.100.E	Lavelli in acciaio inox	1082,00	234
112R55.100.F	Lavelli in acciaio inox	531,00	234
112R55.100.K	Lavelli in acciaio inox	864,00	234
112R55.120.E	Lavelli in acciaio inox	1205,00	234
112R55.120.F	Lavelli in acciaio inox	595,00	234
112R55.120.K	Lavelli in acciaio inox	969,00	234
112R55.140.E	Lavelli in acciaio inox	1443,00	234
112R55.140.F	Lavelli in acciaio inox	783,00	234
112R55.140.K	Lavelli in acciaio inox	1216,00	234
112R60.100.E	Lavelli in acciaio inox	1440,00	234
112R60.100.F	Lavelli in acciaio inox	631,00	234
112R60.100.K	Lavelli in acciaio inox	1160,00	234
112R60.120.E	Lavelli in acciaio inox	1387,00	234
112R60.120.F	Lavelli in acciaio inox	542,00	234
112R60.120.K	Lavelli in acciaio inox	1077,00	234
112R60.130.E	Lavelli in acciaio inox	1727,00	234
112R60.130.F	Lavelli in acciaio inox	791,00	234
112R60.130.K	Lavelli in acciaio inox	1389,00	234
112R60.140.E	Lavelli in acciaio inox	1909,00	234
112R60.140.F	Lavelli in acciaio inox	751,00	234
112R60.140.K	Lavelli in acciaio inox	1550,00	234
112R70.100.E	Lavelli in acciaio inox	1663,00	234
112R70.100.F	Lavelli in acciaio inox	681,00	234
112R70.100.K	Lavelli in acciaio inox	1368,00	234
112R70.120.E	Lavelli in acciaio inox	1612,00	234
112R70.120.F	Lavelli in acciaio inox	635,00	234
112R70.120.K	Lavelli in acciaio inox	1266,00	234
112R70.130.E	Lavelli in acciaio inox	1909,00	234
112R70.130.F	Lavelli in acciaio inox	850,00	234
112R70.130.K	Lavelli in acciaio inox	1546,00	234
112R70.140.E	Lavelli in acciaio inox	2043,00	234
112R70.140.F	Lavelli in acciaio inox	800,00	234
112R70.140.K	Lavelli in acciaio inox	1657,00	234
112R70.160.E	Lavelli in acciaio inox	2718,00	234
112R70.160.F	Lavelli in acciaio inox	1501,00	234
112R70.160.K	Lavelli in acciaio inox	2253,00	234
112R70.180.E	Lavelli in acciaio inox	2886,00	234
112R70.180.F	Lavelli in acciaio inox	1670,00	234
112R70.180.K	Lavelli in acciaio inox	2389,00	234
112R70.200.E	Lavelli in acciaio inox	3120,00	234
112R70.200.F	Lavelli in acciaio inox	1948,00	234
112R70.200.K	Lavelli in acciaio inox	2589,00	234
11370.180.E	Lavelli in acciaio inox	3221,00	235
11370.180.F	Lavelli in acciaio inox	1554,00	235
11370.180.K	Lavelli in acciaio inox	2725,00	235
113L50.120.E	Lavelli in acciaio inox	934,00	235
113L50.120.F	Lavelli in acciaio inox	364,00	235
113L50.120.K	Lavelli in acciaio inox	737,00	235
113L50.135.E	Lavelli in acciaio inox	996,00	235
113L50.135.F	Lavelli in acciaio inox	396,00	235
113L50.135.K	Lavelli in acciaio inox	783,00	235
113L60.140.E	Lavelli in acciaio inox	2009,00	235
113L60.140.F	Lavelli in acciaio inox	936,00	235
113L60.140.K	Lavelli in acciaio inox	1650,00	235
113L60.160.E	Lavelli in acciaio inox	2215,00	235
113L60.160.F	Lavelli in acciaio inox	1024,00	235
113L60.160.K	Lavelli in acciaio inox	1759,00	235
113L60.180.E	Lavelli in acciaio inox	2379,00	235
113L60.180.F	Lavelli in acciaio inox	1114,00	235
113L60.180.K	Lavelli in acciaio inox	1916,00	235

CÓDIGO	DESCRIPICIÓN	PRECIO	PG
113L60.200.E	Lavelli in acciaio inox	2201,00	235
113L60.200.F	Lavelli in acciaio inox	1154,00	235
113L60.200.K	Lavelli in acciaio inox	1753,00	235
113L70.160.E	Lavelli in acciaio inox	2474,00	235
113L70.160.F	Lavelli in acciaio inox	1076,00	235
113L70.160.K	Lavelli in acciaio inox	2009,00	235
113L70.180.E	Lavelli in acciaio inox	2648,00	235
113L70.180.F	Lavelli in acciaio inox	1224,00	235
113L70.180.K	Lavelli in acciaio inox	2151,00	235
113L70.200.E	Lavelli in acciaio inox	2405,00	235
113L70.200.F	Lavelli in acciaio inox	1324,00	235
113L70.200.K	Lavelli in acciaio inox	1958,00	235
113R50.120.E	Lavelli in acciaio inox	934,00	235
113R50.120.F	Lavelli in acciaio inox	364,00	235
113R50.120.K	Lavelli in acciaio inox	737,00	235
113R50.135.E	Lavelli in acciaio inox	996,00	235
113R50.135.F	Lavelli in acciaio inox	396,00	235
113R50.135.K	Lavelli in acciaio inox	783,00	235
113R60.140.E	Lavelli in acciaio inox	2009,00	235
113R60.140.F	Lavelli in acciaio inox	936,00	235
113R60.140.K	Lavelli in acciaio inox	1650,00	235
113R60.160.E	Lavelli in acciaio inox	2215,00	235
113R60.160.F	Lavelli in acciaio inox	1024,00	235
113R60.160.K	Lavelli in acciaio inox	1759,00	235
113R60.180.E	Lavelli in acciaio inox	2379,00	235
113R60.180.F	Lavelli in acciaio inox	1114,00	235
113R60.180.K	Lavelli in acciaio inox	1916,00	235
113R60.200.E	Lavelli in acciaio inox	2201,00	235
113R60.200.F	Lavelli in acciaio inox	1154,00	235
113R60.200.K	Lavelli in acciaio inox	1753,00	235
113R70.160.E	Lavelli in acciaio inox	2474,00	235
113R70.160.F	Lavelli in acciaio inox	1076,00	235
113R70.160.K	Lavelli in acciaio inox	2009,00	235
113R70.180.E	Lavelli in acciaio inox	2648,00	235
113R70.180.F	Lavelli in acciaio inox	1224,00	235
113R70.180.K	Lavelli in acciaio inox	2151,00	235
113R70.200.E	Lavelli in acciaio inox	2405,00	235
113R70.200.F	Lavelli in acciaio inox	1324,00	235
113R70.200.K	Lavelli in acciaio inox	1958,00	235
11460.200.E	Lavelli in acciaio inox	2661,00	235
11460.200.F	Lavelli in acciaio inox	1154,00	235
11460.200.K	Lavelli in acciaio inox	2181,00	235
11470.220.E	Lavelli in acciaio inox	2554,00	235
11470.220.F	Lavelli in acciaio inox	1390,00	235
11470.220.K	Lavelli in acciaio inox	2091,00	235
114S55L.120.E	Mobili speciali acciaio inossidable	1100,00	239
114S55L.120.K	Mobili speciali acciaio inossidable	958,00	239
114S55L.140.E	Mobili speciali acciaio inossidable	1377,00	239
114S55L.140.K	Mobili speciali acciaio inossidable	1204,00	239
114S55R.120.E	Mobili speciali acciaio inossidable	1100,00	239
114S55R.120.K	Mobili speciali acciaio inossidable	958,00	239
114S55R.140.E	Mobili speciali acciaio inossidable	1377,00	239
114S55R.140.K	Mobili speciali acciaio inossidable	1204,00	239
114S60L.120.E	Mobili speciali acciaio inossidable	1046,00	239
114S60L.120.K	Mobili speciali acciaio inossidable	877,00	239
114S60L.140.E	Mobili speciali acciaio inossidable	1393,00	239
114S60L.140.K	Mobili speciali acciaio inossidable	1182,00	239
114S60L2.180.E	Mobili speciali acciaio inossidable	1940,00	239
114S60L2.180.K	Mobili speciali acciaio inossidable	1714,00	239
114S60R.120.E	Mobili speciali acciaio inossidable	1046,00	239
114S60R.120.K	Mobili speciali acciaio inossidable	877,00	239
114S60R.140.E	Mobili speciali acciaio inossidable	1393,00	239
114S60R.140.K	Mobili speciali acciaio inossidable	1182,00	239
114S60R2.180.E	Mobili speciali acciaio inossidable	1940,00	239
114S60R2.180.K	Mobili speciali acciaio inossidable	1714,00	239
114S70L.120.E	Mobili speciali acciaio inossidable	1191,00	239
114S70L.120.K	Mobili speciali acciaio inossidable	1022,00	239
114S70L.140.E	Mobili speciali acciaio inossidable	1496,00	239
114S70L.140.K	Mobili speciali acciaio inossidable	1233,00	239
114S70L2.180.E	Mobili speciali acciaio inossidable	2155,00	239
114S70L2.180.K	Mobili speciali acciaio inossidable	1795,00	239

CÓDIGO	DESCRIPICIÓN	PRECIO	PG
114S70R.120.E	Mobili speciali acciaio inossidable	1191,00	239
114S70R.120.K	Mobili speciali acciaio inossidable	1022,00	239
114S70R.140.E	Mobili speciali acciaio inossidable	1496,00	239
114S70R.140.K	Mobili speciali acciaio inossidable	1233,00	239
114S70R2.180.E	Mobili speciali acciaio inossidable	2155,00	239
114S70R2.180.K	Mobili speciali acciaio inossidable	1795,00	239
114V50L.100.K	Mobili speciali acciaio inossidable	1221,00	239
114V50L.135.K	Mobili speciali acciaio inossidable	1589,00	239
114V50R.100.K	Mobili speciali acciaio inossidable	1221,00	239
114V50R.135.K	Mobili speciali acciaio inossidable	1589,00	239
114V55L.120.K	Mobili speciali acciaio inossidable	1750,00	239
114V55L.140.K	Mobili speciali acciaio inossidable	1992,00	239
114V55R.120.K	Mobili speciali acciaio inossidable	1750,00	239
114V55R.140.K	Mobili speciali acciaio inossidable	1992,00	239
114V60L.120.K	Mobili speciali acciaio inossidable	2071,00	239
114V60L.140.K	Mobili speciali acciaio inossidable	2025,00	239
114V60L2.180.K	Mobili speciali acciaio inossidable	2379,00	239
114V60R.120.K	Mobili speciali acciaio inossidable	2071,00	239
114V60R.140.K	Mobili speciali acciaio inossidable	2025,00	239
114V60R2.180.K	Mobili speciali acciaio inossidable	2379,00	239
114V70L.120.K	Mobili speciali acciaio inossidable	1601,00	239
114V70L.140.K	Mobili speciali acciaio inossidable	2060,00	239
114V70L2.180.K	Mobili speciali acciaio inossidable	2565,00	239
114V70R.120.K	Mobili speciali acciaio inossidable	1601,00	239
114V70R.140.K	Mobili speciali acciaio inossidable	2060,00	239
114V70R2.180.K	Mobili speciali acciaio inossidable	2565,00	239
114Z55L.100.K	Mobili speciali acciaio inossidable	1661,00	238
114Z55L.120.K	Mobili speciali acciaio inossidable	1768,00	238
114Z55L.140.K	Mobili speciali acciaio inossidable	1890,00	238
114Z55R.100.K	Mobili speciali acciaio inossidable	1661,00	238
114Z55R.120.K	Mobili speciali acciaio inossidable	1768,00	238
114Z55R.140.K	Mobili speciali acciaio inossidable	1890,00	238
114Z60.060.K	Mobili speciali acciaio inossidable	1383,00	238
114Z60L.100.K	Mobili speciali acciaio inossidable	1840,00	238
114Z60L.120.K	Mobili speciali acciaio inossidable	1862,00	238
114Z60L.140.K	Mobili speciali acciaio inossidable	2131,00	238
114Z60L2.140.K	Mobili speciali acciaio inossidable	2235,00	238
114Z60L2.160.K	Mobili speciali acciaio inossidable	2390,00	238
114Z60L2.180.K	Mobili speciali acciaio inossidable	2665,00	238
114Z60R.100.K	Mobili speciali acciaio inossidable	1840,00	238
114Z60R.120.K	Mobili speciali acciaio inossidable	1862,00	238
114Z60R.140.K	Mobili speciali acciaio inossidable	2131,00	238
114Z60R2.140.K	Mobili speciali acciaio inossidable	2235,00	238
114Z60R2.160.K	Mobili speciali acciaio inossidable	2390,00	238
114Z60R2.180.K	Mobili speciali acciaio inossidable	2665,00	238
114Z60X.100.K	Mobili speciali acciaio inossidable	2067,00	238
114Z60X.120.K	Mobili speciali acciaio inossidable	2195,00	238
114Z60X2.200.K	Mobili speciali acciaio inossidable	2810,00	238
114Z70.060.K	Mobili speciali acciaio inossidable	1776,00	238
114Z70L.100.K	Mobili speciali acciaio inossidable	1930,00	238
114Z70L.120.K	Mobili speciali acciaio inossidable	2036,00	238
114Z70L.130.K	Mobili speciali acciaio inossidable	2224,00	238
114Z70L.140.K	Mobili speciali acciaio inossidable	2235,00	238
114Z70L2.160.K	Mobili speciali acciaio inossidable	2579,00	238
114Z70L2.180.K	Mobili speciali acciaio inossidable	2768,00	238
114Z70R.100.K	Mobili speciali acciaio inossidable	1930,00	238
114Z70R.120.K	Mobili speciali acciaio inossidable	2036,00	238
114Z70R.130.K	Mobili speciali acciaio inossidable	2224,00	238
114Z70R.140.K	Mobili speciali acciaio inossidable	2235,00	238
114Z70R2.160.K	Mobili speciali acciaio inossidable	2579,00	238
114Z70R2.180.K	Mobili speciali acciaio inossidable	2768,00	238
114Z70R2.200.K	Mobili speciali acciaio inossidable	3169,00	238
114Z70X.100.K	Mobili speciali acciaio inossidable	2166,00	238
114Z70X.120.K	Mobili speciali acciaio inossidable	2387,00	238
114Z70X.140.K	Mobili speciali acciaio inossidable	2544,00	238
114Z70X3.180.K	Mobili speciali acciaio inossidable	3069,00	238
11508.S	Cassetto in acciaio inox grandi capacità	374,00	241
11509.60.S	Modulo a 3 cassetti in acciaio inox	1111,00	241
11509.70.S	Modulo a 3 cassetti in acciaio inox	1162,00	241
11510.S	Kit 4 ruote di ricambio	493,00	241
11527.S	Tavolo da taglio in acciaio inox	980,00	241

CÓDIGO	DESCRIPICIÓN	PRECIO	PG
11530.S	Vuotatoio	1081,00	241
11532.K	Anello	68,00	241
11550.060.E	Tavolo industriale in acciaio inox	675,00	236
11550.060.K	Tavolo industriale in acciaio inox	637,00	236
11550.080.E	Tavolo industriale in acciaio inox	711,00	236
11550.080.K	Tavolo industriale in acciaio inox	650,00	236
11550.100.E	Tavolo industriale in acciaio inox	728,00	236
11550.100.K	Tavolo industriale in acciaio inox	691,00	236
11550.120.E	Tavolo industriale in acciaio inox	756,00	236
11550.120.K	Tavolo industriale in acciaio inox	720,00	236
11550.140.E	Tavolo industriale in acciaio inox	820,00	236
11550.140.K	Tavolo industriale in acciaio inox	773,00	236
11550.150.E	Tavolo industriale in acciaio inox	856,00	236
11550.150.K	Tavolo industriale in acciaio inox	805,00	236
11550.160.E	Tavolo industriale in acciaio inox	875,00	236
11550.160.K	Tavolo industriale in acciaio inox	827,00	236
11550.180.E	Tavolo industriale in acciaio inox	972,00	236
11550.180.K	Tavolo industriale in acciaio inox	911,00	236
11550.200.E	Tavolo industriale in acciaio inox	1028,00	236
11550.200.K	Tavolo industriale in acciaio inox	972,00	236
11550.220.E	Tavolo industriale in acciaio inox	1297,00	236
11550.220.K	Tavolo industriale in acciaio inox	1241,00	236
11550.240.E	Tavolo industriale in acciaio inox	1355,00	236
11550.240.K	Tavolo industriale in acciaio inox	1297,00	236
11555.060.E	Tavolo industriale in acciaio inox	733,00	236
11555.060.K	Tavolo industriale in acciaio inox	675,00	236
11555.080.E	Tavolo industriale in acciaio inox	781,00	236
11555.080.K	Tavolo industriale in acciaio inox	731,00	236
11555.100.E	Tavolo industriale in acciaio inox	803,00	236
11555.100.K	Tavolo industriale in acciaio inox	761,00	236
11555.120.E	Tavolo industriale in acciaio inox	833,00	236
11555.120.K	Tavolo industriale in acciaio inox	781,00	236
11555.140.E	Tavolo industriale in acciaio inox	902,00	236
11555.140.K	Tavolo industriale in acciaio inox	850,00	236
11555.150.E	Tavolo industriale in acciaio inox	969,00	236
11555.150.K	Tavolo industriale in acciaio inox	906,00	236
11555.160.E	Tavolo industriale in acciaio inox	1030,00	236
11555.160.K	Tavolo industriale in acciaio inox	963,00	236
11555.180.E	Tavolo industriale in acciaio inox	1092,00	236
11555.180.K	Tavolo industriale in acciaio inox	1018,00	236
11555.200.E	Tavolo industriale in acciaio inox	1154,00	236
11555.200.K	Tavolo industriale in acciaio inox	1074,00	236
11555.220.E	Tavolo industriale in acciaio inox	1405,00	236
11555.220.K	Tavolo industriale in acciaio inox	1343,00	236
11555.240.E	Tavolo industriale in acciaio inox	1467,00	236
11555.240.K	Tavolo industriale in acciaio inox	1399,00	236
11560.060.E	Tavolo industriale in acciaio inox	1399,00	236
11560.060.K	Tavolo industriale in acciaio inox	759,00	236
11560.080.E	Tavolo industriale in acciaio inox	817,00	236
11560.080.K	Tavolo industriale in acciaio inox	778,00	236
11560.100.E	Tavolo industriale in acciaio inox	840,00	236
11560.100.K	Tavolo industriale in acciaio inox	805,00	236
11560.100.S	Tavolo industriale in acciaio inox	1235,00	241
11560.120.E	Tavolo industriale in acciaio inox	871,00	236
11560.120.K	Tavolo industriale in acciaio inox	840,00	236
11560.140.E	Tavolo industriale in acciaio inox	908,00	236
11560.140.K	Tavolo industriale in acciaio inox	908,00	236
11560.150.E	Tavolo industriale in acciaio inox	987,00	236
11560.150.K	Tavolo industriale in acciaio inox	935,00	236
11560.160.E	Tavolo industriale in acciaio inox	967,00	236
11560.160.K	Tavolo industriale in acciaio inox	954,00	236
11560.180.E	Tavolo industriale in acciaio inox	1122,00	236
11560.180.K	Tavolo industriale in acciaio inox	1027,00	236
11560.200.E	Tavolo industriale in acciaio inox	1168,00	236
11560.200.K	Tavolo industriale in acciaio inox	1151,00	236
11560.220.E	Tavolo industriale in acciaio inox	1450,00	236
11560.220.K	Tavolo industriale in acciaio inox	1341,00	236
11560.240.E	Tavolo industriale in acciaio inox	1482,00	236
11560.240.K	Tavolo industriale in acciaio inox	1425,00	236
11570.060.E	Tavolo industriale in acciaio inox	790,00	236
11570.060.K	Tavolo industriale in acciaio inox	739,00	236
11570.080.E	Tavolo industriale in acciaio inox	813,00	236
11570.080.K	Tavolo industriale in acciaio inox	788,00	236
11570.100.E	Tavolo industriale in acciaio inox	962,00	236
11570.100.K	Tavolo industriale in acciaio inox	915,00	236
11570.120.E	Tavolo industriale in acciaio inox	952,00	236
11570.120.K	Tavolo industriale in acciaio inox	884,00	236
11570.140.E	Tavolo industriale in acciaio inox	1018,00	236
11570.140.K	Tavolo industriale in acciaio inox	1008,00	236
11570.150.E	Tavolo industriale in acciaio inox	1118,00	236
11570.150.K	Tavolo industriale in acciaio inox	997,00	236
11570.160.E	Tavolo industriale in acciaio inox	1130,00	236
11570.160.K	Tavolo industriale in acciaio inox	1049,00	236
11570.180.E	Tavolo industriale in acciaio inox	1273,00	236
11570.180.K	Tavolo industriale in acciaio inox	1141,00	236
11570.200.E	Tavolo industriale in acciaio inox	1392,00	236
11570.200.K	Tavolo industriale in acciaio inox	1300,00	236
11570.220.E	Tavolo industriale in acciaio inox	1558,00	236
11570.220.K	Tavolo industriale in acciaio inox	1431,00	236
11570.240.E	Tavolo industriale in acciaio inox	1589,00	236
11570.240.K	Tavolo industriale in acciaio inox	1466,00	236
115A60.080.E	Tavolo industriale in acciaio inox	923,00	236
115A60.100.E	Tavolo industriale in acciaio inox	950,00	236
115A60.120.E	Tavolo industriale in acciaio inox	985,00	236
115A60.140.E	Tavolo industriale in acciaio inox	1068,00	236
115A60.160.E	Tavolo industriale in acciaio inox	1137,00	236
115A70.080.E	Tavolo industriale in acciaio inox	956,00	236
115A70.100.E	Tavolo industriale in acciaio inox	1027,00	236
115A70.120.E	Tavolo industriale in acciaio inox	1112,00	236
115A70.140.E	Tavolo industriale in acciaio inox	1195,00	236
115A70.160.E	Tavolo industriale in acciaio inox	1276,00	236
115L60.120.E	Tavolo industriale in acciaio inox	1201,00	238
115L60.120.K	Tavolo industriale in acciaio inox	1047,00	238
115L60.140.E	Tavolo industriale in acciaio inox	1346,00	238
115L60.140.K	Tavolo industriale in acciaio inox	1137,00	238
115L60.160.E	Tavolo industriale in acciaio inox	1433,00	238
115L60.160.K	Tavolo industriale in acciaio inox	1207,00	238
115L60.180.E	Tavolo industriale in acciaio inox	1500,00	238
115L60.180.K	Tavolo industriale in acciaio inox	1318,00	238
115L70.120.E	Tavolo industriale in acciaio inox	1490,00	238
115L70.120.K	Tavolo industriale in acciaio inox	1327,00	238
115L70.140.E	Tavolo industriale in acciaio inox	1542,00	238
115L70.140.K	Tavolo industriale in acciaio inox	1380,00	238
115L70.160.E	Tavolo industriale in acciaio inox	1626,00	238
115L70.160.K	Tavolo industriale in acciaio inox	1450,00	238
115L70.180.E	Tavolo industriale in acciaio inox	1810,00	238
115L70.180.K	Tavolo industriale in acciaio inox	1569,00	238
115R60.120.E	Tavolo industriale in acciaio inox	1201,00	238
115R60.120.K	Tavolo industriale in acciaio inox	1047,00	238
115R60.140.E	Tavolo industriale in acciaio inox	1346,00	238
115R60.140.K	Tavolo industriale in acciaio inox	1137,00	238
115R60.160.E	Tavolo industriale in acciaio inox	1433,00	238
115R60.160.K	Tavolo industriale in acciaio inox	1207,00	238
115R60.180.E	Tavolo industriale in acciaio inox	1500,00	238
115R60.180.K	Tavolo industriale in acciaio inox	1318,00	238
115R70.120.E	Tavolo industriale in acciaio inox	1490,00	238
115R70.120.K	Tavolo industriale in acciaio inox	1209,00	238
115R70.140.E	Tavolo industriale in acciaio inox	1542,00	238
115R70.140.K	Tavolo industriale in acciaio inox	1380,00	238
115R70.160.E	Tavolo industriale in acciaio inox	1626,00	238
115R70.160.K	Tavolo industriale in acciaio inox	1450,00	238
115R70.180.E	Tavolo industriale in acciaio inox	1810,00	238
115R70.180.K	Tavolo industriale in acciaio inox	1569,00	238
115Y60.E	Tavolo industriale in acciaio inox	1191,00	236
115Y70.E	Tavolo industriale in acciaio inox	1305,00	236
115Z40.100.S	Armadio	1445,00	241
11650.060.E	Tavolo industriale in acciaio inox	699,00	237
11650.060.K	Tavolo industriale in acciaio inox	633,00	237
11650.080.E	Tavolo industriale in acciaio inox	697,00	237
11650.080.K	Tavolo industriale in acciaio inox	657,00	237
11650.100.E	Tavolo industriale in acciaio inox	717,00	237
11650.100.K	Tavolo industriale in acciaio inox	675,00	237

CÓDIGO	DESCRIPICIÓN	PRECIO	PG
11650.120.E	Tavolo industriale in acciaio inox	737,00	237
11650.120.K	Tavolo industriale in acciaio inox	701,00	237
11650.140.E	Tavolo industriale in acciaio inox	811,00	237
11650.140.K	Tavolo industriale in acciaio inox	769,00	237
11650.150.E	Tavolo industriale in acciaio inox	841,00	237
11650.150.K	Tavolo industriale in acciaio inox	795,00	237
11650.160.E	Tavolo industriale in acciaio inox	856,00	237
11650.160.K	Tavolo industriale in acciaio inox	825,00	237
11650.180.E	Tavolo industriale in acciaio inox	941,00	237
11650.180.K	Tavolo industriale in acciaio inox	884,00	237
11650.200.E	Tavolo industriale in acciaio inox	1002,00	237
11650.200.K	Tavolo industriale in acciaio inox	947,00	237
11650.220.E	Tavolo industriale in acciaio inox	1271,00	237
11650.220.K	Tavolo industriale in acciaio inox	1216,00	237
11650.240.E	Tavolo industriale in acciaio inox	1332,00	237
11650.240.K	Tavolo industriale in acciaio inox	1276,00	237
11655.060.E	Tavolo industriale in acciaio inox	733,00	237
11655.060.K	Tavolo industriale in acciaio inox	675,00	237
11655.080.E	Tavolo industriale in acciaio inox	781,00	237
11655.080.K	Tavolo industriale in acciaio inox	731,00	237
11655.100.E	Tavolo industriale in acciaio inox	803,00	237
11655.100.K	Tavolo industriale in acciaio inox	761,00	237
11655.120.E	Tavolo industriale in acciaio inox	833,00	237
11655.120.K	Tavolo industriale in acciaio inox	781,00	237
11655.140.E	Tavolo industriale in acciaio inox	902,00	237
11655.140.K	Tavolo industriale in acciaio inox	850,00	237
11655.150.E	Tavolo industriale in acciaio inox	969,00	237
11655.150.K	Tavolo industriale in acciaio inox	906,00	237
11655.160.E	Tavolo industriale in acciaio inox	1030,00	237
11655.160.K	Tavolo industriale in acciaio inox	963,00	237
11655.180.E	Tavolo industriale in acciaio inox	1092,00	237
11655.180.K	Tavolo industriale in acciaio inox	1018,00	237
11655.200.E	Tavolo industriale in acciaio inox	1154,00	237
11655.200.K	Tavolo industriale in acciaio inox	1074,00	237
11655.220.E	Tavolo industriale in acciaio inox	1405,00	237
11655.220.K	Tavolo industriale in acciaio inox	1343,00	237
11655.240.E	Tavolo industriale in acciaio inox	1467,00	237
11655.240.K	Tavolo industriale in acciaio inox	1399,00	237
11660.060.E	Tavoli industriali	771,00	237
11660.060.K	Tavoli industriali	748,00	237
11660.080.E	Tavoli industriali	802,00	237
11660.080.K	Tavoli industriali	763,00	237
11660.100.E	Tavoli industriali	825,00	237
11660.100.K	Tavoli industriali	782,00	237
11660.120.E	Tavoli industriali	848,00	237
11660.120.K	Tavoli industriali	813,00	237
11660.140.E	Tavoli industriali	933,00	237
11660.140.K	Tavoli industriali	879,00	237
11660.150.E	Tavoli industriali	930,00	237
11660.150.K	Tavoli industriali	860,00	237
11660.160.E	Tavoli industriali	949,00	237
11660.160.K	Tavoli industriali	899,00	237
11660.180.E	Tavoli industriali	1101,00	237
11660.180.K	Tavoli industriali	1035,00	237
11660.200.E	Tavoli industriali	1164,00	237
11660.200.K	Tavoli industriali	1091,00	237
11660.220.E	Tavoli industriali	1369,00	237
11660.220.K	Tavoli industriali	1268,00	237
11660.240.E	Tavoli industriali	1408,00	237
11660.240.K	Tavoli industriali	1342,00	237
11670.060.E	Tavoli industriali	775,00	237
11670.060.K	Tavoli industriali	738,00	237
11670.080.E	Tavoli industriali	823,00	237
11670.080.K	Tavoli industriali	765,00	237
11670.100.E	Tavoli industriali	871,00	237
11670.100.K	Tavoli industriali	815,00	237
11670.120.E	Tavoli industriali	865,00	237
11670.120.K	Tavoli industriali	810,00	237
11670.140.E	Tavoli industriali	1045,00	237
11670.140.K	Tavoli industriali	952,00	237
11670.150.E	Tavoli industriali	1060,00	237

CÓDIGO	DESCRIPICIÓN	PRECIO	PG
11670.150.K	Tavoli industriali	971,00	237
11670.160.E	Tavoli industriali	1080,00	237
11670.160.K	Tavoli industriali	987,00	237
11670.180.E	Tavoli industriali	1247,00	237
11670.180.K	Tavoli industriali	1105,00	237
11670.200.E	Tavoli industriali	1305,00	237
11670.200.K	Tavoli industriali	1203,00	237
11670.220.E	Tavoli industriali	1469,00	237
11670.220.K	Tavoli industriali	1394,00	237
11670.240.E	Tavoli industriali	1527,00	237
11670.240.K	Tavoli industriali	1454,00	237
11680.100.E	Tavoli industriali	993,00	237
11680.120.E	Tavoli industriali	1014,00	237
11680.140.E	Tavoli industriali	1176,00	237
11680.160.E	Tavoli industriali	1215,00	237
11680.180.E	Tavoli industriali	1423,00	237
11680.200.E	Tavoli industriali	1466,00	237
116A60.080.E	Tavoli industriali	906,00	237
116A60.100.E	Tavoli industriali	933,00	237
116A60.120.E	Tavoli industriali	958,00	237
116A60.140.E	Tavoli industriali	1054,00	237
116A60.160.E	Tavoli industriali	1114,00	237
116A70.080.E	Tavoli industriali	929,00	237
116A70.100.E	Tavoli industriali	985,00	237
116A70.120.E	Tavoli industriali	1018,00	237
116A70.140.E	Tavoli industriali	1180,00	237
116A70.160.E	Tavoli industriali	1220,00	237
12001.S	Mobile compatto ad incasso a parete	263,00	244
12008.P.S	Mobile compatto ad incasso a parete	371,00	246
12010.S	Mobile compatto ad incasso a parete	833,00	247
12012.ADO.S	Mobile compatto a parete	296,00	242
12012.S	Mobile compatto a parete	534,00	242
12017.ADO.S	Kit per modello 12017.P.S e 12019.P.S	310,00	52
12017.HD.S	Asciugamani a parete	463,00	51
12017.P.S	Mobile compatto ad incasso con distributore di asciugamani, carta igienica e contenitore di rifiuti	1005,00	51
12019.HD.S	Asciugamani a parete	520,00	52
12019.P.S	Mobili compatto ad incasso con distributore di asciugamani, carta igienica e contenitore di rifiuti	1018,00	52
12020.ADO.P.S	Kit per modello 12020.P.S	290,50	244
12020.ADO.S	Kit per modello 12020.S	288,00	243
12020.P.S	Mobile compatto ad incasso a parete	804,00	244
12020.S	Mobile compatto ad incasso a parete	871,00	243
12021.ADO.S	Kit per modello 12021.S	290,50	243
12021.S	Mobile compatto ad incasso a parete	765,00	243
12029.S	Mobile compatto ad incasso a parete	212,00	247
12031.S	Mobile compatto ad incasso a parete	786,00	246
12035.S	Mobile compatto ad incasso a parete	637,00	246
12041.S	Mobile compatto ad incasso a parete	586,00	247
12047.ADO.P.S	Mobile compatto ad incasso a parete	146,50	245
12047.ADO.S	Kit per modello 12020.P.S	146,50	245
12047.P.S	Mobile compatto ad incasso a parete	411,00	245
12047.S	Mobile compatto ad incasso a parete	412,00	245
12053.FMS	Unità compatta per installazione retro specchio	1688,00	53
12053.FS	Unità compatta per installazione retro specchio	911,00	53
12053.FTS	Unità compatta per installazione retro specchio	1456,00	53
12053.MS	Unità compatta per installazione retro specchio	1408,00	53
12053.TS	Unità compatta per installazione retro specchio	1176,00	53
12054.FMS	Mobile compatto con armadio a specchio	2778,00	53
12054.FS	Mobile compatto con armadio a specchio	2001,00	53
12054.FTS	Mobile compatto con armadio a specchio	2546,00	53
12054.MS	Mobile compatto con armadio a specchio	2499,00	53
12054.TS	Mobile compatto con armadio a specchio	2267,00	53
13001.B	Orinatoio a parete con sistema di scarico in superficie	653,00	202
13001.S	Orinatoio a parete con sistema di scarico in superficie	653,00	202
13002.B	Orinatoio con scarico ad incasso	653,00	202
13002.S	Orinatoio con scarico ad incasso	628,00	202
13003.12.S	Orinatoio per due utilizzatori	1353,00	203
13003.18.S	Orinatoio per tre utilizzatori	1490,00	203
13003.24.S	Orinatoio per quattro utilizzatori	1534,00	203
13004.70.B	Orinatoio sistema waterless	774,00	202

CÓDIGO	DESCRIPCIÓN	PRECIO	PG
13004.70.S	Orinatoio sistema waterless	797,00	202
13004.B	Orinatoio a parete	605,00	202
13004.P.S	Orinatoio a parete fissaggio intramuro	826,00	226
13004.S	Orinatoio a parete	605,00	202
13006.S	Orinatoio a parete con sistema di scarico in superficie	353,00	203
13007.S	Divisorio per orinatoio	638,00	203
13008.S	Divisorio per orinatoio perforato	474,00	203
13009.S	Bidet in acciaio inox	1159,00	200
13012.B	WC a pavimento	830,00	196
13012.M.B	WC a pavimento scarico a parete	1230,00	197
13012.M.S	WC a pavimento scarico a parete	1230,00	197
13012.P.S	WC antivandalo a pavimento in acciaio inox fissaggio intra parete	1022,00	227
13012.PM.S	WC antivandalo a pavimento in acciaio inox fissaggio intra parete	1346,00	227
13012.S	WC antivandalo a pavimento in acciaio inox	831,00	196
13013.B	WC antivandalo a pavimento in acciaio inox scarico parete/pavimento	995,00	196
13013.S	WC antivandalo a pavimento in acciaio inox scarico parete/pavimento	995,00	196
13014.B	WC inox per infanzia	1635,00	200
13014.S	WC inox per infanzia	1471,00	200
13016.B	WC monoblocco con cassetta doppio scarico	1767,00	200
13016.S	WC monoblocco con cassetta doppio scarico	1767,00	200
13018.B	WC sospeso con scarico a parete	899,00	197
13018.S	WC sospeso con scarico a parete	869,00	197
13021.B	Turca a pavimento spartiacque singolo	324,80	201
13022.GR	Turca in acciaio inox	553,00	201
13022.SH	Turca in acciaio inox	405,00	201
13023.B	Turca in acciaio inox	352,00	201
13024.2.S	Turca in acciaio inox	418,00	210
13025.B	Lavabo a parete con appoggio a pavimento	444,00	222
13026.B	Lavabo con piedistallo	590,00	222
13027.B	Lavabo a parete sospeso	438,00	222
13028.B	Lavabo acciaio inox	56,70	208
13028.B.PLANA	Lavabo acciaio inox	56,70	209
13028.RB	Lavabo acciaio inox con foro troppopieno	59,30	208
13028. RB.PLANA	Lavabo acciaio inox con foro troppopieno	59,30	209
13028.RS	Lavabo acciaio inox con foro troppopieno	67,10	208
13028. RS.PLANA	Lavabo acciaio inox con foro troppopieno	67,10	209
13028.S	Lavabo acciaio inox	64,50	208
13028.S.PLANA	Lavabo acciaio inox	64,50	209
13029.B	Lavabo acciaio inox	58,00	208
13029.B.PLANA	Lavabo acciaio inox	58,00	209
13029.RB	Lavabo acciaio inox con foro troppopieno	60,40	208
13029. RB.PLANA	Lavabo acciaio inox con foro troppopieno	60,40	209
13029.RS	Lavabo acciaio inox con foro troppopieno	73,90	208
13029. RS.PLANA	Lavabo acciaio inox con foro troppopieno	73,90	209
13029.S	Lavabo acciaio inox	71,50	208
13029.S.PLANA	Lavabo acciaio inox	71,50	209
13030.B	Lavabo acciaio inox	60,90	208
13030.B.PLANA	Lavabo acciaio inox	60,90	209
13030.RB	Lavabo acciaio inox con foro troppopieno	63,50	208
13030. RB.PLANA	Lavabo acciaio inox con foro troppopieno	63,50	209
13030.RS	Lavabo acciaio inox con foro troppopieno	80,40	208
13030. RS.PLANA	Lavabo acciaio inox con foro troppopieno	80,40	209
13030.S	Lavabo acciaio inox	78,00	208
13030.S.PLANA	Lavabo acciaio inox	78,00	209
13033.S	Lavabo sospeso con foro per rubinetto e per troppopieno acciaio inox	546,00	211
13036.A.S	Lavabo sospeso a parete acciaio inox	203,00	210
13036.ALR.S	Lavabo ad angolo sospeso a parete acciaio inox	192,50	210
13036.C.S	Lavabo a parete acciaio inox	311,00	213
13036.CLR.S	Lavabo ad angolo sospeso a parete acciaio inox	311,00	213
13036.P.S	Lavabo a parete fissaggio intra parete acciaio inox	469,00	227
13036.PL.S	Lavabo a parete fissaggio intra parete acciaio inox	469,00	227
13036.PR.S	Lavabo a parete fissaggio intra parete acciaio inox	469,00	227
13036.W	Lavabo a parete con apertura d'ispezione acciaio inox	992,00	213
13037.B	Lavabo ad angolo sospeso a parete acciaio inox	246,50	210
13038.B	Lavabo sospeso a parete acciaio inox	314,00	211
13039.A.S	Lavabo ad angolo sospeso a parete quadrato acciaio inox	258,00	211
13040.S	Lavabo ad incasso con rubinetto temporizzato acciaio inox	787,00	212

CÓDIGO	DESCRIPCIÓN	PRECIO	PG
13041.B	Lavabo sospeso a parete acciaio inox	379,00	211
13042.B	Lavabo sospeso con foro per rubinetto e per troppopieno acciaio inox	578,00	211
13044.BAT	Lavamani a colonna acciaio inox	1233,00	207
13044.MINI	Lavamani a colonna acciaio inox	720,00	207
13044.MOV	Lavamani a colonna acciaio inox	1744,00	207
13044.S	Lavamani a colonna acciaio inox	629,00	207
13045.S	Lavamani a colonna acciaio inox	653,00	207
13046.BAT	Lavamani a parete sospeso con rubineto acciaio inox	996,00	212
13046.S	Lavamani a parete sospeso con rubinetto acciaio inox	508,00	212
13050.06.S	Lavabi collettivi con alzata acciaio inox	460,00	216
13050.06.SO.S	Lavabi collettivi con alzata acciaio inox	480,00	216
13050.06.SP.S	Lavabo collettivo acciaio inox	460,00	217
13050.06.SPO.S	Lavabi collettivi acciaio inox	459,00	217
13050.12.S	Lavabi collettivi con alzata acciaio inox	621,00	216
13050.12.SO.S	Lavabo collettivo acciaio inox	653,00	216
13050.12.SP.S	Lavabo collettivo acciaio inox	626,00	217
13050.12.SPO.S	Lavabo collettivo acciaio inox	640,00	217
13050.18.S	Lavabi collettivi con alzata acciaio inox	753,00	216
13050.18.SO.S	Lavabo collettivo acciaio inox	785,00	216
13050.18.SP.S	Lavabo collettivo acciaio inox	723,00	217
13050.18.SPO.S	Lavabo collettivo acciaio inox	774,00	217
13050.24.S	Lavabi collettivi con alzata acciaio inox	958,00	216
13050.24.SO.S	Lavabo collettivo acciaio inox	1053,00	216
13050.24.SP.S	Lavabo collettivo acciaio inox	910,00	217
13050.24.SPO.S	Lavabo collettivo acciaio inox	1021,00	217
13050.30.S	Lavabi collettivi con alzata acciaio inox	1195,00	216
13050.30.SO.S	Lavabo collettivo acciaio inox	1337,00	216
13050.30.SP.S	Lavabi collettivi acciaio inox	1143,00	217
13050.30.SPO.S	Lavabo collettivo acciaio inox	1326,00	217
13050.C	Squadra in acciaio inox	41,50	219
13050.P	Gamba in acciaio inox	41,50	219
13054.2.S	Piatto doccia in acciaio inox	284,00	206
13054.P	Piatto doccia antivandalo	371,00	226
13055.2.S	Piatto doccia in acciaio inox	544,00	206
13056.2.S	Piatto doccia in acciaio inox	684,00	206
13058.2.S	Vasca per neonato in acciaio inox	992,00	206
13060.S	Lavabo soprapiano in acciaio inox con troppopieno	321,00	220
13061.S	Lavabo soprapiano in acciaio inox	260,00	220
13062.S	Lavabo a parete in acciaio inox con troppopieno	453,65	221
13063.S	Lavabo con piedistallo in acciaio inox	501,50	221
13070.1.S	Lavamani collettivi vasca integrata	880,00	218
13070.2.S	Lavamani collettivi vasca integrata	1231,00	218
13070.3.S	Lavamani collettivi vasca integrata	1657,00	218
13071.1.S	Lavamani collettivi	718,00	218
13071.2.S	Lavamani collettivi	944,00	218
13071.3.S	Lavamani collettivi	1172,00	218
13080.1.S	Lavamani collettivi vasca integrata	1066,00	218
13080.2.S	Lavamani collettivi vasca integrata	1519,00	218
13080.3.S	Lavamani collettivi vasca integrata	1842,00	218
13081.1.S	Lavamani collettivi	914,00	218
13081.2.S	Lavamani collettivi	1186,00	218
13081.3.S	Lavamani collettivi	1405,00	218
13097.B	Lavabo a parete sospeso con foro per rubinetto acciaio inox	537,00	213
13105.B	Valvola con sifone	42,40	219
13106.N	Valvola con tappo	6,25	219
13107.B	Valvola con sifone tubo per troppopieno e tappo	79,10	219
13108.N	Valvola con sifone tubo per troppopieno e tappo	40,60	219
13110.B	Valvola con sifone tubo per troppopieno e tappo	105,00	219
13111.K	Raccordo curva 90°	10,60	200
13112.K	Raccordo dritto	10,60	200
13113.B	Tappo copertura	11,35	311
13114.W	Valvola con sifone e tappo	8,05	219
13123.C	Unità monoblocco wc - lavabo	1977,00	230
13123.L	Unità monoblocco wc - lavabo	1977,00	230
13123.R	Unità monoblocco wc - lavabo	1977,00	230
13124.L	Unità monoblocco wc - lavabo	1999,00	231
13124.R	Unità monoblocco wc - lavabo	1999,00	231
13142.KIT	Kit wc comprensivo di: 21; C1; S21	326,00	293
13143.KIT	Kit wc comprensivo di: 31; C1; 13144.I	474,00	293
13144.I	Sedile wc con coperchio e apertura frontale, universale	96,50	293
13145	Sedile wc con coperchio	98,50	291

CÓDIGO	DESCRIPICIÓN	PRECIO	PG
13146S	Wc infanzia	275,00	291
13147.W	Sedile wc	38,30	199
13148.W	Sedile wc	39,40	199
13182.B	Comando pneumatico a distanza ad incasso	69,80	292
13184.B	Comando pneumatico a distanza a parete	85,50	292
13220.8080.K	Piatto doccia	515,00	297
13220.9090.K	Piatto doccia	605,00	297
13220.80100.K	Piatto doccia	534,00	297
13220.80120.K	Piatto doccia	605,00	297
13220.80140.K	Piatto doccia	689,00	297
13220.80160.K	Piatto doccia	725,00	297
14018.W	Contenitore di rifiuti in ABS	34,60	256
14019.W	Contenitore di rifiuti in polipropilene	110,00	257
14020.W	Contenitore di rifiuti a pedale 120 lt	145,00	257
14021.W	Contenitore di rifiuti 85 lt	76,60	257
14022.W	Contenitore di rifiuti 8 lt	24,10	260
14023.W	Contenitore di rifiuti 45 lt	49,90	256
14025.W	Contenitore di rifiuti 8 lt	31,00	256
14026.W	Contenitore di rifiuti 23 lt	27,90	256
14027.W	Contenitore di rifiuti 55 lt	52,30	257
14028.BK	Contenitore di rifiuti 13 lt	59,70	117
14029.BK	Cilindro ferma sacchetti	21,90	117
14030.BK	Contenitore di rifiuti nero	63,30	117
14040.BK	Coperchio per cestino	32,20	117
14071.15.S	Contenitore di rifiuti in acciaio inossidabile con coperchio 15 litri	301,00	251
14071.15.SC.S	Contenitore di rifiuti in acciaio inossidabile 15 litri	107,00	250
14071.50.S	Contenitore di rifiuti in acciaio inossidabile con coperchio 50 litri	335,50	251
14071.50.SC.S	Contenitore di rifiuti in acciaio inossidabile 50 litri	190,80	250
14071.80.S	Contenitore di rifiuti in acciaio inossidabile con coperchio 80 litri	408,00	251
14071.80.SC.S	Contenitore di rifiuti in acciaio inossidabile 80 litri	201,00	250
14073.S	Contenitore di rifiuti grande capacità con coperchio in acciaio inox con tre secchi e 150 l	863,00	251
14073.SC.S	Contenitore di rifiuti grande capacità di 150 litri in acciaio inox	507,00	250
14075.40.B	Contenitore di rifiuti in acciaio inossidabile con coperchio rettangolare 40 litri	232,00	251
14075.40.SC.B	Contenitore di rifiuti in acciaio inossidabile coperchio rettangolare 40 litri	169,50	250
14075.65.B	Contenitore di rifiuti in acciaio inossidabile con coperchio rettangolare 65 litri	324,50	251
14075.65.SC.B	Contenitore di rifiuti in acciaio inossidabile senza coperchio rettangolare 65 litri	226,90	250
14075.80.B	Contenitore di rifiuti in acciaio inossidabile con coperchio rettangolare 80 litri	416,50	251
14075.80.SC.B	Contenitore di rifiuti in acciaio inossidabile senza coperchio rettangolare 80 litri	306,00	250
14077.B	Contenitore di rifiuti a parete 23 lt	116,50	254
14077.S	Contenitore di rifiuti a parete 23 lt	100,50	254
14077.W	Contenitore di rifiuti a parete 23 lt	100,50	254
14078.B	Contenitore di rifiuti a parete 123 lt	184,50	254
14078.S	Contenitore di rifiuti a parete 123 lt	184,50	254
14078.W	Contenitore di rifiuti a parete 123 lt	120,50	254
14079.B	Contenitore di rifiuti a parete 123 lt	194,50	254
14079.S	Contenitore di rifiuti a parete 123 lt	194,50	254
14079.W	Contenitore di rifiuti a parete 123 lt	130,50	254
14082.2.W	Contenitore di rifiuti 12 lt	23,80	253
14096.2.S	Contenitore di rifiuti con maniglie in acciaio verniciato 12 litri	75,70	253
14098.2.S	Contenitore di rifiuti a parete 12 lt	67,00	255
14098.2.W	Contenitore di rifiuti a parete 11 lt	38,10	255
14102.S	Contenitore di rifiuti 38 lt	338,00	259
14103.S	Contenitore di rifiuti 21 lt	407,00	258
14104.P.S	Contenitore di rifiuti 38 lt	445,00	258
14105.S	Contenitore di rifiuti 35 lt	426,00	259
14106.P.S	Contenitore di rifiuti 21 lt	427,00	258
14107.S	Contenitore di rifiuti 13 lt	546,00	259
14114.B	Contenitore di rifiuti 10 lt	40,60	252
14115.S	Contenitore di rifiuti 40 lt	212,00	252
14118.2.W	Contenitore di rifiuti 40 lt	171,50	252
14118.S	Contenitore di rifiuti in acciaio finitura satinato con cerniera-coperchio 40 litri	255,00	252
14122.2.S	Contenitore di rifiuti in acciaio inossidabile finitura satinato con posacenere 24 litri	142,50	255
14122.2.W	Contenitore di rifiuti in acciaio inossidabile con posacenere 24 litri	82,80	255
14124.2.S	Contenitore di rifiuti in acciaio inossidabile finitura satinato con posacenere 24 litri	160,50	255
14124.2.W	Contenitore di rifiuti in acciaio verniciato con posacenere 24 litri	82,10	255

CÓDIGO	DESCRIPICIÓN	PRECIO	PG
14160.B	Portacenere a parete in acciaio inox	13,80	165
14161.S	Portacenere a parete in acciaio inox satinato	99,10	165
14162.S	Portacenere a parete in acciaio inox satinato	58,80	165
14173.N	Appendiabiti a pavimento con sei ganci in plastica ABS nero	126,10	263
14173.P	Appendiabiti a pavimento con sei ganci in plastica ABS grigio argento	132,00	263
14176.P	Appendiabiti-portaombrelli metallico con otto ganci in nero removibile	169,00	262
14178.P	Appendiabiti con otto ganci in acciaio cromato	128,25	262
14184.P	Appendiabiti metallico a pavimento con 8 ganci cromati	138,00	262
14188.2.S	Contenitore di rifiuti a parete con coperchio in acciaio inox AISI 304 finitura satinata	235,25	255
15001.1.S.2	Lavabo chirurgico un utilizzatore	2431,40	223
15001.2.S.2	Lavabo chirurgico due utilizzatori	3160,00	223
15001.3.S.2	Lavabo chirurgico tre utilizzatori	3902,25	223
15010.SG	Lavapadelle con rubinetto	1080,00	223
15010.SM	Lavapadelle con miscelatore	1140,00	223
15010.ST	Lavapadelle con rubinetto temporizzato	1086,00	223
15010.STM	Lavapadelle con rubinetto miscelatore temporizzato	1380,00	223
15011.S	Supporto per una padella	49,90	223
15012.S	Supporto per due padelle	67,50	223
15013.S	Supporto per una bottiglia igienica	89,00	223
15014.S	Supporto per due bottiglie igieniche	97,70	223
15029.S	Sedile inox con coperchio	216,50	198
15030.BK	Sedile per WC infanzia	213,00	200
15031.NG	Sedile ergonomico con coperchio	263,00	199
15032.W	Sedile ergonomico senza coperchio	58,80	296
15033.W	Sedile ergonomico con coperchio	69,70	296
15034.W	Sedile in polipropilene	186,50	296
15035.W	Sedile doccia	135,00	288
15036.W	Sgabello da bagno	34,80	290
15037.W	Sgabello da bagno con gambe in alluminio regolabili	150,50	290
15038.W	Sgabello da bagno con gambe in acciaio inox AISI 304	145,70	290
15039.W	Sedile ergonomico con coperchio	119,00	297
15041.S	Sedile per doccia ribaltabile	174,50	288
15042.FIX.NBA	Sedile per doccia ribaltabile	321,00	286
15042.MOV.B	Sedile removibile per doccia	323,00	288
15042.MOV.N36	Sedile removibile per doccia	403,00	285
15042.MOV.NBA	Sedile removibile per doccia	250,00	286
15042.MOV.S	Sedile removibile per doccia	317,00	288
15042.MOV.W	Sedile removibile per doccia	323,00	288
15042.N36	Sedile per doccia ribaltabile	316,00	285
15042.NBA	Sedile per doccia ribaltabile	250,00	286
15042.PAT.NBA	Sedile per doccia ribaltabile	337,00	286
15042.PIE.NBA	Sedile per doccia ribaltabile	262,00	286
15043.N	Sedile vasca da bagno	541,00	290
15044.N	Sgabello da bagno	168,50	290
15045.B	Sedile ribaltabile per doccia con doppio appoggio a pavimento	227,50	287
15045.N	Sgabello da bagno	199,00	290
15045.S	Sedile ribaltabile per doccia con doppio appoggio a pavimento	215,50	287
15045.W	Sedile ribaltabile per doccia con doppio appoggio a pavimento	239,00	287
15046.B	Sedile per doccia ribaltabile con supporto a parete	207,00	287
15046.S	Sedile per doccia ribaltabile con supporto a parete	203,00	287
15046.W	Sedile per doccia ribaltabile con supporto a parete	208,00	287
15047.60.N36	Maniglione di sostegno con supporto a parete triplo	130,00	283
15047.60.NBA	Maniglione di sostegno con supporto a parete triplo	164,00	281
15047.80.N36	Maniglione di sostegno con supporto a parete triplo	144,00	283
15047.80.NBA	Maniglione di sostegno con supporto a parete triplo	188,00	281
15047.B	Maniglione di sostegno con supporto a parete triplo	158,00	270
15047.S	Maniglione di sostegno con supporto a parete triplo	152,50	270
15047.W	Maniglione di sostegno con supporto a parete triplo	182,50	270
15048.B	Maniglione di sostegno con supporto a parete triplo	158,00	270
15048.S	Maniglione di sostegno con supporto a parete triplo	152,50	270
15048.W	Maniglione di sostegno con supporto a parete triplo	182,50	270
15049.B	Maniglione a doppio angolo	202,00	273
15049.N36	Maniglione a triplo angolo	158,00	284
15049.NBA	Maniglione per doccia	157,00	279
15049.S	Maniglione a doppio angolo	192,50	273
15049.W	Maniglione a doppio angolo	207,00	273
15050.B	Maniglione a doppio angolo	202,00	273
15050.N36	Maniglione a triplo angolo	158,00	284
15050.NBA	Maniglione per doccia	157,00	279

CÓDIGO	DESCRIPICIÓN	PRECIO	PG
15050.S	Maniglione a doppio angolo	192,50	273
15050.W	Maniglione a doppio angolo	207,00	273
15051.60.B	Maniglione ribaltabile	135,00	268
15051.60.F	Maniglione ribaltabile	84,20	268
15051.60.NBA	Maniglione ribaltabile	178,00	277
15051.60.S	Maniglione ribaltabile	124,00	268
15051.60.W	Maniglione ribaltabile	122,00	268
15051.80.B	Maniglione ribaltabile	140,50	268
15051.80.F	Maniglione ribaltabile	90,60	268
15051.80.N36	Maniglione ribaltabile	211,50	283
15051.80.NBA	Maniglione ribaltabile	215,00	277
15051.80.S	Maniglione ribaltabile	129,00	268
15051.80.W	Maniglione ribaltabile	126,50	268
15051.85.B	Maniglione ribaltabile	153,50	268
15051.85.S	Maniglione ribaltabile	143,00	268
15051.85.W	Maniglione ribaltabile	143,00	268
15051.NPR	Porta rotolo in ABS per maniglione ribaltabile	14,60	277
15051.SP.80.B	Maniglione ribaltabile	146,00	268
15051.SP.80.S	Maniglione ribaltabile	128,00	268
15051.SP.80.W	Maniglione ribaltabile	126,50	268
15052.105.N36	Maniglione lineare	260,00	285
15052.B	Maniglione lineare	121,50	273
15052.N36	Maniglione angolare	114,00	285
15052.NBA	Maniglione angolare	109,00	279
15052.S	Maniglione angolare	102,00	273
15052.W	Maniglione angolare	128,00	273
15053.B	Kit fissaggio	397,00	269
15053.S	Kit fissaggio	397,00	269
15053.W	Kit fissaggio	397,00	269
15054.100.B	Maniglione lineare	109,50	267
15054.100.N36	Maniglione lineare	67,30	282
15054.100.S	Maniglione lineare	96,80	267
15054.100.W	Maniglione lineare	97,50	267
15054.120.B	Maniglione lineare	116,00	267
15054.120.NBA	Maniglione lineare	114,00	277
15054.120.S	Maniglione lineare	103,00	267
15054.120.W	Maniglione lineare	104,50	267
15054.170.N36	Maniglione lineare	127,60	282
15054.30.B	Maniglione lineare	35,40	267
15054.30.F	Maniglione lineare	24,75	267
15054.30.NBA	Maniglione lineare	44,10	277
15054.30.S	Maniglione lineare	31,20	267
15054.30.W	Maniglione lineare	35,10	267
15054.40.N36	Maniglione lineare	46,40	282
15054.40.NBA	Maniglione lineare	48,30	277
15054.45.B	Maniglione lineare	38,30	267
15054.45.F	Maniglione lineare	27,45	267
15054.45.S	Maniglione lineare	34,80	267
15054.45.W	Maniglione lineare	39,60	267
15054.50.N36	Maniglione lineare	51,10	282
15054.50.NBA	Maniglione lineare	54,80	277
15054.60.B	Maniglione lineare	43,70	267
15054.60.F	Maniglione lineare	31,20	267
15054.60.NBA	Maniglione lineare	58,70	277
15054.60.S	Maniglione lineare	39,60	267
15054.60.W	Maniglione lineare	45,90	267
15054.65.N36	Maniglione lineare	55,70	282
15054.73.NBA	Maniglione lineare	68,70	277
15054.80.B	Maniglione lineare	50,40	267
15054.80.F	Maniglione lineare	32,20	267
15054.80.S	Maniglione lineare	46,20	267
15054.80.W	Maniglione lineare	47,80	267
15054.90.NBA	Maniglione lineare	99,30	277
15060.B	Maniglione angolare reversibile	128,50	272
15060.NBA	Maniglione lineare	129,00	278
15060.S	Maniglione angolare reversibile	119,50	272
15060.W	Maniglione angolare reversibile	121,00	272
15061.N36	Maniglione lineare	130,00	282
15062.B	Maniglione ribaltabile con base di supporto a pavimento e porta rotolo	200,00	269
15062.S	Maniglione ribaltabile con base di supporto a pavimento e porta rotolo	168,00	269
15062.W	Maniglione ribaltabile con base di supporto a pavimento e porta rotolo	138,00	269

CÓDIGO	DESCRIPICIÓN	PRECIO	PG
15064.B	Maniglione ribaltabile	249,50	269
15064.N36	Maniglione ribaltabile	283,50	283
15064.NBA	Maniglione ribaltabile	438,00	280
15064.S	Maniglione ribaltabile con attacco a pavimento	234,00	269
15064.W	Maniglione ribaltabile con attacco a pavimento	249,50	269
15065.50.S	Sedile ribaltabile	226,00	287
15065.S	Sedile ribaltabile	213,50	287
15066.S	Sedile ribaltabile con seduta imbottita	279,50	287
15067.2.W	Sedile ribaltabile	100,50	288
15069.B	Maniglione angolare	109,00	273
15069.S	Maniglione angolare	99,40	273
15069.W	Maniglione angolare	106,00	273
15070.NBA	Sostegno	58,50	281
15071.NBA	Gancio appendiabiti	22,60	281
15074.L	Sedile doppio	471,00	288
15075.BK	Sedile in poliuretano colore nero	149,00	292
15077.S	Sedile con piano in fenolica	127,00	287
15158.120.70.NBA	Maniglione angolare	176,00	278
15158.B	Maniglione angolare	120,00	272
15158.N36	Maniglione angolare	107,00	284
15158.NBA	Maniglione angolare	115,00	278
15158.S	Maniglione angolare	116,50	272
15158.W	Maniglione angolare	180,50	272
15159.120.70.NBA	Maniglione angolare	176,00	279
15159.B	Maniglione angolare	120,00	272
15159.N36	Maniglione angolare	107,00	284
15159.NBA	Maniglione angolare	115,00	278
15159.S	Maniglione angolare	116,50	272
15159.W	Maniglione angolare	180,50	272
15161.B	Maniglione angolare	80,00	272
15161.NBA	Maniglione angolare	70,00	278
15161.S	Maniglione angolare	70,00	272
15161.W	Maniglione angolare	55,00	272
15162.B	Maniglione ribaltabile con base di supporto a pavimento e porta rotolo	140,00	272
15162.NBA	Maniglione lineare	140,00	279
15162.S	Maniglione lineare	140,00	272
15162.W	Maniglione lineare	110,00	272
15198.B	Maniglione di sostegno con supporto a parete-pavimento	134,00	271
15198.S	Maniglione di sostegno con supporto a parete-pavimento	103,00	271
15198.W	Maniglione di sostegno con supporto a parete-pavimento	111,00	271
15203.B	Maniglione di sostegno con supporto a parete-pavimento	191,50	271
15203.NBA	Maniglione lineare	189,00	280
15203.S	Maniglione di sostegno con supporto a parete-pavimento	176,50	271
15203.W	Maniglione di sostegno con supporto a parete-pavimento	180,50	271
15204.B	Maniglione di sostegno con supporto a parete-pavimento	197,50	271
15204.S	Maniglione di sostegno con supporto a parete-pavimento	176,50	271
15204.W	Maniglione di sostegno con supporto a parete-pavimento	180,50	271
15206.B	Maniglione ribaltabile con base di supporto a pavimento e porta rotolo	290,00	269
15206.NBA	Maniglione ribaltabile con base di supporto a pavimento e porta rotolo	321,00	280
15206.S	Maniglione ribaltabile con base di supporto a pavimento e porta rotolo	280,50	269
15206.W	Maniglione ribaltabile con base di supporto a pavimento e porta rotolo	290,00	269
15209.32.B	Supporto per soffione doccia	37,20	273
15209.32.NBA	Supporto per soffione doccia	23,00	280
15209.34.B	Supporto per soffione doccia	33,40	273
15209.34.NBA	Supporto per soffione doccia	15,50	280
15210.K	Placche isolanti	6,00	270
15211.K	Placche isolanti	3,30	270
15213.K	Placche isolanti	3,30	270
15220.K	Placche isolanti	3,30	270
16051.2.S	Fermaporta in acciaio inox	9,75	164
16330.B	SANTORINI - porta asciugamani	60,90	120
16331.B	SANTORINI - porta asciugamani	51,90	120
16332.B	SANTORINI -maniglione angolare	60,20	120
16333.B	SANTORINI -porta carta igienica	51,90	121
16334.B	SANTORINI - Porta rotolo di riserva	30,00	122
16335.B	SANTORINI -Porta rotolo	45,90	122
16339.B	SANTORINI -Porta spazzolino	32,90	121
16340.B	SANTORINI - porta asciugamani	32,90	121
16341.B	SANTORINI - porta asciugamani	40,00	120

CÓDIGO	DESCRIPICIÓN	PRECIO	PG
16342.B	SANTORINI - porta asciugamani	68,40	122
16343.B	SANTORINI - porta asciugamani	26,40	122
16344.B	Maniglione di appoggio per doccia	228,00	123
16345.B	Maniglione angolare	206,00	123
16350.B	SIENA serie - Porta rotolo di riserva	22,90	128
16351.B	SIENA serie - Maniglione lineare ø 20 mm ottone cromato	39,40	126
16352.B	SIENA serie - Maniglione lineare in ottone cromato	36,00	126
16354.B	SIENA serie - maniglione angolare in ottone cromato	52,20	127
16355.B	SIENA serie - maniglione angolare con portasapone in ottone cromato	65,40	127
16356.B	SIENA serie - bicchiere porta spazzolino in vetro con supporto in ottone cromato	28,10	128
16357.B	SIENA serie - Porta asciugamani ad anello in ottone cromato	33,30	126
16358.B	SIENA serie- Mensola con portaasciugamani inferiore	122,50	129
16359.B	SIENA serie - Gancio appendiabiti	19,45	129
16360.B	SIENA serie - Doppio gancio in ottone cromato	26,30	129
16361.B	SIENA serie - Porta rotolo carta igienica	46,80	128
16362.B	SIENA serie - Portasapone a disco in ottone cromato	36,00	127
16363.B	SIENA serie - Gancio appendiabiti	14,00	129
16370.B	MONACO serie - Gancio doppio	18,00	133
16371.B	MONACO serie - Maniglione lineare / Porta asciugamani	44,40	132
16372.B	MONACO serie - Portasapone in ottone cromato	24,60	132
16373.B	MONACO serie - Gancio doppio	18,00	132
16374.B	MONACO serie - Porta carta igienica	40,90	133
16376.B	MONACO serie- Portaspazzolino	23,05	132
16377.B	MONACO serie - Porta asciugamani ad anello	28,40	132
16378.B	MONACO serie - Mensola con porta asciugamani	109,00	133
16379.B	MONACO serie - Gancio appendiabiti	16,85	133
16381.B	MONACO serie - Porta rotolo di riserva in ottone cromato	22,05	133
16401.B	HOTEL serie - Portasciugamani finitura lucida 450 millimetri in ZAMAC	18,20	168
16402.B	HOTEL serie - Portasciugamani finitura lucida 600 millimetri in ZAMAC	19,50	168
16404.B	HOTEL serie - Porta asciugamani doppio in ZAMAC	42,70	169
16405.B	HOTEL serie - Porta asciugamani doppio in ZAMAC	33,10	169
16406.B	HOTEL serie - Mensola con portasciugamani inferiore in ZAMAC	58,80	170
16407.B	HOTEL serie - Porta asciugamani ad anello in ZAMAC	10,90	168
16408.B	HOTEL serie- Porta asciugamani doppio reclinabile	27,80	169
16409.B	HOTEL serie - Gancio appendiabiti in ZAMAC finitura lucida	7,05	170
16410.B	HOTEL serie - Bicchiere porta spazzolino	14,30	168
16411.B	HOTEL serie - Porta rotolo di riserva in ZAMAC	26,50	171
16412.B	HOTEL serie - Portasapone in ZAMAC finitura lucida	11,15	169
16413.B	HOTEL serie - Portasapone di vetro con supporto in ZAMAC finitura lucida	13,80	169
16415.B	HOTEL serie - Mensola in vetro e ZAMAC finitura lucida	27,05	168
16416.B	HOTEL serie - Porta rotolo di carta igienica in ZAMAC finitura lucida	17,40	171
16417.B	HOTEL serie - Porta rotolo di carta igienica in ZAMAC finitura lucida	21,30	171
16418.B	HOTEL serie - Porta scopino con supporto in ZAMAC finitura lucida e supporto in ceramica	24,45	170
16419.B	HOTEL serie - Doppio gancio in ZAMAC finitura lucida	8,60	170
16500.B	LINE serie - Portarotolo in ZAMAC lucido	26,60	177
16500.S	LINE serie - Portarotolo in ZAMA satinato	33,90	177
16500.W	LINE serie - Portarotolo in ZAMA bianco	20,30	177
16501.B	LINE serie - Porta asciugamani 450 mm in ZAMAC finitura lucida	34,60	175
16501.S	LINE serie - Porta asciugamani 450 mm in ZAMA finitura satinato	36,50	175
16502.B	LINE serie - Porta asciugamani 600 mm in ZAMAC finitura lucida	35,20	175
16502.S	LINE serie - Porta asciugamani 600 mm in ZAMA finitura satinato	37,20	175
16502.W	LINE serie - Porta asciugamani 600 mm in ZAMA finitura bianco	30,20	175
16503.B	LINE serie - Porta asciugamani 750 mm in ZAMAC finitura lucida	37,90	175
16504.B	LINE serie - Porta asciugamani in ZAMAC finitura lucida	37,10	174
16504.S	LINE serie - Porta asciugamani in ZAMA finitura satinato	33,20	174
16504.W	LINE serie - Porta asciugamani in ZAMA finitura bianco	23,90	174
16505.B	LINE serie - Porta rotolo di riserva	24,40	176
16505.S	LINE serie - Porta rotolo di riserva	26,90	176
16505.W	LINE serie - Porta rotolo ca di riserva in ZAMA finitura bianco	23,80	176
16506.B	LINE serie - Gancio appendiabiti in ZAMAC finitura lucida	13,30	176
16507.B	LINE serie - Staffa con quattro ganci appendiabiti in ZAMAC finitura lucida	21,30	175
16507.W	LINE serie - Staffa con quattro ganci appendiabiti in ZAMA finitura bianco	18,60	175
16508.B	LINE serie - Staffa con sette ganci appendiabiti in ZAMAC finitura lucida	74,20	176
16509.B	LINE serie - Porta asciugamani doppio in ZAMAC finitura lucida	55,90	174
16509.S	LINE serie - Porta asciugamani doppio in ZAMA finitura satinato	59,50	174
16509.W	LINE serie - Porta asciugamani doppio in ZAMA finitura	41,20	174
16510.B	LINE serie - Porta asciugamani doppio in ZAMAC finitura lucida	54,20	175
16510.W	LINE serie - Porta asciugamani doppio in ZAMA finitura bianco	44,80	175
16515.B	LINE serie - Mensola in vetro	43,20	174
16515.S	LINE serie - Mensola in vetro	39,10	174
16515.W	LINE serie - Mensola in vetro	36,40	174
16518.B	LINE serie - Porta scopino in ZAMAC finitura lucida	46,30	177
16518.S	LINE serie - Porta scopino in ZAMA finitura satinato	45,90	177
16518.W	LINE serie - Porta scopino in ZAMA finitura bianco	34,20	177
16519.B	LINE serie - Portarotolo di riserva in ZAMAC lucido	38,90	177
16519.S	LINE serie - Portarotolo di riserva in ZAMA satinato	36,70	177
16519.W	LINE serie - Portarotolo di riserva in ZAMA bianco	32,90	177
16720.2.S	Pittogramma simbolo signore in acciaio inox AISI 304	13,90	185
16721.2.S	Pittogramma simbolo uomini in acciaio inox AISI 304	13,90	185
16722.2.S	Pittogramma simbolo unisex in acciaio inox AISI 304	13,90	185
16723.2.S	Pittogramma simbolo bambino in acciaio inox AISI 304	13,90	185
16724.2.S	Pittogramma simbolo disabile in acciaio inox AISI 304	13,90	185
16730.2.S	Pittogramma simbolo vietato fumare inox AISI 304	13,90	185
16804.S	ROMA serie - Portarotolo in acciaio inox AISI 304 satinato	57,50	137
16805.S	ROMA serie - Portarotolo in acciaio inox AISI 304 satinato	84,20	137
16820.S	ROMA serie - Porta asciugamani 600 millimetri in acciaio inox AISI 304 satinato	22,95	136
16821.S	ROMA serie - Gancio doppio in acciaio inox AISI 304 satinato	16,90	136
16822.S	ROMA serie - Ripiano con porta asciugamani doppio inferiore	90,80	137
16823.S	ROMA serie - Mensola in acciaio inox AISI 304 satinato	45,30	136
16824.S	ROMA serie - Mensola in acciaio inox AISI 304 satinato	47,30	136
16825.S	ROMA serie - Portascopino	40,20	137
16826.S	ROMA serie - Portarotolo in acciaio inox AISI 304 satinato	23,65	137
16827.S	ROMA serie - Porta asciugamani ad Anello in acciaio inox satinato AISI 304	21,30	136
16850.B	NIZA serie - Portasalviette 650 millimetri in acciaio inox AISI 304 lucido	40,50	152
16850.N	NIZA serie - Portasalviette 650 millimetri in acciaio inox AISI 304 lucido	84,70	152
16850.S	NIZA serie - Portasalviette 650 millimetri in acciaio inox AISI 304 satinato	31,20	146
16851.B	NIZA serie - Appendiabiti in acciaio inox AISI 304 lucido	25,50	153
16851.N	NIZA serie - Appendiabiti in acciaio inox AISI 304 nero	68,10	153
16851.S	NIZA serie - Appendiabiti in acciaio inox AISI 304 satinato	16,65	147
16852.B	NIZA serie - Doppio gancio in acciaio inox AISI 304 lucido	24,95	153
16852.N	NIZA serie - Doppio gancio in acciaio inox AISI 304 nero	67,45	153
16852.S	NIZA serie - Gancio doppio in acciaio inox AISI 304 satinato	17,70	147
16853.B	NIZA serie - Mensola con porta Asciugamani inferiore in acciaio inox AISI 304 lucida	116,00	155
16853.N	NIZA serie - Mensola con porta Asciugamani inferiore in acciaio inox AISI 304 nera	170,00	155
16853.S	NIZA serie - Mensola con porta Asciugamani inferiore in acciaio inox AISI 304 satinata	78,10	149
16854.B	NIZA serie - Mensola con porta Asciugamani inferiore in acciaio inox AISI 304 lucida	111,00	155
16854.N	NIZA serie - Mensola con porta Asciugamani inferiore in acciaio inox AISI 304 nera	165,00	155
16854.S	NIZA serie - Mensola con porta Asciugamani inferiore in acciaio inox AISI 304 satinata	76,00	149
16855.B	NIZA serie - Portasapone in acciaio inox AISI 304 lucido	31,70	153
16855.N	NIZA serie - Portasapone in acciaio inox AISI 304 nero	75,40	153
16855.S	NIZA serie - Portasapone in acciaio inox AISI 304	22,10	147
16856.B	NIZA serie- Mensola in vetro	48,80	152
16856.N	NIZA serie- Mensola in vetro	95,20	152
16856.S	NIZA serie - Mensola in vetro	39,30	146
16857.B	NIZA serie - Porta scopino in acciaio inox AISI 304 lucido	40,90	154
16857.N	NIZA serie - Porta scopino in acciaio inox AISI 304 nero	87,35	154
16857.S	NIZA serie - Porta scopino in acciaio inox AISI 304 satinato	32,50	148
16858.B	NIZA serie - Porta rotolo di carta igienica in acciaio inox AISI 304 lucido	32,10	154
16858.N	NIZA serie - Porta rotolo di carta igienica in acciaio inox AISI 304 nero	77,20	154
16858.S	NIZA serie - Porta rotolo di carta igienica in acciaio inox AISI 304 satinato	24,45	148
16859.B	NIZA serie - Porta rotolo di riserva in acciaio inox AISI 304 lucido	26,40	154
16859.N	NIZA serie - Porta rotolo di riserva in acciaio inox AISI 304 nero	71,60	154
16859.S	NIZA serie - Porta rotolo di riserva in acciaio inox AISI 304 satinato	21,10	148
16860.B	NIZA serie - Porta asciugamani ad anello in acciaio inox AISI 304 lucido	26,40	152
16860.N	NIZA serie - Porta asciugamani ad anello in acciaio inox AISI 304 nero	72,00	152
16860.S	NIZA serie - Porta Asciugamani ad anello in acciaio inox AISI 304 satinato	21,45	146
16861.B	NIZA serie - Porta spazzolino in vetro	25,50	155
16861.N	NIZA serie - Porta spazzolino in vetro	70,60	155
16861.S	NIZA serie - Bicchiere porta spazzolino in vetro	23,10	149
16900.B	BARCELONA serie - Porta rotolo di Carta igienica in acciaio inox	24,30	141
16900.N	BARCELONA serie - Porta rotolo di Carta igienica in acciaio inox	80,60	141
16900 altri colori	Serie BARCELONA - Reserva papel higiénico ACERO INOXIDABLE AISI 304 negro	97,00	141
16901.B	BARCELONA serie - Porta asciugamani in Acciaio inox AISI 304	40,70	140
16901.N	BARCELONA serie - Porta asciugamani in Acciaio inox AISI 304	115,00	140

CÓDIGO	DESCRIPICIÓN	PRECIO	PG
16901 altri colori	BARCELONA serie - Porta asciugamani in Acciaio inox AISI 304	138,00	141
16902.B	BARCELONA serie - Porta asciugamani doppio in acciaio inox	51,10	141
16902.N	BARCELONA serie - Porta asciugamani doppio in acciaio inox	112,00	141
16902 altri colori	BARCELONA serie - Porta asciugamani doppio in acciaio inox	134,00	141
16905.B	BARCELONA serie - Porta asciugamani in acciaio inox AISI 304	28,90	140
16905.N	BARCELONA serie - Porta asciugamani in acciaio inox AISI 304	85,00	140
16905 altri colori	BARCELONA serie - Porta asciugamani in acciaio inox AISI 304	102,00	140
16906.B	BARCELONA serie - Gancio appendiabiti in acciaio inox AISI 304	21,50	142
16906.N	BARCELONA serie - Gancio appendiabiti in acciaio inox AISI 304	69,95	142
16906 altri colori	BARCELONA serie - Gancio appendiabiti in acciaio inox AISI 304	84,00	142
16907.B	BARCELONA serie - Gancio doppio in acciaio inox AISI 304	24,30	142
16907.N	BARCELONA serie - Gancio doppio in acciaio inox AISI 304	76,15	142
16907 altri colori	BARCELONA serie - Gancio doppio in acciaio inox AISI 304	91,40	142
16910.B	BARCELONA serie - Mensola in vetro con supporto in acciaio inox	51,10	140
16910.N	BARCELONA serie - Mensola in vetro con supporto in acciaio inox	121,10	140
16910 altri colori	BARCELONA serie - Mensola in vetro con supporto in acciaio inox	145,50	140
16911.B	BARCELONA serie - Porta sapone in Acciaio inox AISI 304	30,45	142
16911.N	BARCELONA serie - Porta sapone in Acciaio inox AISI 304	82,90	142
16911 altri colori	BARCELONA serie - Porta sapone in Acciaio inox AISI 304	99,50	142
16912.B	BARCELONA serie - Porta sapone in Acciaio inox AISI 304	27,65	142
16912.N	BARCELONA serie - Porta sapone in Acciaio inox AISI 304	84,30	142
16912 altri colori	BARCELONA serie - Porta sapone in Acciaio inox AISI 304	101,50	142
16913.B	BARCELONA serie - Bicchiere porta spazzolino in Vetro con supporto in acciaio inox AISI 304	29,55	143
16913.N	BARCELONA serie - Bicchiere porta spazzolino in Vetro con supporto in acciaio inox AISI 304	86,80	143
16913 altri colori	BARCELONA serie - Bicchiere porta spazzolino in Vetro con supporto in acciaio inox AISI 304	104,05	143
16914.B	BARCELONA serie - Bicchiere porta spazzolino doppio in vetro	38,40	143
16914.N	BARCELONA serie - Bicchiere porta spazzolino doppio in vetro	100,50	143
16914 altri colori	BARCELONA serie - Bicchiere porta spazzolino doppio in vetro	120,50	143
16915.B	BARCELONA serie - Porta scopino in acciaio inox AISI 304 lucido	46,20	143
16915.N	BARCELONA serie - Porta scopino in acciaio inox AISI 304 lucido	107,00	143
16915 altri colori	BARCELONA serie - Porta scopino in acciaio inox AISI 304 lucido	128,50	143
16916.B	BARCELONA serie - Mensola con porta asciugamani in acciaio inox	94,00	143
16916.N	BARCELONA serie - Mensola con porta asciugamani in acciaio inox	164,50	143
16916 altri colori	BARCELONA serie - Mensola con porta asciugamani in acciaio inox	197,50	143
16917.B	Porta carta igienica	39,00	141
16917.N	Porta carta igienica	98,00	141
16917 altri colori	Porta carta igienica	117,50	141
16SS	Sedile per wc con apertura igienica	81,70	293
17030.W	Deodorante per ambienti	65,80	329
17051.2.W	Deodorante per ambienti	48,60	329
17054.A.3	Elettroinsetticida	133,00	328
17055.A.3	Elettroinsetticida	151,00	328
17055.I.3	Elettroinsetticida	303,00	328
17057.I.3	Elettroinsetticida	443,00	328
17060.3.S	Elettroinsetticida	234,00	328
17100.B	Deodorante per ambienti battericida	153,00	329
17100.W	Deodorante per ambienti battericida	117,00	329
18002.B	Porta asciugamani elettrico	139,20	185
18003.B	Porta asciugamani elettrico	195,00	185
18010.T	Bilancia elettrica	25,90	184
18115.B	Porta valigie	67,30	263
18116.B	Porta valigie con supporto	75,00	263
18117.B	Porta valigie	177,50	263
18205.B	Appendiabiti	292,50	262
18206.B	Appendiabiti portatile	391,00	262
186D	Miscelatore termostatico con leva clinica	449,00	295
187D	Doccetta shut-off ottone cromato	37,90	295
188D	Doccetta shut-off ABS nero	26,10	295
2040AR	Sedile	64,80	293
21M	WC a pavimento monoblocco. Apertura frontale	499,00	291
21S	WC a pavimento con scarico a pavimento. Apertura frontale	155,00	291

CÓDIGO	DESCRIPICIÓN	PRECIO	PG
302A	Sifone a parete, tubo flessibile e valvola per lavabo H5	114,50	294
302P	Sifone ad incasso, tubo flessibile e valvola per lavabo H5	97,90	294
303A	Mensole fisse per lavabo H5	74,30	294
303B	Mensole meccaniche reclinabili per lavabo H5	171,50	294
303C	Mensole pneumatiche reclinabile per lavabo H5	278,40	294
304H	Staffe per WC	228,50	292
31P	WC a pavimento	195,00	291
5000AR	Sedile con coperchio	36,10	198
5000AR047	Sedile con coperchio	42,90	198
5000AR492	Sedile con coperchio	42,90	198
90425.K	Scopino di ricambio	3,15	187
90426.K	Scopino di ricambio	3,15	187
90775.B	Valvola con tappo	34,10	219
C1	Cassetta di scarico in ABS	70,20	292
EJ0026612G	Contenitore di rifiuti ignifugo 45 litri	361,50	261
EJ0026655G	Contenitore di rifiuti ignifugo 200 litri	521,00	261
EJ00268501	Posacenere grigio per esterno in polietilene	279,00	261
EJ00268502	Posacenere marrone per esterno in polietilene	279,00	261
EJ00268503	Posacenere nero per esterno in polietilene	279,00	261
H11	Kit lavabo comprensivo di: H5; 303B; 302A; 07200	440,00	294
H12	Kit lavabo comprensivo di: H5; 303C; 302A; 07200	522,00	294
H14	Kit lavabo comprensivo di: H5; 303A; 302A; 07200	336,00	294
H42	Kit wc comprensivo di : 21; C1; S21; 186D	738,00	293
H42A	Kit wc comprensivo di : 31; C1; 13144.I; 186D	835,50	293
H5	Lavabo per disabili installazione a parete	150,00	294
H50	WC / bidet sospeso con apertura frontale	320,00	292
H500	Vasca sollevamento elettrico	CONSULTAR	289
H501	Vasca con seggiolino a sollevamento elettrico	CONSULTAR	289
H502	Vasca ad accesso frontale	CONSULTAR	289
H503	Vasca ad accesso laterale	CONSULTAR	289
H504	Vasca ad accesso laterale	CONSULTAR	289
H50M	WC / bidet monoblocco sospeso con cassetta da 5 lt	595,00	292
HK	Help Kit	720,20	295
K10	Sedile alza wc con coperchio ad apertura frontale	357,00	297
SC300.	Lavaocchi "Diluvio" vaschetta in POLIPROPILENE, montaggio a parete	286,00	302
SC300SS	Lavaocchi "Diluvio"vaschetta in acciaio inox, montaggio a parete	386,00	302
SC310.	Lavaocchi "Diluvio"vaschetta in POLIPROPILENE, montaggio a parete	339,00	303
SC310SS	Lavaocchi "Diluvio" vaschetta in acciaio inox, montaggio a parete	439,00	303
SC320.	Lavaocchi "Diluvio" vaschetta in POLIPROPILENE, montaggio a pavimento	334,00	302
SC320SS	Lavaocchi "Diluvio" vaschetta in acciaio inox, montaggio a pavimento	434,00	302
SC330.	Lavaocchi "Diluvio" per disabili	450,00	303
SC330SS	Lavaocchi "Diluvio" per disabili	550,00	303
SC380.	Lavaocchi "Diluvio" vaschetta in POLIPROPILENE, montaggio a pavimento	382,00	302
SC380SS	Doccia "Diluvio" con soffione in acciaio inox, montaggio a pavimento	482,00	302
SC391.	Unita' pressurizzata Lavaocchi portatile	625,00	307
SC392.	Unita' pressurizzata Lavaocchi doppio portatile	675,00	307
SC410.	Lavaocchi con flusso areato	320,00	303
SC410SS	Lavaocchi "Diluvio" vaschetta in acciaio inox, installazione su controsoffitto	420,00	303
SC421.	Doccetta lavaocchi da banco singola estraibile	182,00	307
SC422.	Doccetta lavaocchi da banco doppia estraibile	238,00	307
SC431.	Doccia lavaocchi con supporto a parete	159,00	307
SC432.	Doccia lavaocchi doppia con supporto a parete	215,00	307
SC700.	Doccia "Diluvio" combinata con lavaocchi vaschetta in POLIPROPILENE	631,00	305
SC700SS	Doccia "Diluvio" combinata con lavaocchi vaschetta in acciaio inox	831,00	305
SC710.	Doccia "Diluvio" combinata con lavaocchi vaschetta in POLIPROPILENE	694,00	305
SC710SS	Doccia "Diluvio" combinata con lavaocchi vaschetta in acciaio inox.	894,00	305
SC740.	Doccia lavaocchi sopra porta	700,00	305
SC740SS	Doccia lavaocchi sopra porta con soffione acciaio inox	900,00	305
SC800.	Doccia "Diluvio" con soffione in POLIPROPILENE, montaggio a pavimento	307,00	304
SC800SS	Doccia "Diluvio" con soffione in acciaio inox, montaggio a pavimento	407,00	304
SC820.	Doccia "Diluvio" con soffione in POLIPROPILENE, montaggio a soffitto	122,00	304
SC820SS	Doccia "Diluvio" con soffione in acciaio inox, montaggio a soffitto	222,00	304
SC830.	Doccia "Diluvio" con soffione in POLIPROPILENE, montaggio a parete	148,00	304
SC830SS	Doccia "Diluvio" con soffione in acciaio inox, montaggio a parete	248,00	304
SCP380.	Lavaocchi con pedana e vaschetta polipropilene	843,00	306
SCP380SS	Lavaocchi con pedana e vaschetta in acciaio inox	943,00	306
SCP730.	Doccia lavaocchi con pedana	1839,00	306
SCP730SS	Doccia lavaocchi con pedana , con soffione e vaschetta in acciaio	2039,00	306
SCP800.	Doccia con pedana e soffione in polipropilene	901,00	306
SCP800SS	Doccia con pedana e soffione in acciaio	1001,00	306

NOFER CONDIZIONI GENERALI DI VENDITA

CONDIZIONI DI VENDITA NOFER
Le presenti condizioni di vendita e di consegna si intendono integralmente accettate dal Committente con il conferimento dell'ordine e con il ritiro dei materialei.
Descrizioni e fotografie contenute nel nostro catalogo sono solo a titolo informativo. La politica aziendale è quella di migliorare continuamente i propri prodotti; quindi, ci riserviamo il diritto di cambiare le specifiche senza alcun preavviso.

ACCETTAZIONE DI ORDINI
Gli ordini conferitici direttamente o per tramite di nostri rappresentanti od agenti, sono subor-dinati alla nostra accettazione.
Tutti gli ordini devono essere formalizzati per iscritto.
Su richiesta possiamo personalizzare i prodotti, Essenziale per una produzione personalizzata:
- Allegare un disegno tecnico con dimensioni del prodotto ordinato
- Pagare il 50% della somma totale al momento della conferma dell'ordine.

Il restante sarà pagato in accordo con le condizioni pattuite.
I prezzi non includono l'installazione e lo start-up.

CONDIZIONI DI CONSEGNA
Il termine di consegna ha valore semplicemente informativo e non impegnativo essendo subordinato ad eventuali imprevisti. I casi di forza maggiore quali contingentamenti, scioperi, mancanza di trasporti, ecc. ci dispensano dall'obbligo di mantenere i termini di consegna: il Committente non potrà esigere risarcimenti dovuti a danni di qualsiasi natura. Le spedizioni vengono effettuate con il mezzo ritenuto da noi più idoneo sempreché il Cliente non ci esprima la Sua preferenza. La merce viaggia a rischio e pericolo del Committente. Il destinatario è tenuto a con-trollare la merce in arrivo e contestare eventuali danni direttamente al vettore anche quando la merce è recapitata in porto franco.

CONDIZIONI DI RESA
Per ordini superiori ai 500 Euro la merce è resa in porto franco in tutta Italia, isole escluse. Per Sicilia e Sardegna la merce è resa in porto franco per ordini superiori ai 2000 Euro. Per ordini inferiori a tali importi la merce è resa franco nostro magazzino e comunque in conformità con le condizioni riportate sulla conferma d'ordine.

PREZZI
I prezzi si intendono in Euro; i prezzi possono essere variati senza alcun preavviso e si intendono riferiti ai listini in vigore al momento della consegna.

RECLAMI E RIMBORSI
Non saranno accettati dopo 15 giorni dalla data di ricezione della merce. La data che appare sulla notifica del corriere non corrisponde alla data di ricezione della merce.
Nessun rimborso sarà accettato senza l'imballo originale della BOCCHI SAFEWORK NOFER' e senza il consenso da parte dell'azienda.Non sono effettuabili rimborsi per produzioni personalizzate.
Ogni ingiustificata restituzione di merce, se già pagata, sarà deprezzata del 15% sul valore riportato in fattura, per spese di gestione. Il deprezzamento puo' essere aumentato a seguito di una nostra attenta valutazione.

PAGAMENTI
I pagamenti devono essere effettuati direttamente alla Società presso la sua sede. Hanno effetto liberatorio solo i pagamenti in contanti. Ogni altra forma di pagamento (assegni di c / c, circolari, vaglia, cambiali, tratte, ecc.) resta a completo rischio e spesa del Committente e si intende accettata salvo buon fine. Le condizioni stabilite, e la data di pagamento in fattura assumono carattere di condizione essenziale; qualsiasi ritardo imputabile al Committente o qualsiasi contestazione sorgesse fra le parti anche relativamente alle garanzie concesse non produrrà alcun prolungamento o modifica nei termini dei pagamenti convenuti e ogni azione ed eccezione del compratore non sarà ritenuta procedibile, se lo stesso non proverà di essere in regola con i pagamenti. Sui pagamenti non effettuati alla scadenza, decorreranno gli interessi di mora nella misura stabilita dal D. Lgs 231 / 2002-Art.5- (tasso BCE maggiorato di 7 punti percentuali) ed inoltre la Bocchi avrà diritto di sospendere ogni altra consegna senza necessità di preavvisi ritenendo annullato per colpa della ditta acquirente l'ordine in corso per la parte non ancora consegnata; è fatto salvo il risarcimento dei danni.

IMBALLAGGIO
L'imballaggio viene effettuato con imballi specifici. L'imballaggio standard è compreso nel costo del prodotto. Imballaggi speciali, pallets, gabbie, ecc., saranno addebitati al Committente al costo.

GARANZIA
Tutti i materialei vengono scrupolosamente provati e collaudati; la Bocchi Safework Nofer srlnon garantisce l'impiego errato o inadatto della merce fornita e pertanto nessuna responsabilità potrà esserle attribuita a qualsiasi titolo e nessun in-dennizzo potrà essere richiesto. Qualora il materiale risultasse accidentalmente difettoso per vizi di fabbricazione rico-nosciuti a seguito di accertamenti tecnici, la Bocchi Safework Nofer srl si riserva di sostituirlo o di accreditarne il valore qualora ritenga più conveniente procedere alla sua distruzione in loco. Viene declinata ogni responsabilità per danni accertati ad altro ti-tolo. La merce in contestazione ci deve essere resa in porto franco. Il periodo di garanzia, salvo diversa indicazione scritta, è di 12 mesi dalla data di installazione, con un massimo di 18 mesi (6 mesi extra) rispetto alla data di vendita.

FORO COMPETENTE
Qualsiasi controversia fra la Bocchi Safework Nofer srl e il Committente sarà di competenza soltanto dell'autorità di Milano, esclusa qualsiasi deroga, anche nel caso di chiamate in giudizio per garanzia, connessione, contingenza di lite.

DYNAMO STADIUM
MOSCOW, RUSSIA

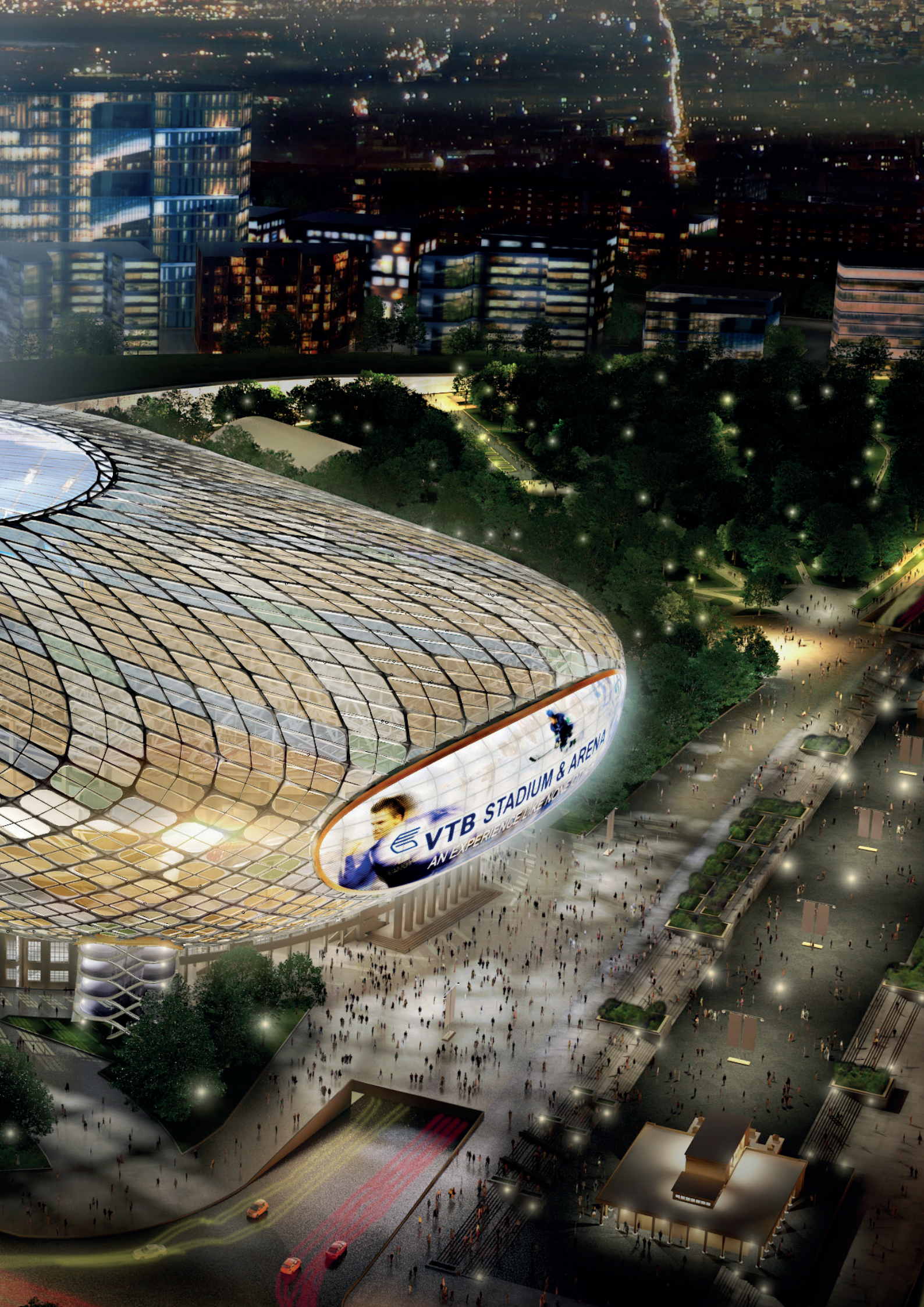
VTB STADIUM & ARENA

AL SHAHEED PARK
KUWAIT CITY, KUWAIT

HOTEL PRADO Y MALECÓN
LA HABANA, CUBA

TALLINN PRISION
TALLINN, ESTONIA

ALEXANDRIA INTERNATIONAL AIRPORT
EGYPT

KAP4
RIYHAD, KINGDOM OF SAUDI ARABIA

HOTEL H10
CANCÚN, MÉXICO

GIAMPIERI
BOCCHISAFEWORKNOFER S.R.L.
Via Torino, 10
20060 Liscate
Milano – Italia

+39 0249 796 141
+39 0239 290 753

info-bocchi@nofer.com

NOFER, S.L.
Ctra. Laureà Miró, 385-387
08980 Sant Feliu de Llobregat
Barcelona - España

+34 934 742 423
+34 934 743 548

nofer@nofer.com
www.nofer.com

Business group:

APARICI · NOFER · GIAMPIERI dal 1925 rubinetterie milano · BOCCHI SafeWORK · agetar, s.a. · INDUSTRIAS CÁNOVAS SA

CAT.NF180.IT